
STONE
LINE
iLumileds

STONE LINE

iLumileds

La fuerza de la piedra, la sutileza de la luz.

Desde siempre, la piedra ha sido símbolo de permanencia, carácter y belleza natural. Sus texturas, vetas y formas cuentan historias que el tiempo ha construido, convirtiéndola en un material esencial para la arquitectura y el diseño.

Inspirada en esta riqueza natural, STONE nace del encuentro entre dos elementos aparentemente opuestos: la solidez de la piedra y la delicadeza de la luz. Una colección que reinterpreta la materia a través de diseños contemporáneos, donde cada luminaria encuentra su identidad en la textura, la forma y el equilibrio de sus elementos.

La profundidad de la piedra volcánica, la expresividad del mármol Bulgarí y la elegancia del mármol negro dan vida a piezas de carácter escultórico y estética atemporal, capaces de aportar personalidad, sofisticación y nuevas sensaciones a los espacios.

Más que iluminar, STONE transforma la materia en una expresión de diseño, donde la naturaleza, la luz y la arquitectura encuentran un lenguaje común.



iLumileds®





NUEVA LÍNEA

ILUEUR039G9MPV

Piedra volcánica acabado natural

ILUEUR039G9MCMR

Travertino acabado beige

ILUEUR039G9MBCR

Mármol acabado blanco



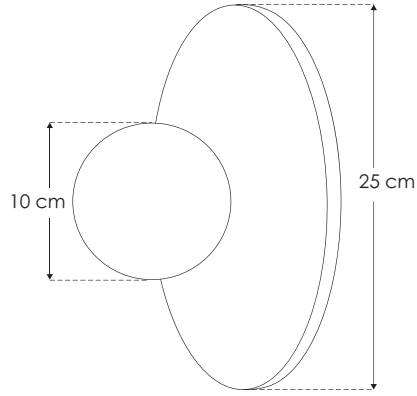

Nota: No incluye lámpara.

Lámparas recomendadas: **G92.5WWWCE, G92.5WWCE, G92.5W24CE, G95WDIMWWC, G95WDIM24C**

Material

Piedra volcánica acabado natural / Travertino cabado beige / Mármol acabado blanco

Lámpara

Luminario para sobreponer en muro

Base

G9 de hasta 5 W máx.

Ángulo de apertura

270° (Puede variar dependiendo de la lámpara que se le instale)

Alimentación

277 V ca máx.

Potencia

5 W máx.





Monolito.

MARBLE

iLumileds

NUEVA LÍNEA

ILUEURPMONOG9PV

Piedra volcánica acabado natural

NUEVA LÍNEA

ILUEURPMONOG9TB

Travertino acabado beige

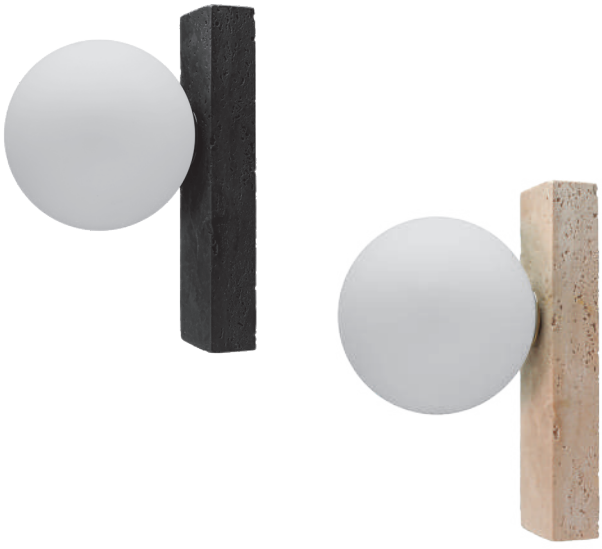

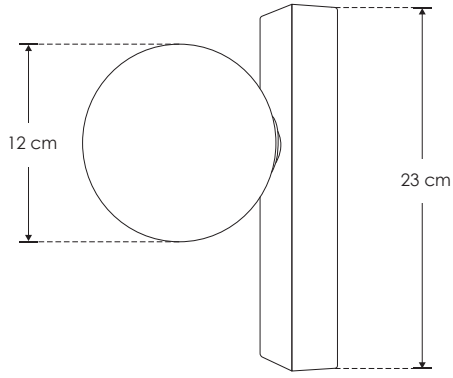

Nota: No incluye lámpara.

Lámparas recomendadas: **G92.5WWWCE, G92.5WWCE, G92.5W24CE, G95WDIMWWC, G95WDIM24C, G99WWWCE, G99W24CE**

Material

Piedra volcánica acabado natural / Travertino acabado beige

Lámpara

Luminario para sobreponer en muro

Base

G9 de hasta 15 W máx.

Ángulo de apertura

360° (Puede variar dependiendo de la lámpara que se le instale)

Alimentación

85 – 277 V ca

Potencia

15 W máx.





Dolmiti.

ILUEUR41961TB

Travertino acabado beige

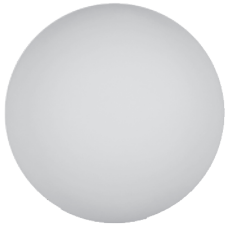



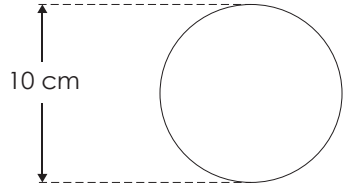

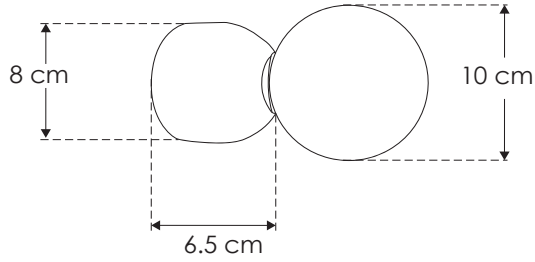

Nota: No incluye lámpara.

Lámparas recomendadas: **G92.5WWWCE, G92.5WWCE, G92.5W24CE, G95WDIMWWC, G95WDIM24C**

Material

Travertino acabado beige

Lámpara

Luminario para sobreponer en muro

Base

G9 de hasta 15 W máx.

Ángulo de apertura

360° (Puede variar dependiendo de la lámpara que se le instale)

Alimentación

277 V ca máx.

Potencia

15 W máx.





Dolmiti.

ILUEUR41962TB

Travertino acabado beige



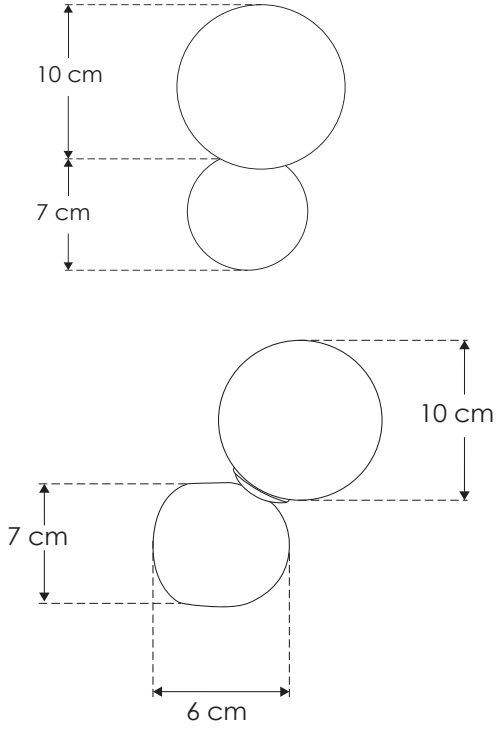

Nota: No incluye lámpara.

Lámparas recomendadas: **G92.5WWWCE, G92.5WWCE, G92.5W24CE, G95WDIMWWC, G95WDIM24C**

Material

Travertino acabado beige

Lámpara

Luminario para sobreponer en muro

Base

G9 de hasta 15 W máx.

Ángulo de apertura

360° (Puede variar dependiendo de la lámpara que se le instale)

Alimentación

277 V ca máx.

Potencia

15 W máx.





Pentelic.

ILUEURP1ESFG9TB

Travertino acabado beige



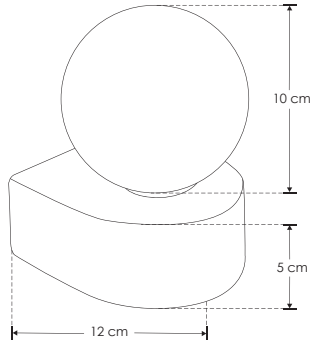

Nota: No incluye lámpara.

Lámparas recomendadas: **G92.5WWWCE, G92.5WWCE, G92.5W24CE, G95WDIMWWC, G95WDIM24C**

Material

Travertino acabado beige

Lámpara

Luminario para sobreponer en muro

Base

G9 de hasta 15 W máx.

Ángulo de apertura

360° (Puede variar dependiendo de la lámpara que se le instale)

Alimentación

85 – 277 V ca

Potencia

15 W máx.





Elipse.

NUEVA LÍNEA

ILUEURPELIG9TB

Travertino acabado beige



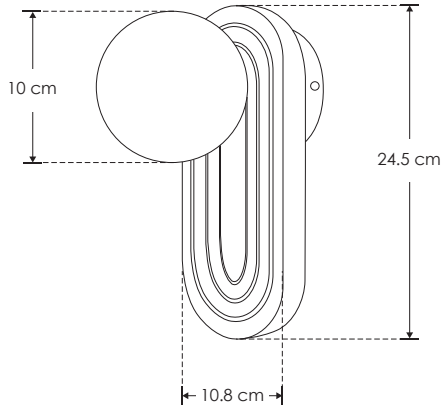

Nota: No incluye lámpara.

Lámparas recomendadas: **G92.5WWWCE, G92.5WWCE, G92.5W24CE, G95WDIMWWC, G95WDIM24C**

Material

Travertino acabado beige

Lámpara

Luminario para sobreponer en muro

Base

G9 de hasta 15 W máx.

Ángulo de apertura

270°

Alimentación

85 – 277 V ca

Potencia

15 W máx.





Rocca.

MARBLE

iLumileds

ILUEURP1ESFG9ITB

Travertino acabado beige

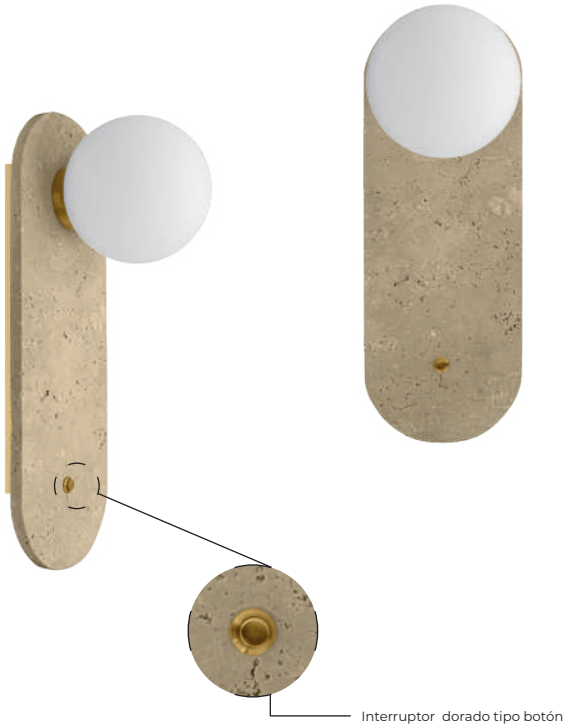

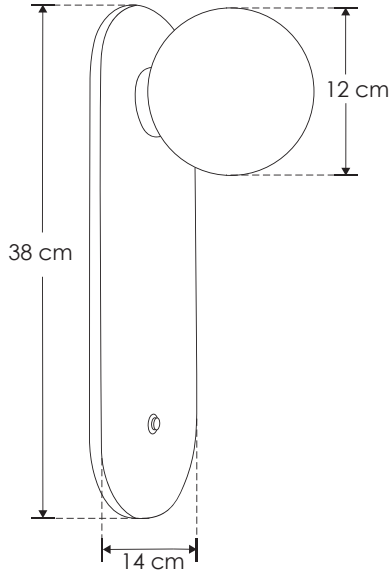

Nota: No incluye lámpara.

Lámparas recomendadas: **G92.5WWWCE, G92.5WWCE, G92.5W24CE, G95WDIMWWC, G95WDIM24C, G99WWWCE, G99W24CE**

Material

Travertino acabado beige

Lámpara

Luminario para sobreponer en muro con interruptor dorado tipo botón

Base

G9 de hasta 15 W máx.

Ángulo de apertura

360° (Puede variar dependiendo de la lámpara que se le instale)

Alimentación

85 – 277 V ca

Potencia

15 W máx.





Statuario.

NUEVA LÍNEA

ILUEURPT2ESFG9PV

Piedra volcánica acabado natural

ILUEURPT2ESFG9TB

Travertino acabado beige

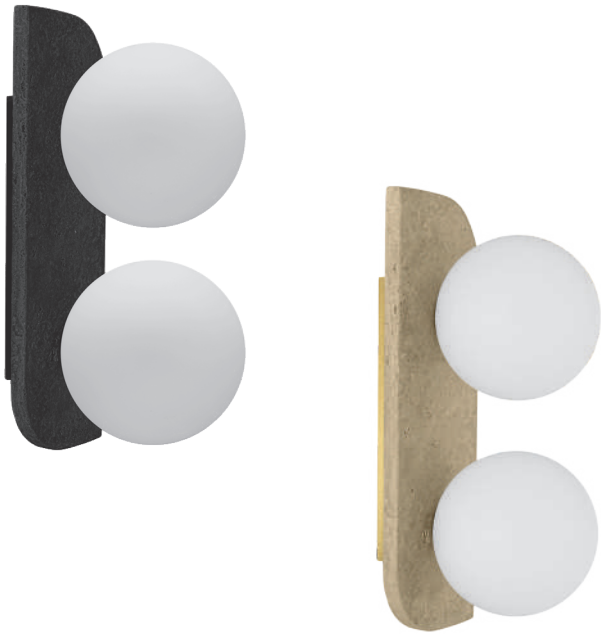

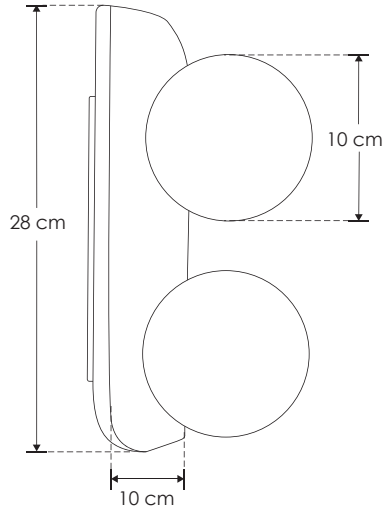

Nota: No incluye lámpara.

Lámparas recomendadas: **G92.5WWWCE, G92.5WWCE, G92.5W24CE, G95WDIMWWC, G95WDIM24C**

Material

Piedra volcánica acabado natural / Travertino acabado beige

Lámpara

Luminario para sobreponer en muro

Base

Incluye 2 bases G9 de hasta 15 W máx. cada una.

Ángulo de apertura

360° (Puede variar dependiendo de la lámpara que se le instale)

Alimentación

85 – 277 V ca

Potencia

30 W máx.





Venetia.

MARBLE

iLumileds

ILUEURPT3ESFG9TB

Travertino acabado beige





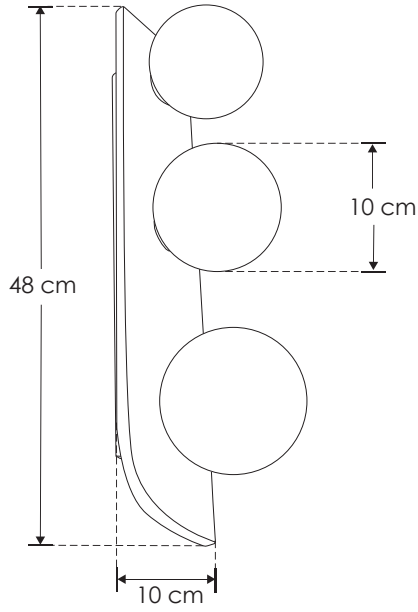

Nota: No incluye lámpara.

Lámparas recomendadas: **G92.5WWWCE, G92.5WWCE, G92.5W24CE, G95WDIMWWC, G95WDIM24C**

Material

Travertino acabado beige

Lámpara

Luminario para sobreponer en muro

Base

Incluye 3 bases G9 de hasta 15 W máx. cada una.

Ángulo de apertura

360° (Puede variar dependiendo de la lámpara que se le instale)

Alimentación

85 – 277 V ca

Potencia

45 W máx.





Palazzo.

ILUEURP1ESF2G9ITB

Travertino acabado beige

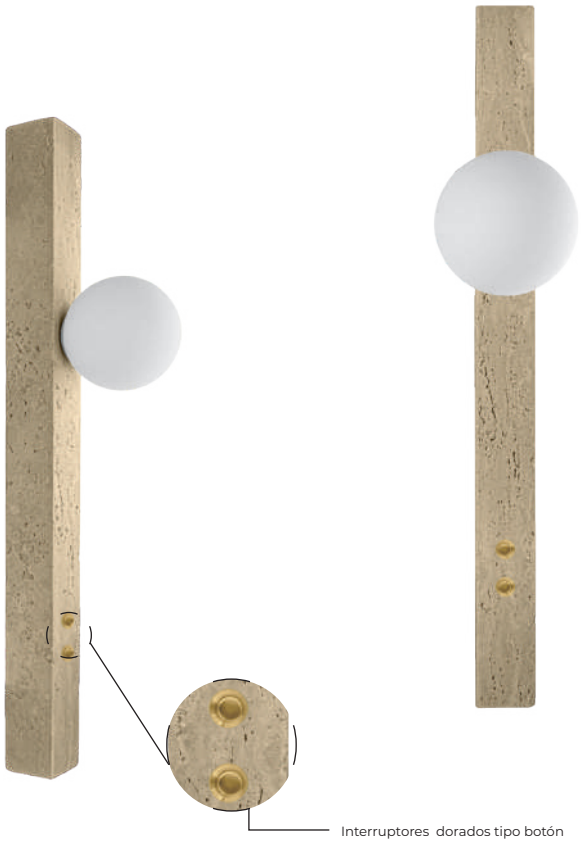

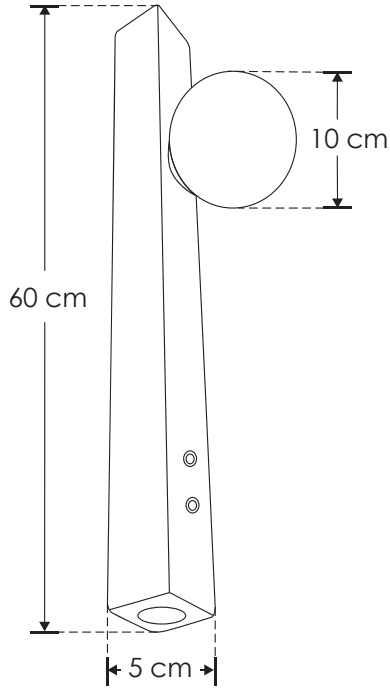

Nota: No incluye lámpara.

Lámparas recomendadas: **G92.5WWWCE, G92.5WWCE, G92.5W24CE, G95WDIMWWC**

Material

Travertino acabado beige

Lámpara

Luminario para sobreponer en muro con interruptores dorados tipo botón

Base

Incluye 2 bases G9 de hasta 15 W máx. cada una, con interruptores independientes.

Ángulo de apertura

360° esfera de cristal + 120° salida de luz inferior

Alimentación

85 – 277 V ca

Potencia

30 W máx.





Prisma.

NUEVA LÍNEA

ILUEURPPRISG9TB

Travertino acabado beige



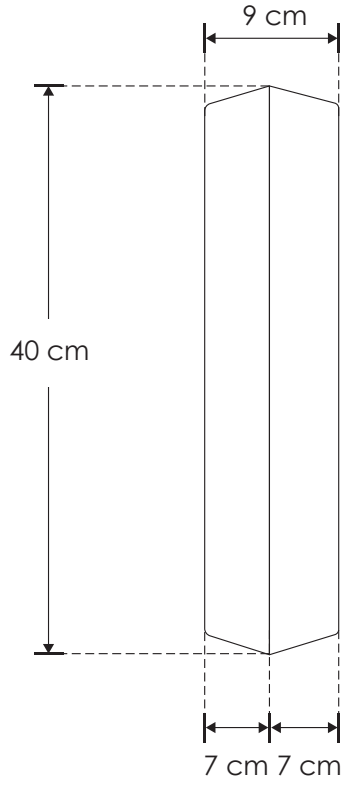

Nota: No incluye lámpara.

Lámparas recomendadas: **G92.5WWWCE, G92.5WWCE, G92.5W24CE, G95WDIMWWC, G95WDIM24C**

Material

Travertino acabado beige

Lámpara

Luminario para sobreponer en muro

Base

Incluye 2 bases G9 de hasta 15 W máx. cada una

Ángulo de apertura

Doble salida de luz indirecta hacia arriba y hacia abajo

Alimentación

85 – 277 V ca

Potencia

30 W máx.





ILUEUR41936TB

Travertino acabado beige



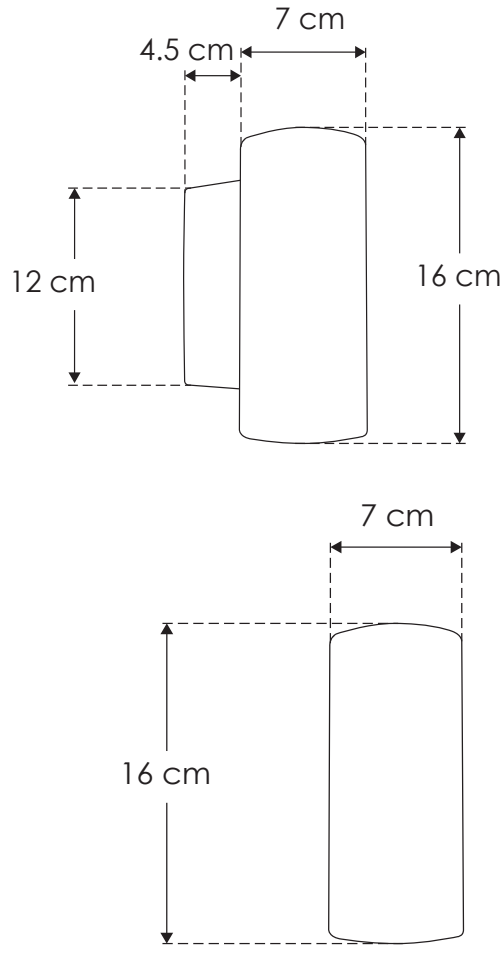

Nota: No incluye lámpara.

Lámparas recomendadas: **GU105WDWWE, GU105WDNWE, GU105WDWE, GU106WCCT, GU107WWW3860, GU107WW3860, GU107WWWE, GU107WNWE, GU107WWE**

Material

Travertino acabado beige

Base

Incluye 2 bases GU10 de hasta 20 W máx. cada una

Ángulo de apertura

120° (Puede variar dependiendo de las lámparas GU10 que se le instalen)

Alimentación

277 V ca máx.

Potencia

40 W máx.



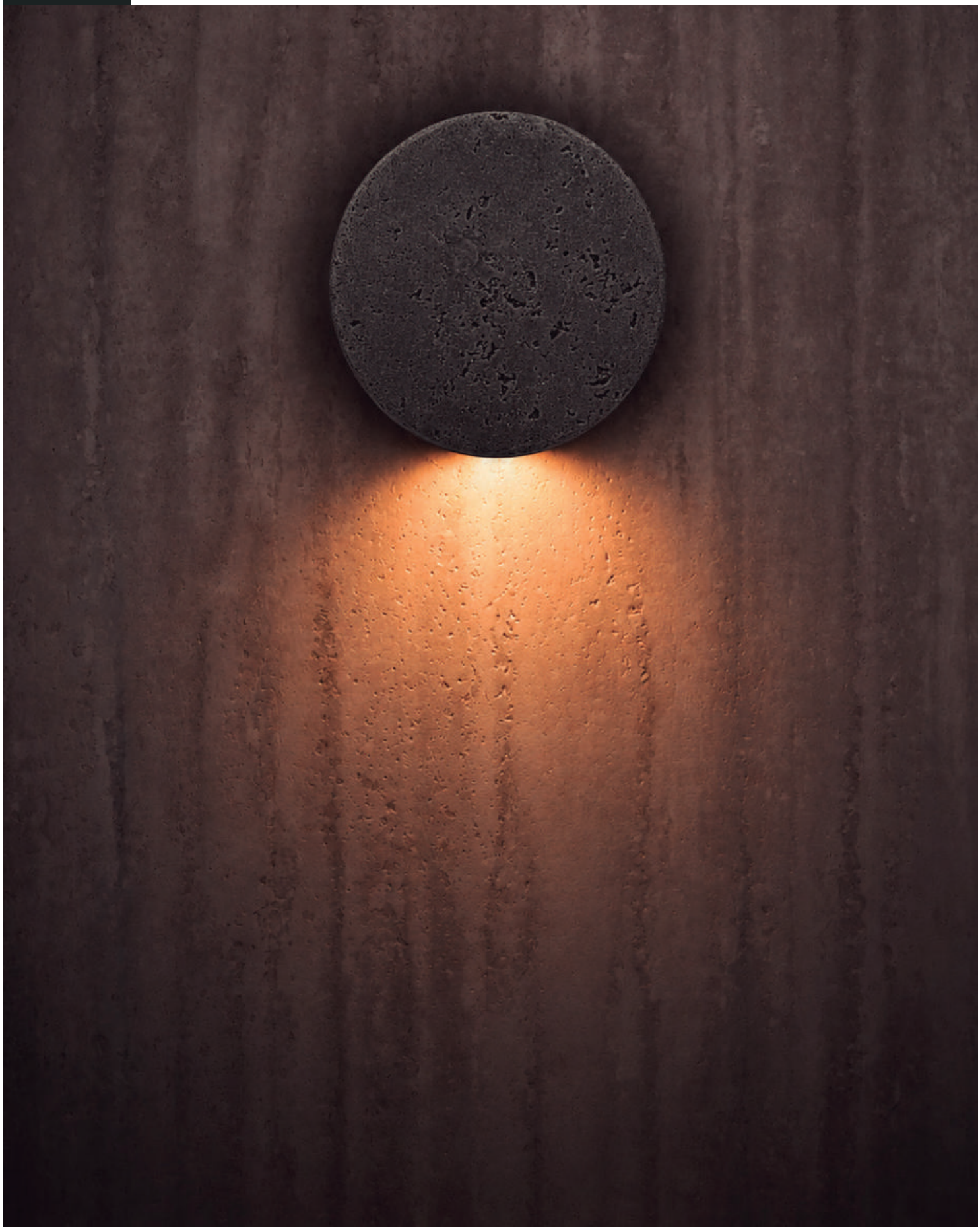

Renacimiento.

NUEVA LÍNEA

ILUEURPT10CMG9PV

Piedra volcánica acabado natural

ILUEURPT10CMG9TB

Travertino acabado beige



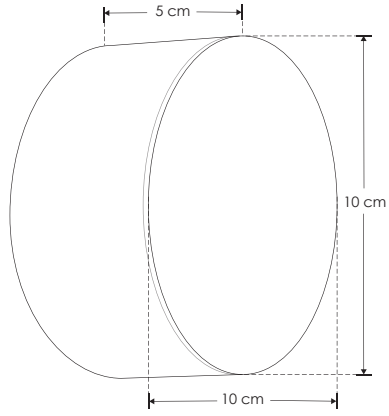

Nota: No incluye lámpara.

Lámparas recomendadas: **G92.5WWWCE, G92.5WWCE, G92.5W24CE, G95WDIMWWC**

Material

Piedra volcánica acabado natural / Travertino acabado beige

Lámpara

Luminario para sobreponer en muro

Base

G9 de hasta 15 W máx.

Ángulo de apertura

60° (Puede variar dependiendo de la lámpara que se le instale)

Alimentación

85 – 277 V ca

Potencia

15 W máx.





Louvre.

MARBLE

iLumileds

NUEVA LÍNEA

ILUEURP12123WWWPV

Piedra volcánica acabado natural

ILUEURP12123WWWTB

Travertino acabado beige





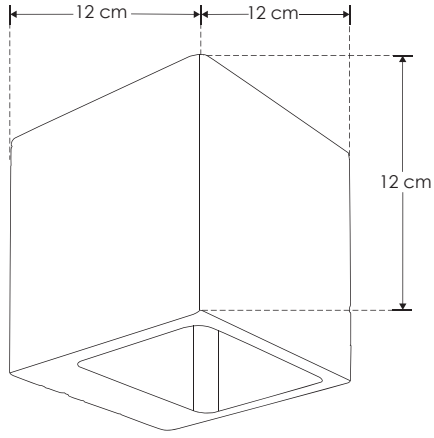

Nota: La temperatura de color indicada en el ícono corresponde a la fuente de luz. El tono de luz percibido puede variar según los materiales y acabados del espacio donde se instale el luminario.

Material

Piedra volcánica acabado natural / Travertino acabado beige

Lámpara

Luminario para sobreponer en muro

Ángulo de apertura

120° (Luz directa e indirecta hacía arriba y hacía abajo)

Color de luz

Blanco cálido

Alimentación

85 – 265 V ca

Potencia

3 W

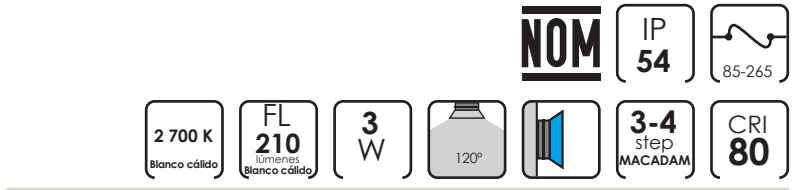

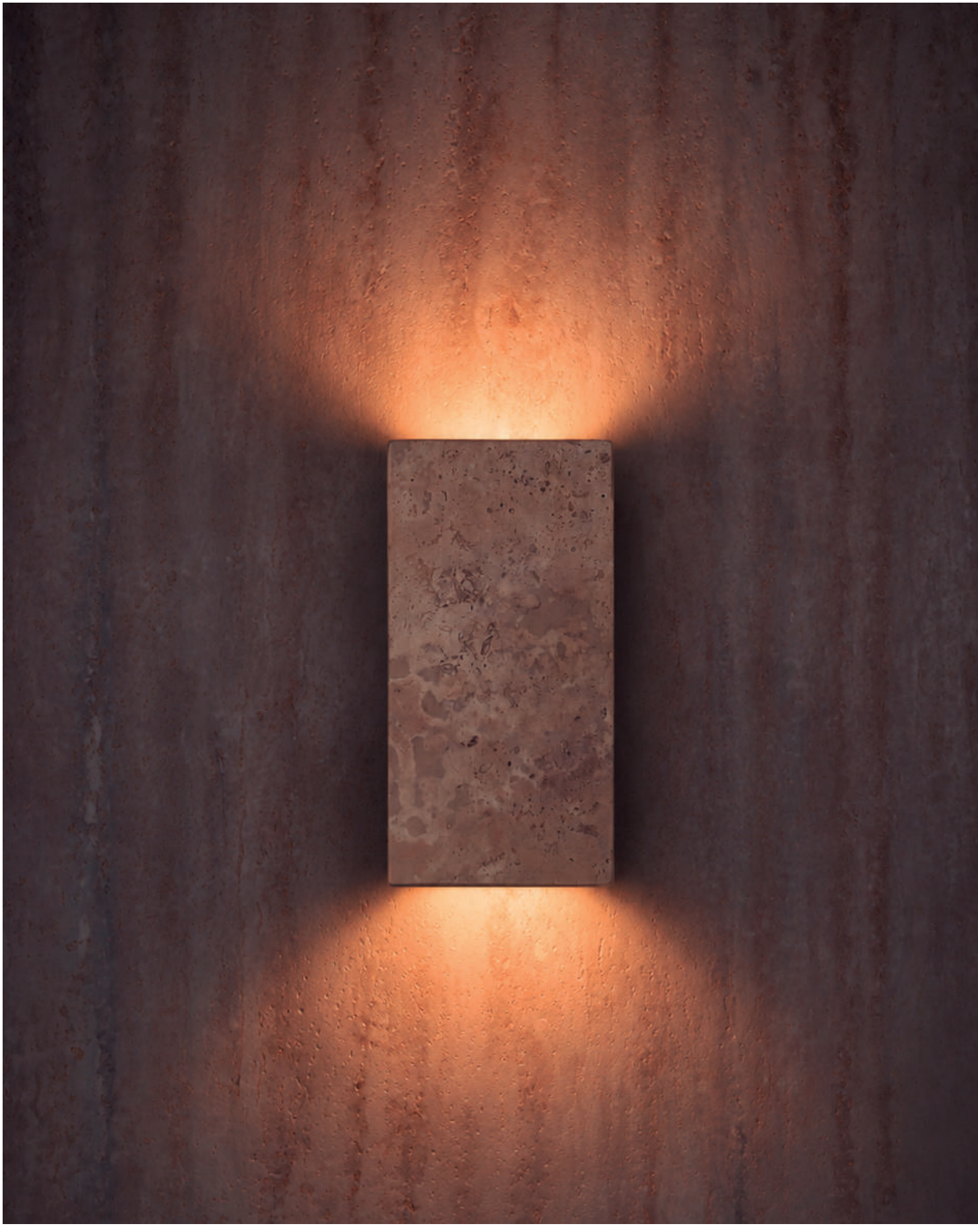

Michelozzo.

ILUEURP8X163WWWTB

Travertino acabado beige





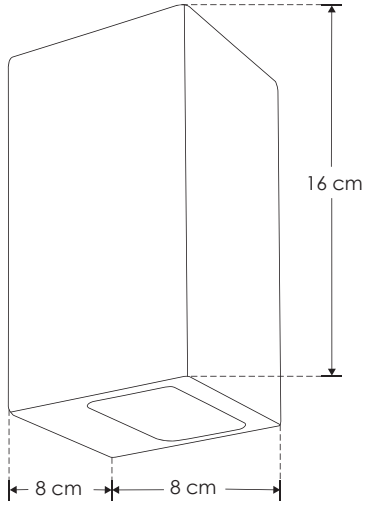

Nota: La temperatura de color indicada en el ícono corresponde a la fuente de luz. El tono de luz percibido puede variar según los materiales y acabados del espacio donde se instale el luminario.

Material

Travertino acabado beige

Lámpara

Luminario para sobreponer en muro

Ángulo de apertura

120° (Luz directa e indirecta hacía arriba y hacía abajo)

Color de luz

Blanco cálido

Alimentación

85 – 265 V ca

Potencia

3 W

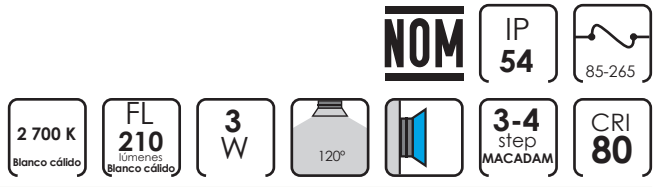



Bernini.

MARBLE

iLumileds

NUEVA LÍNEA

ILUEURP233WWWPV

Piedra volcánica acabado natural

ILUEURP233WWWTB

Travertino acabado beige





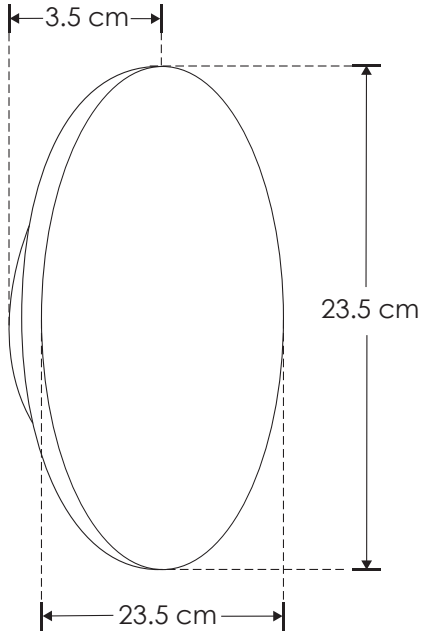

Nota: La temperatura de color indicada en el ícono corresponde a la fuente de luz. El tono de luz percibido puede variar según los materiales y acabados del espacio donde se instale el luminario.

Material

Piedra volcánica acabado natural / Travertino acabado beige

Lámpara

Luminario para sobreponer en muro

Ángulo de apertura

360° (Efecto de luz indirecta perimetral)

Color de luz

Blanco cálido

Alimentación

85 – 265 V ca

Potencia

3 W





NUEVA LÍNEA

ILUEURPDC8WWWPV

Piedra volcánica acabado natural

ILUEURPDC8WWWTB

Travertino acabado beige





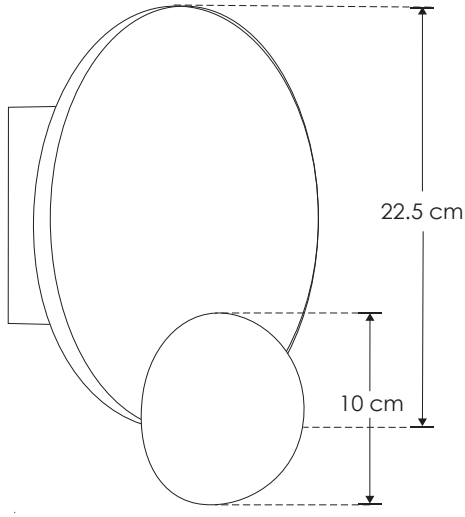

Nota: La temperatura de color indicada en el ícono corresponde a la fuente de luz. El tono de luz percibido puede variar según los materiales y acabados del espacio donde se instale el luminario.

Material

Piedra volcánica acabado natural / Travertino acabado beige

Lámpara

Luminario para sobreponer en muro

Ángulo de apertura

360° (Efecto simétrico, salida de luz indirecta trasera)

Color de luz

Blanco cálido

Alimentación

85 – 265 V ca

Potencia

8 W

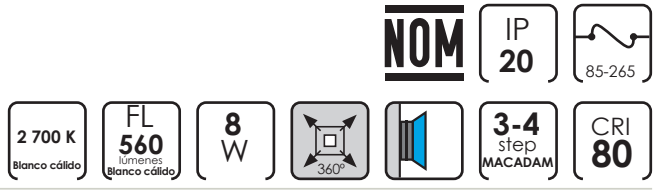



MaLma.

MARBLE

iLumileds

NUEVA LÍNEA

ILUEUR41934PV

Piedra volcánica acabado natural

ILUEUR41934TB

Travertino acabado beige





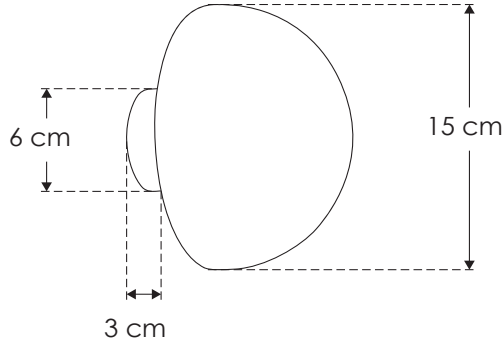

Nota: La temperatura de color indicada en el ícono corresponde a la fuente de luz. El tono de luz percibido puede variar según los materiales y acabados del espacio donde se instale el luminario.

Material

Piedra volcánica acabado natural / Travertino acabado beige

Lámpara

Luminario para sobreponer en muro

Ángulo de apertura

360° (Efecto simétrico, salida de luz indirecta trasera)

Color de luz

Blanco cálido

Alimentación

85 – 265 V ca

Potencia

5 W

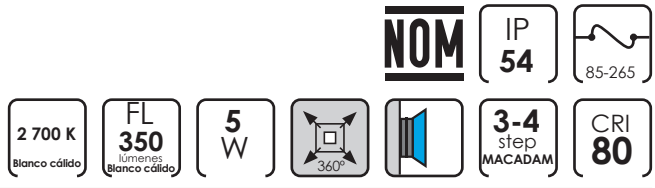



Nébula.

MARBLE
iLumileds

NUEVA LÍNEA

ILUEURPNEB4WWWTB

Travertino acabado beige



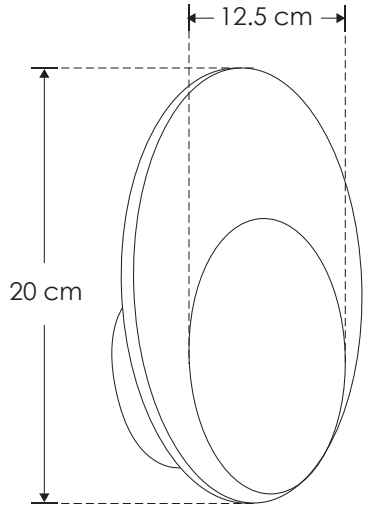

Nota: La temperatura de color indicada en el ícono corresponde a la fuente de luz. El tono de luz percibido puede variar según los materiales y acabados del espacio donde se instale el luminario.

Material

Travertino acabado beige y cristal translúcido con efecto Mármoleado

Lámpara

Luminario para sobreponer en muro

Ángulo de apertura

120°

Color de luz

Blanco cálido

Alimentación

100 - 240 V ca

Potencia

4 W

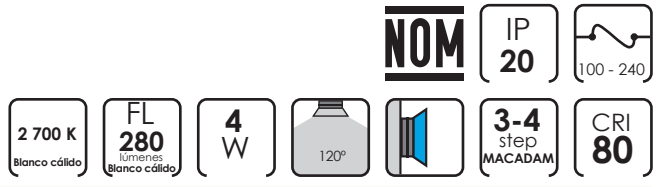



Orbe.

NUEVA LÍNEA **ILUEURPORBG9MN**

Mármol acabado negro

NUEVA LÍNEA **ILUEURPORBG9TB**

Travertino acabado beige





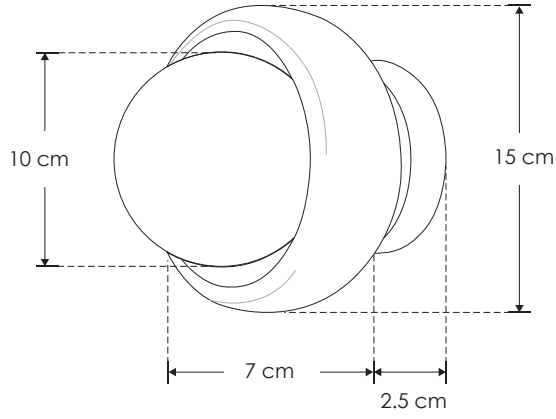

Nota: No incluye lámpara.

Lámparas recomendadas: **G92.5WWWCE, G92.5WWCE, G92.5W24CE, G95WDIMWWC, G95WDIM24C**

Material

Mármol acabado negro / Travertino acabado beige

Lámpara

Luminario para sobreponer en muro

Base

G9 de hasta 15 W máx.

Ángulo de apertura

270° (Puede variar dependiendo de la lámpara que se le instale)

Alimentación

85 – 277 V ca

Potencia

15 W máx.





Roque Mármol.

MARBLE

iLumileds

ILUEUR054G9MBCR

Mármol acabado blanco



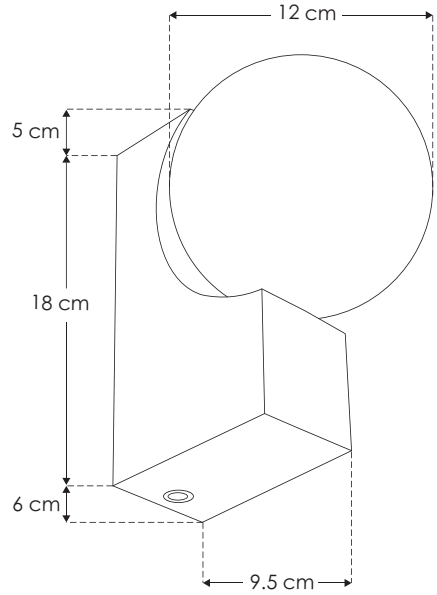

Nota: No incluye lámpara.

Lámparas recomendadas: **G92.5WWWCE, G92.5WWCE, G92.5W24CE, G95WDIMWWC, G95WDIM24C, G99WWWCE, G99W24CE**

Material

Mármol acabado blanco

Lámpara

Luminario para sobreponer en muro con interruptor táctil

Base

G9 de hasta 5 W máx.

Ángulo de apertura

270° (Puede variar dependiendo de la lámpara que se le instale)

Alimentación

277 V ca máx.

Potencia

5 W máx.



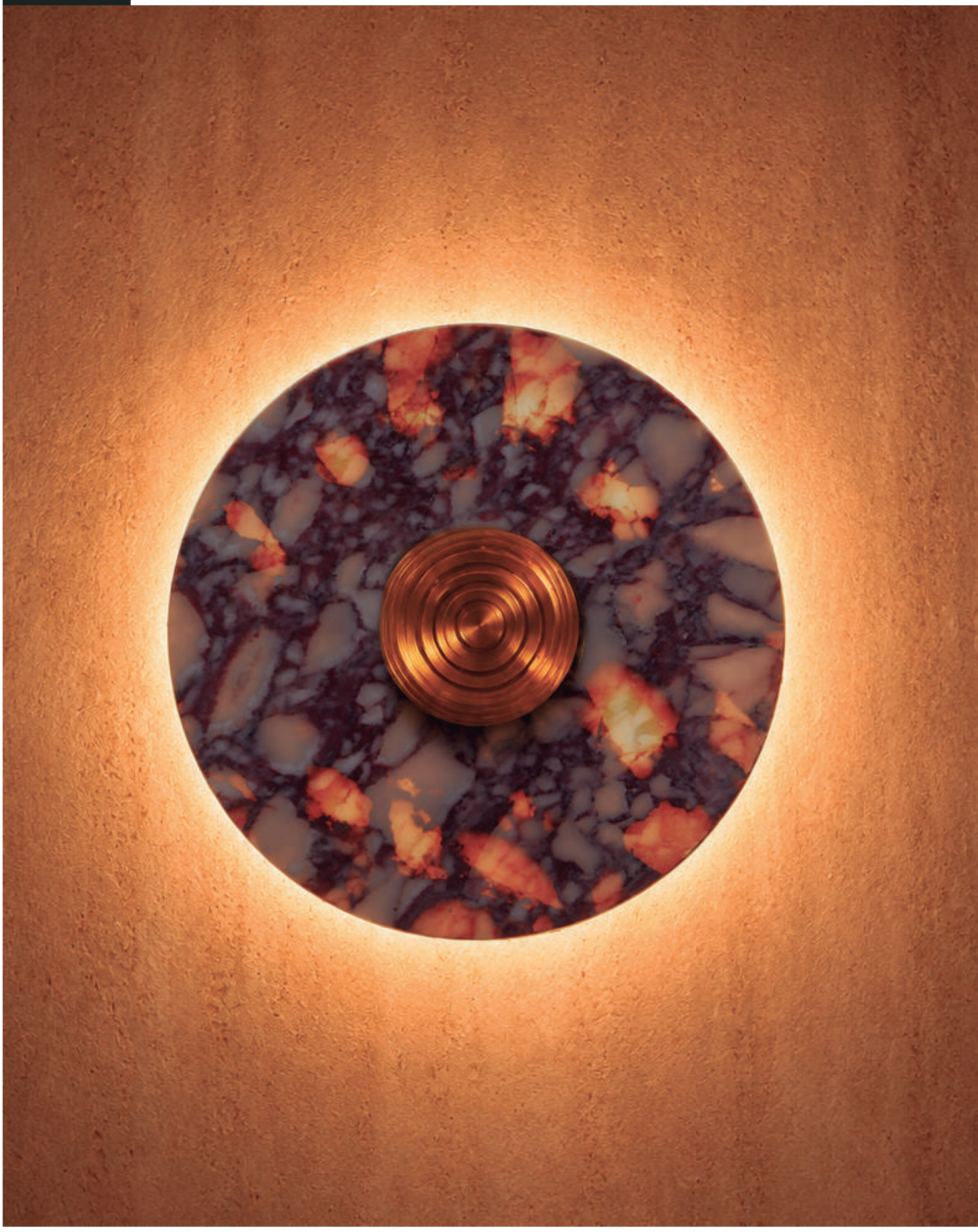

Coaxial.

MARBLE

iLumileds

NUEVA LÍNEA

ILUEURPCOAX5WWWMBL

Mármol Bulgarí



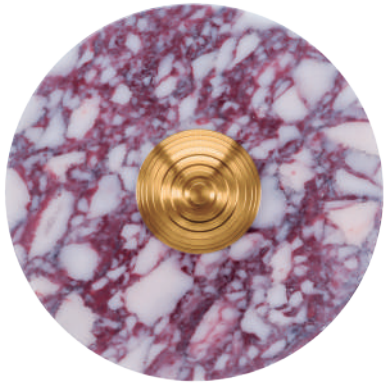

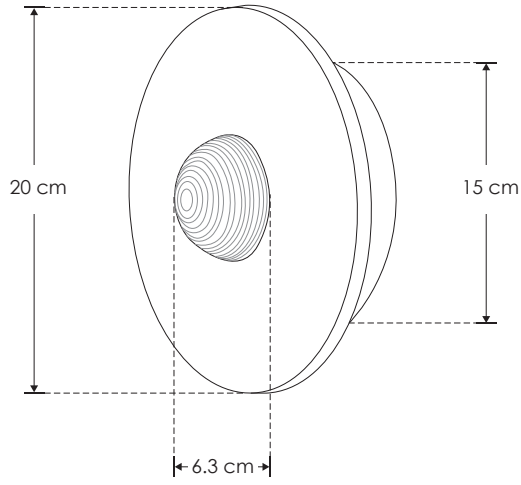

Nota: La temperatura de color indicada en el ícono corresponde a la fuente de luz. El tono de luz percibido puede variar según los materiales y acabados del espacio donde se instale el luminario.

Material

Mármol Bulgarí

Lámpara

Luminario para sobreponer en muro

Ángulo de apertura

360° (Efecto simétrico, salida de luz indirecta trasera)

Color de luz

Blanco cálido

Alimentación

85 – 265 V ca

Potencia

5 W





Órbita.

NUEVA LÍNEA **ILUEURMORBG9PV**

Piedra volcánica acabado natural

NUEVA LÍNEA **ILUEURMORBG9TB**

Travertino acabado beige





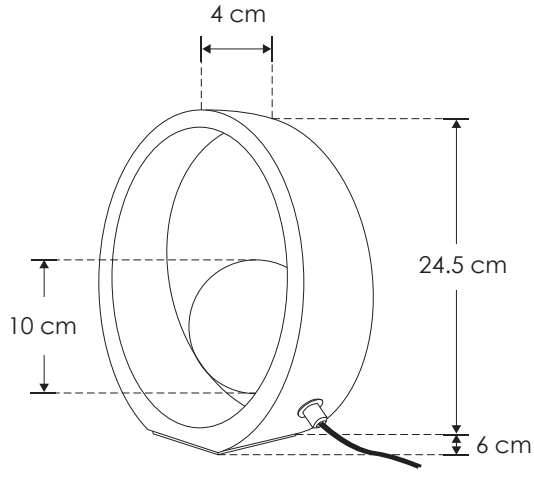

Nota: No incluye lámpara.

Lámparas recomendadas: **G92.5WWWCE, G92.5WWCE, G92.5W24CE, G95WDIMWWC, G95WDIM24C**

Material

Piedra volcánica acabado natural / Travertino acabado beige

Lámpara

Luminario para sobreponer en mesa

Base

G9 de hasta 15 W máx.

Ángulo de apertura

360° (Puede variar dependiendo de la lámpara que se le instale)

Alimentación

85 – 277 V ca

Potencia

15 W máx.





ILUEURM1ESFG9ITB

Travertino acabado beige

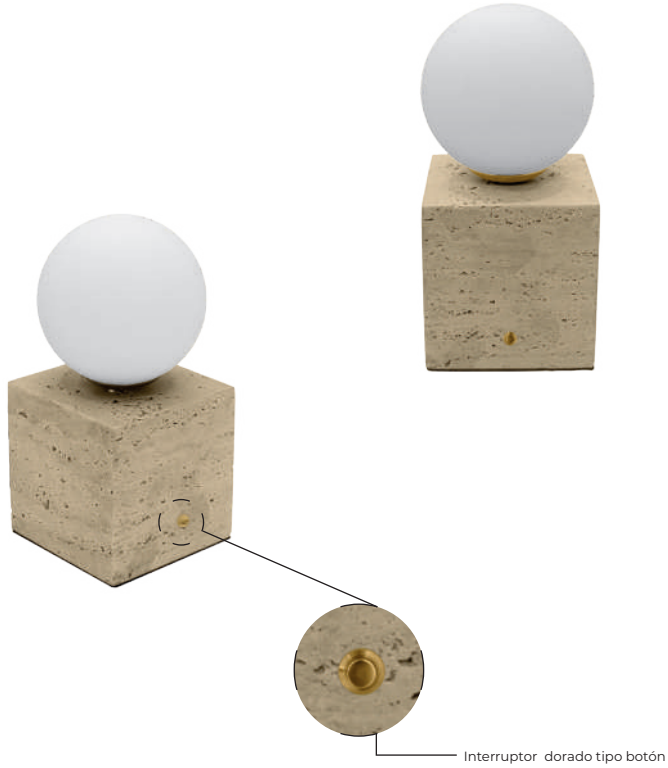

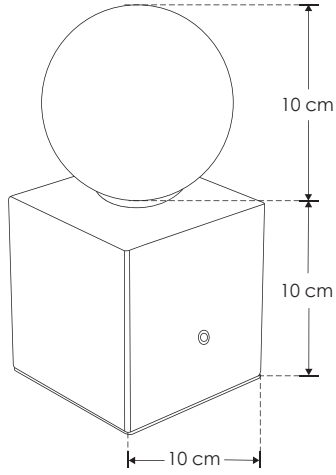

Nota: No incluye lámpara.

Lámparas recomendadas: **G92.5WWWCE, G92.5WWCE, G92.5W24CE, G95WDIMWWC, G95WDIM24C**

Material

Travertino acabado beige

Lámpara

Luminario para sobreponer en mesa

Base

G9 de hasta 15 W máx.

Ángulo de apertura

360° (Puede variar dependiendo de la lámpara que se le instale)

Alimentación

85 – 277 V ca

Potencia

15 W máx.





Flat.

MARBLE

iLumileds

NUEVA LÍNEA

ILUEURMFLAT2WCCTTB

Travertino acabado beige
2 200 K (Blanco cálido)
4 000 K (Blanco neutro)
7 000 K (Blanco)

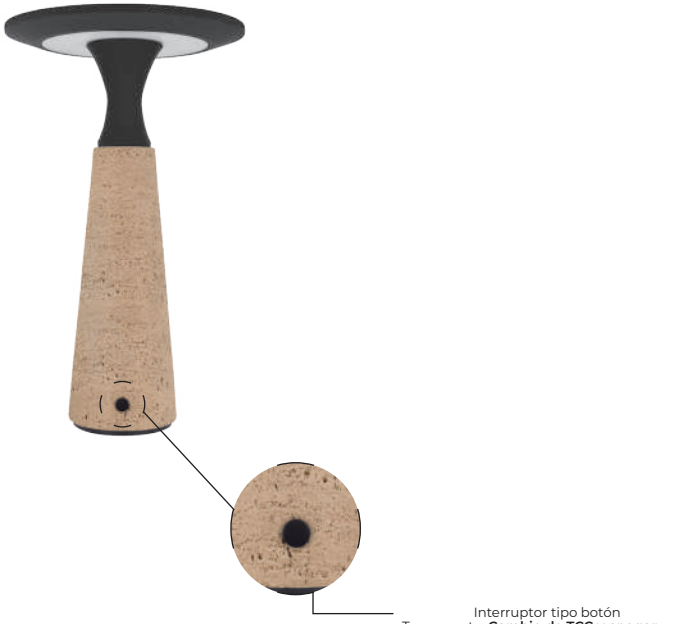

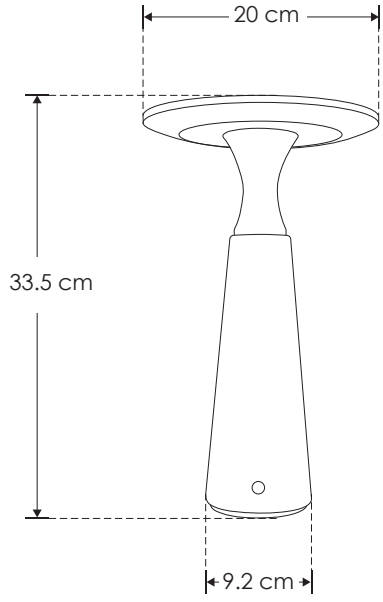

Nota: Alimentación via puerto USB

Tiempo para carga completa: **6 Horas.**
Duración de la batería: **8 Horas.**

La temperatura de color indicada en el ícono corresponde a la fuente de luz.
El tono de luz percibido puede variar según los materiales y acabados del espacio donde se instale el luminario.

Material

Travertino acabado beige

Lámpara

Luminario para sobreponer en mesa

Ángulo de apertura

120°

Color de luz

Blanco cálido / Blanco neutro / Blanco

Alimentación

5 V cc (Puerto USB tipo C)

Potencia

2 W

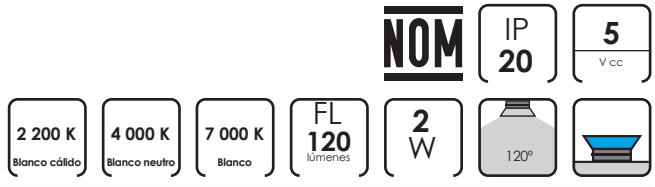



Doge.

MARBLE

iLumileds

ILUEURM3G9ITBB

Travertino acabado beige / cubierta negra

ILUEURM3G9ITBG

Travertino acabado beige / cubierta dorada



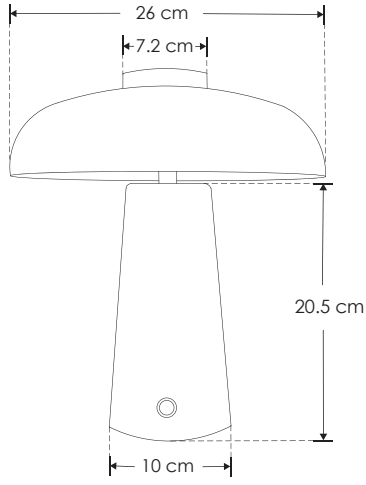

Nota: No incluye lámpara.

Lámparas recomendadas: **G92.5WWWCE, G92.5WWCE, G92.5W24CE, G95WDIMWWC, G95WDIM24C**

Material

Travertino acabado beige con cubierta de aluminio acabado negro / dorado (dependiendo del modelo)

Lámpara

Luminario para sobreponer en mesa

Base

Incluye 3 bases G9 de hasta 15 W máx. cada una

Ángulo de apertura

360° (Puede variar dependiendo de la lámpara que se le instale)

Alimentación

85 – 277 V ca

Potencia

45 W máx.





Bulbo.

MARBLE

iLumileds

NUEVA LÍNEA **ILUEURMBULB3WWWMN**

Mármol acabado negro

NUEVA LÍNEA **ILUEURMBULB3WWWTB**

Travertino acabado beige



Interruptor tipo botón
- Toque encender / apagar
- Mantenga presionado para variar el brillo

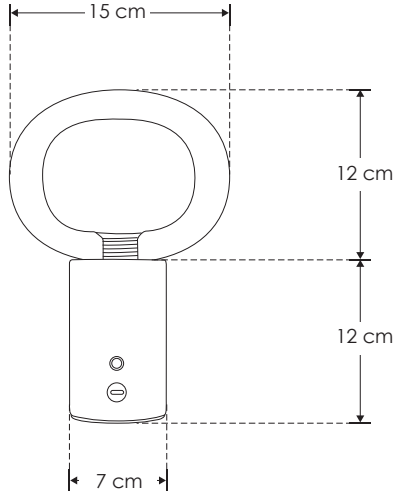

Nota: Alimentación via puerto USB
Tiempo para carga completa: **6 Horas.**
Duración de la batería: **8 Horas.**
Con posibilidad de reemplazar la lámpara interna modelo **G93WWW5VCC**

La temperatura de color indicada en el ícono corresponde a la fuente de luz.
El tono de luz percibido puede variar según los materiales y acabados del espacio donde se instale el luminario.

Material

Mármol acabado negro /
Travertino acabado beige

Lámpara

Luminario para sobreponer en mesa

Ángulo de apertura

360°

Color de luz

Blanco cálido

Alimentación

5 V cc (Puerto USB tipo C)

Potencia

3 W

NOM | IP 20 | 5 V cc | 2 400 K Blanco cálido | FL 180 lúmenes | 3 W | 360° | 2-3 step MACADAM | CRI 90



NUEVA LÍNEA

ILUEURMCLA2WWWMBL

Mármol Bulgarí



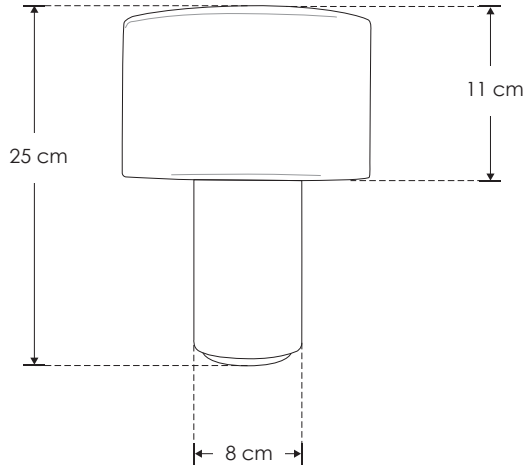

Nota: Alimentación via puerto USB
Tiempo para carga completa: **6 Horas.**
Duración de la batería: **8 Horas.**

La temperatura de color indicada en el ícono corresponde a la fuente de luz.
El tono de luz percibido puede variar según los materiales y acabados del espacio donde se instale el luminario.

Material

Mármol Bulgarí

Lámpara

Luminario para sobreponer en mesa

Ángulo de apertura

120°

Color de luz

Blanco cálido

Alimentación

5 V cc (Puerto USB tipo C)

Potencia

2 W

NOM | IP 20 | 5 V cc | 2 700 K Blanco cálido | FL 120 lúmenes | 2 W | 120° | 2-3 step MACADAM | CRI 90



Saturno.

MARBLE

iLumileds

NUEVA LÍNEA

ILUEURSSATE27PV

Piedra volcánica acabado natural



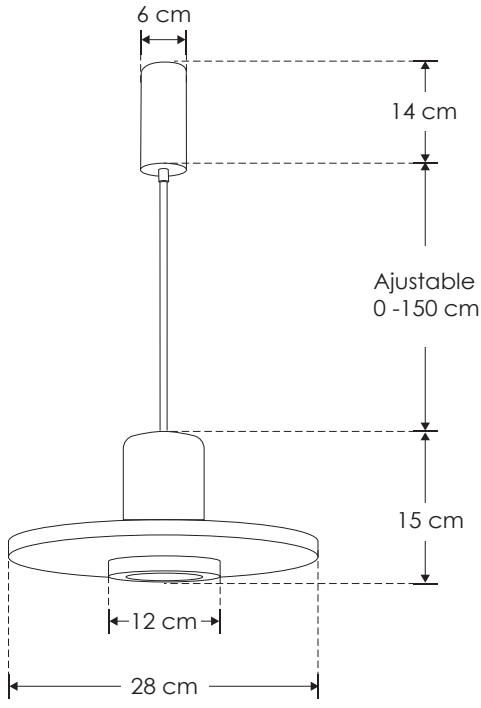

Nota: No incluye lámpara.

Material

Piedra volcánica acabado natural

Lámpara

Luminario para suspender en techo

Base

E27 de hasta 35 W máx.

Ángulo de apertura

120° (Puede variar dependiendo de la lámpara que se le instale)

Alimentación

85 - 277 V ca

Potencia

35 W máx.





Bullet.

NUEVA LÍNEA

ILUEURSBULLE27PV

Piedra volcánica acabado natural



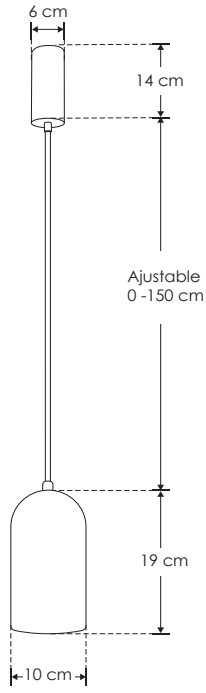

Nota: No incluye lámpara.

Material

Piedra volcánica acabado natural

Lámpara

Luminario para suspender en techo

Base

E27 de hasta 35 W máx.

Ángulo de apertura

120° (Puede variar dependiendo de la lámpara que se le instale)

Alimentación

85 - 277 V ca

Potencia

35 W máx.





Cylinder.

NUEVA LÍNEA

ILUEURSCYLE27PV

Piedra volcánica acabado natural



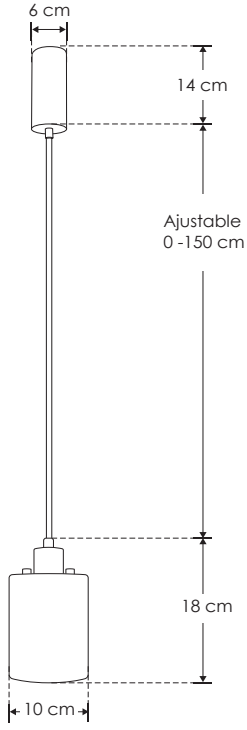

Nota: No incluye lámpara.

Material

Piedra volcánica acabado natural

Lámpara

Luminario para suspender en techo

Base

E27 de hasta 35 W máx.

Ángulo de apertura

120° (Puede variar dependiendo de la lámpara que se le instale)

Alimentación

85 - 277 V ca

Potencia

35 W máx.





Gota.

NUEVA LÍNEA **ILUEURSGOTA6WWWPV**
Piedra volcánica acabado natural

NUEVA LÍNEA **ILUEURSGOTA6WWWTB**
Travertino acabado beige

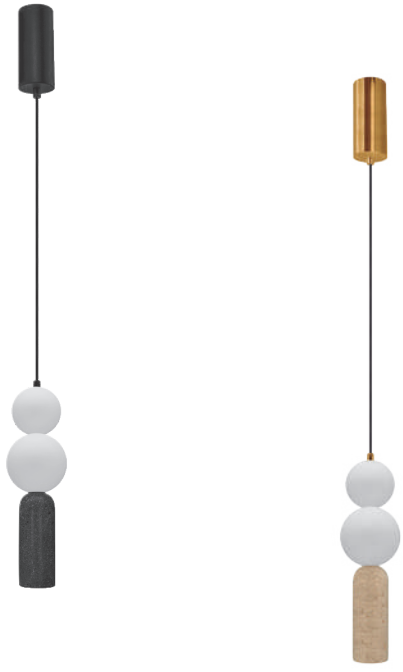

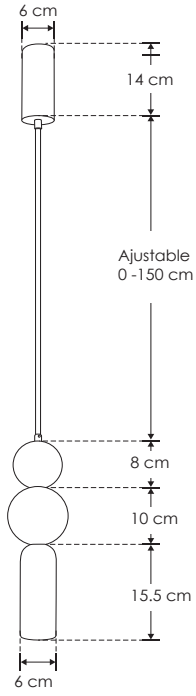

Nota: La temperatura de color indicada en el ícono corresponde a la fuente de luz.
El tono de luz percibido puede variar según los materiales y acabados del espacio donde se instale el luminario.

Material

Piedra volcánica acabado natural / Travertino acabado beige

Lámpara

Luminario para suspender en techo

Ángulo de apertura

360° esfera de cristal + 45° salida de luz inferior

Color de luz

Blanco cálido

Alimentación

85 - 265 V ca

Potencia

6 W

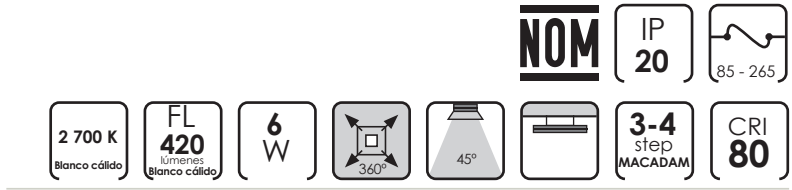



Florencia.

MARBLE

iLumileds

ILUEURSCILD3WWWTB

Travertino acabado beige



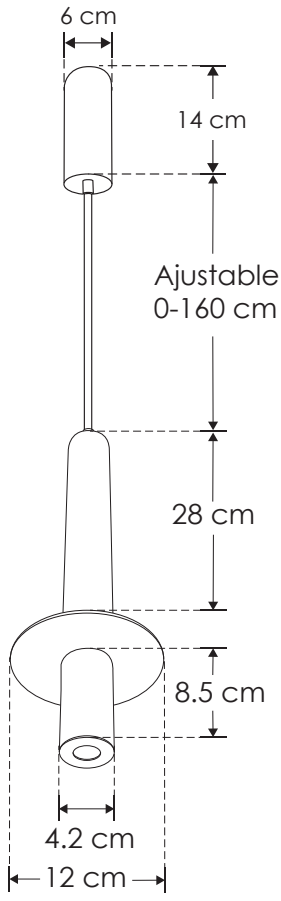

Nota: La temperatura de color indicada en el ícono corresponde a la fuente de luz. El tono de luz percibido puede variar según los materiales y acabados del espacio donde se instale el luminario.

Material

Travertino acabado beige

Lámpara

Luminario para suspender en techo

Ángulo de apertura

45°

Color de luz

Blanco cálido

Alimentación

85 – 265 V ca

Potencia

3 W

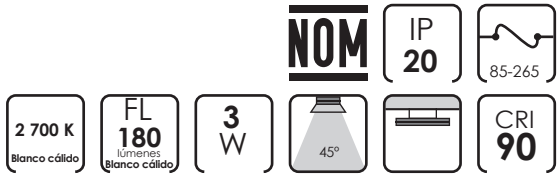



Paros.

MARBLE

iLumileds

ILUEURSCIL3WWWTB

Travertino acabado beige



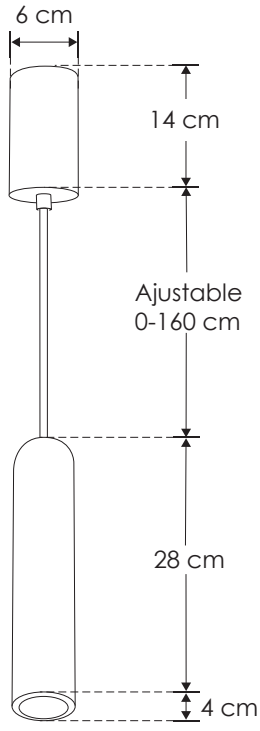

Nota: La temperatura de color indicada en el ícono corresponde a la fuente de luz. El tono de luz percibido puede variar según los materiales y acabados del espacio donde se instale el luminario.

Material

Travertino acabado beige

Lámpara

Luminario para suspender en techo

Ángulo de apertura

45°

Color de luz

Blanco cálido

Alimentación

100 - 265 V ca

Potencia

3 W

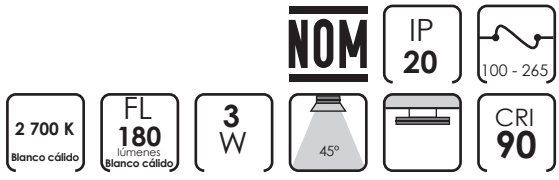



Canaletta.

MARBLE

iLumileds

ILUEURSC28CMGU10TB

Travertino acabado beige



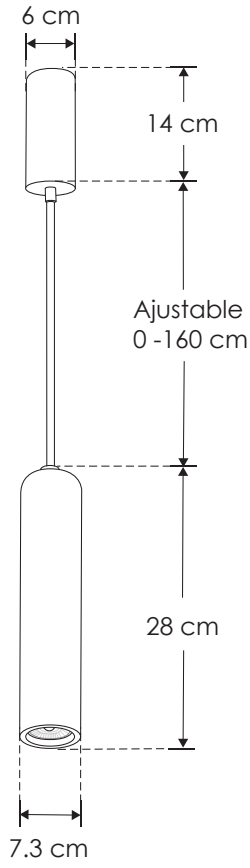

Nota: No incluye lámpara.

Lámparas recomendadas: **GU105WDWWE, GU105WDNWE, GU105WDWE, GU106WCCT, GU107WWW3860, GU107WW3860, GU107WWWE, GU107WNWE, GU107WWE**

Material

Travertino acabado beige

Lámpara

Luminario para suspender en techo

Base

GU10 de hasta 35 W máx.

Ángulo de apertura

120° (Puede variar dependiendo de la lámpara que se le instale)

Alimentación

85 - 277 V ca

Potencia

35 W máx.





Téo.

NUEVA LÍNEA

ILUEUR41948PV

Piedra volcánica acabado natural

ILUEUR41948TB

Travertino acabado beige

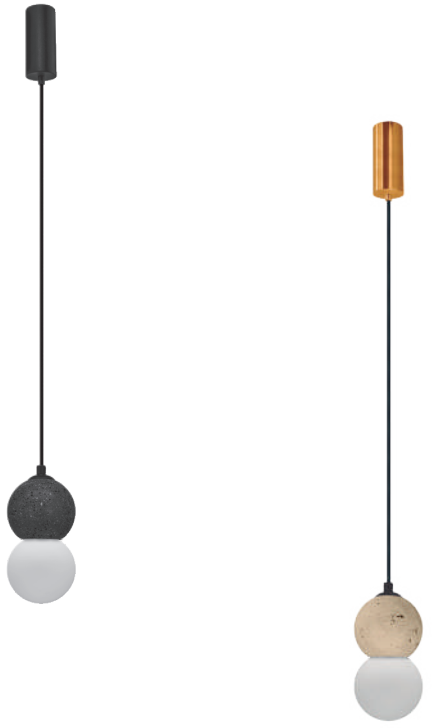

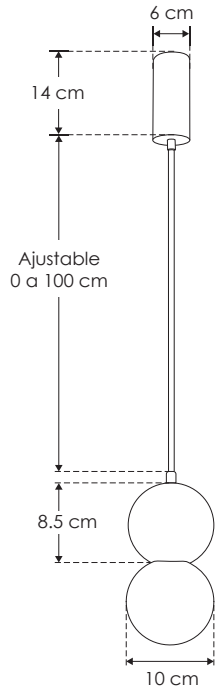

Nota: No incluye lámpara.

Lámparas recomendadas: **G92.5WWWCE, G92.5WWCE, G92.5W24CE, G95WDIMWWC, G95WDIM24C**

Material

Piedra volcánica acabado natural / Travertino acabado beige

Lámpara

Luminario para suspender en techo

Base

G9 de hasta 15 W máx.

Ángulo de apertura

360° (Puede variar dependiendo de la lámpara que se le instale)

Alimentación

100 - 265 V ca

Potencia

15 W máx.





Cápsula.

NUEVA LÍNEA

ILUEURSCAPE14TB

Travertino acabado beige



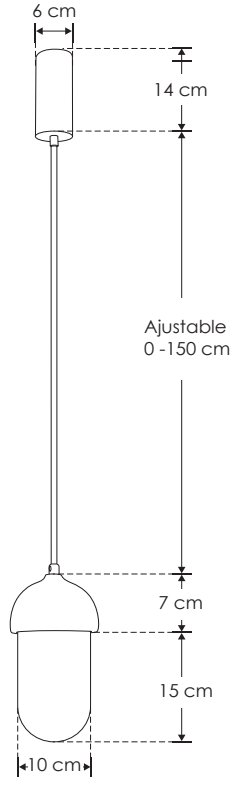

Nota: No incluye lámpara.

Material

Travertino acabado beige

Lámpara

Luminario para suspender en techo

Base

E14 de hasta 15 W máx.

Ángulo de apertura

270° (Puede variar dependiendo de la lámpara que se le instale)

Alimentación

85 - 277 V ca

Potencia

15 W máx.





Marblea.

MARBLE

iLumileds

ILUEURS1ESFDG9TB

Travertino acabado beige



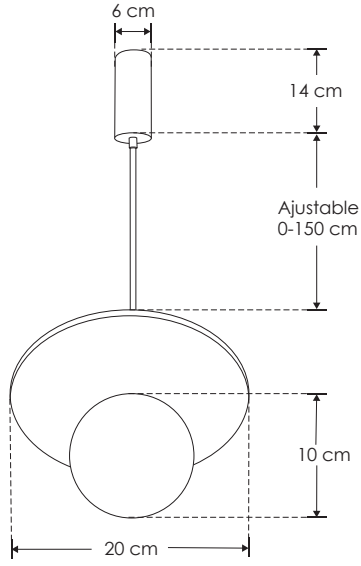

Nota: No incluye lámpara.

Lámparas recomendadas: **G92.5WWWCE, G92.5WWCE, G92.5W24CE, G95WDIMWWC, G95WDIM24C**

Material

Travertino acabado beige

Lámpara

Luminario para suspender en techo

Base

G9 de hasta 15 W máx.

Ángulo de apertura

360° (Puede variar dependiendo de la lámpara que se le instale)

Alimentación

85 - 277 V ca

Potencia

15 W máx.





Loggia.

MARBLE

iLumileds

ILUEURS1ESFG9TB

Travertino acabado beige



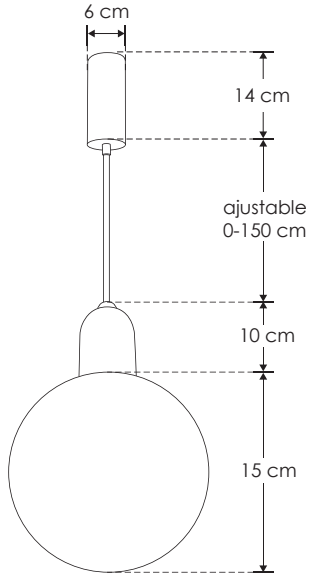

Nota: No incluye lámpara.

Lámparas recomendadas: **G92.5WWWCE, G92.5WWCE, G92.5W24CE, G95WDIMWWC, G95WDIM24C, G99WWWCE, G99W24CE**

Material

Travertino acabado beige

Lámpara

Luminario para suspender en techo

Base

G9 de hasta 15 W máx.

Ángulo de apertura

360° (Puede variar dependiendo de la lámpara que se le instale)

Alimentación

85 - 277 V ca

Potencia

15 W máx.





Fragmento.

NUEVA LÍNEA

ILUEURSFRAGG9MN

Mármol acabado negro

NUEVA LÍNEA

ILUEURSFRAGG9TB

Travertino acabado beige



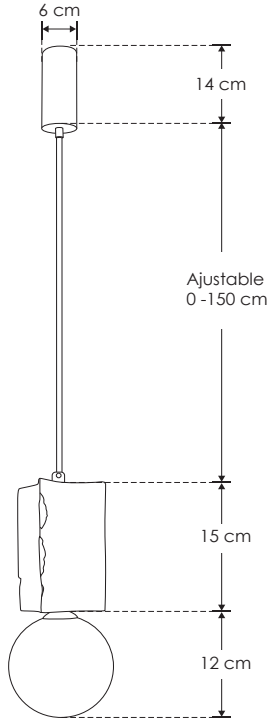

Nota: No incluye lámpara.

Lámparas recomendadas: **G92.5WWWCE, G92.5WWCE, G92.5W24CE, G95WDIMWWC, G95WDIM24C, G99WWWCE, G99W24CE**

Material

Mármol acabado negro / Travertino acabado beige

Lámpara

Luminario para suspender en techo

Base

G9 de hasta 15 W máx.

Ángulo de apertura

360° (Puede variar dependiendo de la lámpara que se le instale)

Alimentación

85 - 277 V ca máx.

Potencia

15 W máx.





Kite.

NUEVA LÍNEA

ILUEURSKITEG9MN

Mármol acabado negro

NUEVA LÍNEA

ILUEURSKITEG9TB

Travertino acabado beige





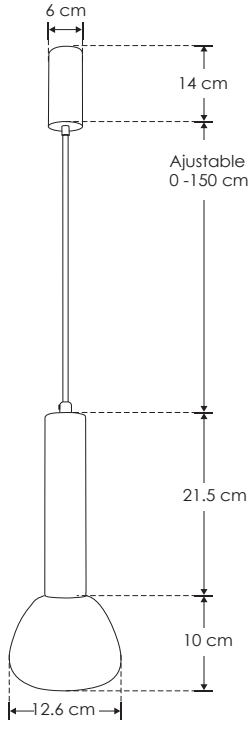

Nota: No incluye lámpara.

Lámparas recomendadas: **G92.5WWWCE, G92.5WWCE, G92.5W24CE, G95WDIMWWC, G95WDIM24C, G99WWWCE, G99W24CE**

Material

Mármol acabado negro / Travertino acabado beige

Lámpara

Luminario para suspender en techo

Base

G9 de hasta 15 W máx.

Ángulo de apertura

270° (Puede variar dependiendo de la lámpara que se le instale)

Alimentación

85 - 277 V ca máx.

Potencia

15 W máx.





Hemisphere.

MARBLE

iLumileds

NUEVA LÍNEA

ILUEURSHEMG9MN

Mármol acabado negro



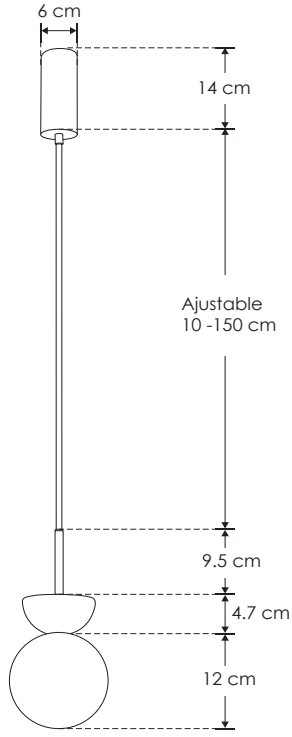

Nota: No incluye lámpara.

Lámparas recomendadas: **G92.5WWWCE, G92.5WWCE, G92.5W24CE, G95WDIMWWC, G95WDIM24C, G99WWWCE, G99W24CE**

Material

Mármol acabado negro

Lámpara

Luminario para suspender en techo

Base

G9 de hasta 15 W máx.

Ángulo de apertura

360° (Puede variar dependiendo de la lámpara que se le instale)

Alimentación

85 - 277 V ca máx.

Potencia

15 W máx.





DaLis.

ILUEUR20046CG

Concreto acabado gris

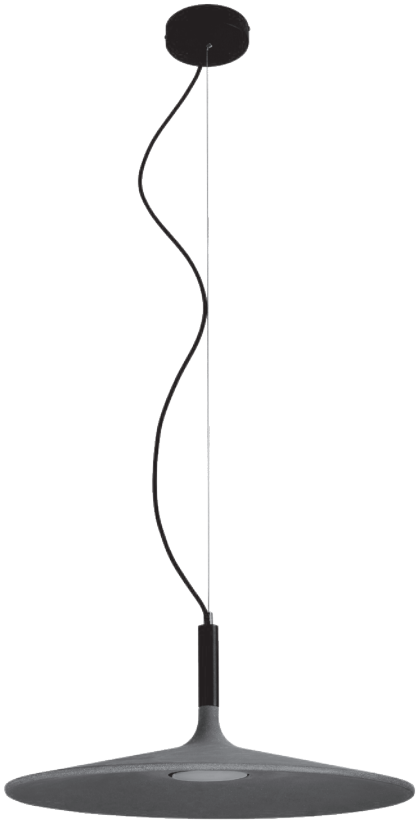

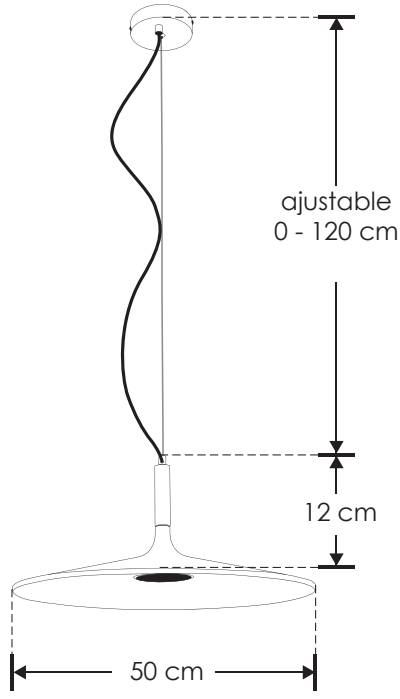

Material

Concreto acabado gris

Lámpara

Luminario para suspender en techo

Ángulo de apertura

120°

Color de luz

Blanco cálido

Alimentación

100 - 265 V ca

Potencia

10 W

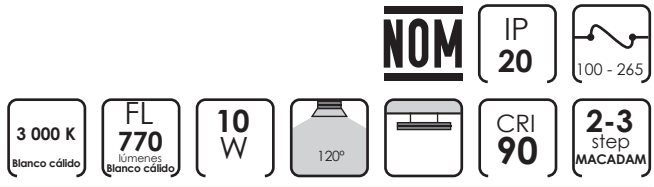



ILUEUR7506CG

Concreto acabado gris

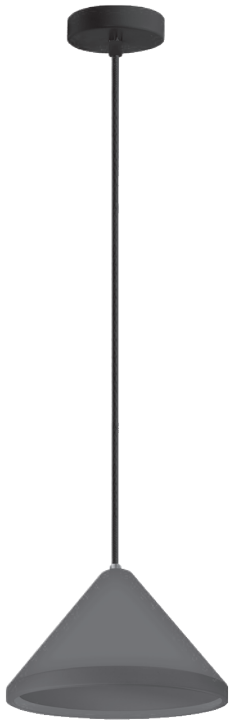

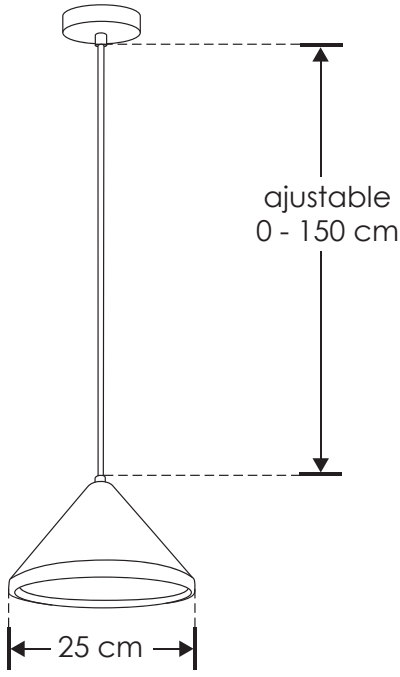

Nota: No incluye lámpara.

Material

Concreto acabado gris

Lámpara

Luminario para suspender en techo

Base

E27 de hasta 25 W máx.

Ángulo de apertura

120° (Puede variar dependiendo de la lámpara que se le instale)

Alimentación

277 V ca máx.

Potencia

25 W máx.





PLá.

ILUEURGX7514CG

Concreto acabado gris

ILUEURGX7514YW

Yeso acabado blanco



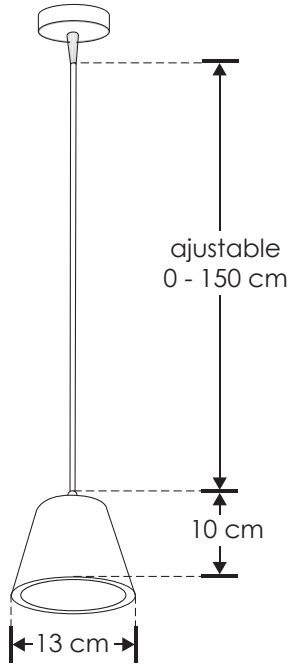

Nota: Incluye lámpara GX53

Material

Concreto acabado gris / Yeso acabado blanco

Lámpara

Luminario para suspender en techo

Base

GX53

Ángulo de apertura

120°

Alimentación

110 – 220 V ca

Potencia

5 W

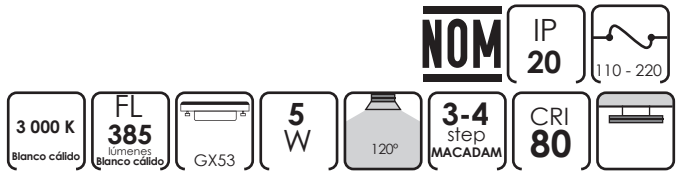



Lutréc.

ILUEUR7516CG

Concreto acabado gris



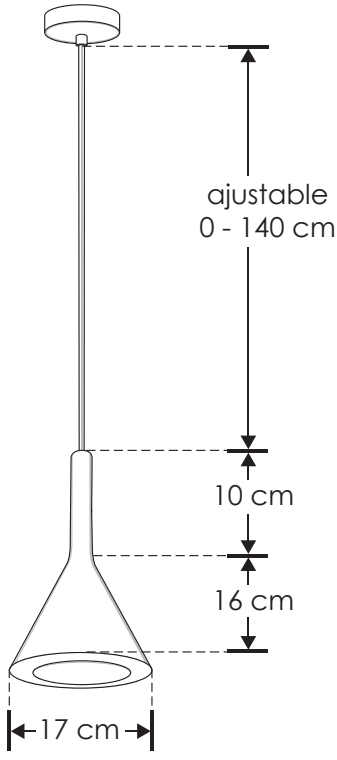

Nota: No incluye lámpara.

Material

Concreto acabado gris

Lámpara

Luminario para suspender en techo

Base

E27 de hasta 25 W máx.

Ángulo de apertura

120° (Puede variar dependiendo de la lámpara que se le instale)

Alimentación

277 V ca máx.

Potencia

25 W máx.





Pina Yeso.

ILUEUR7524YW

Yeso acabado blanco

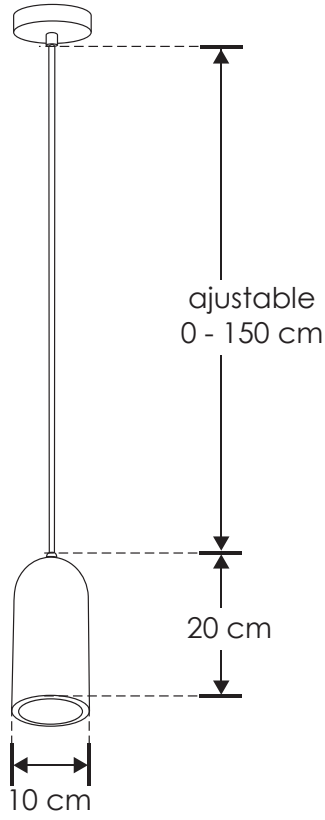

Nota: No incluye lámpara.

Material

Yeso acabado blanco

Lámpara

Luminario para suspender en techo

Base

E27 de hasta 25 W máx.

Ángulo de apertura

120° (Puede variar dependiendo de la lámpara que se le instale)

Alimentación

277 V ca máx.

Potencia

25 W máx.





Téo Dual.

ILUEURESF08CMCG
Concreto acabado gris 15 cm

ILUEURESF12CMCG
Concreto acabado gris 22 cm

ILUEURESF21CMCG
Concreto acabado gris 21 cm



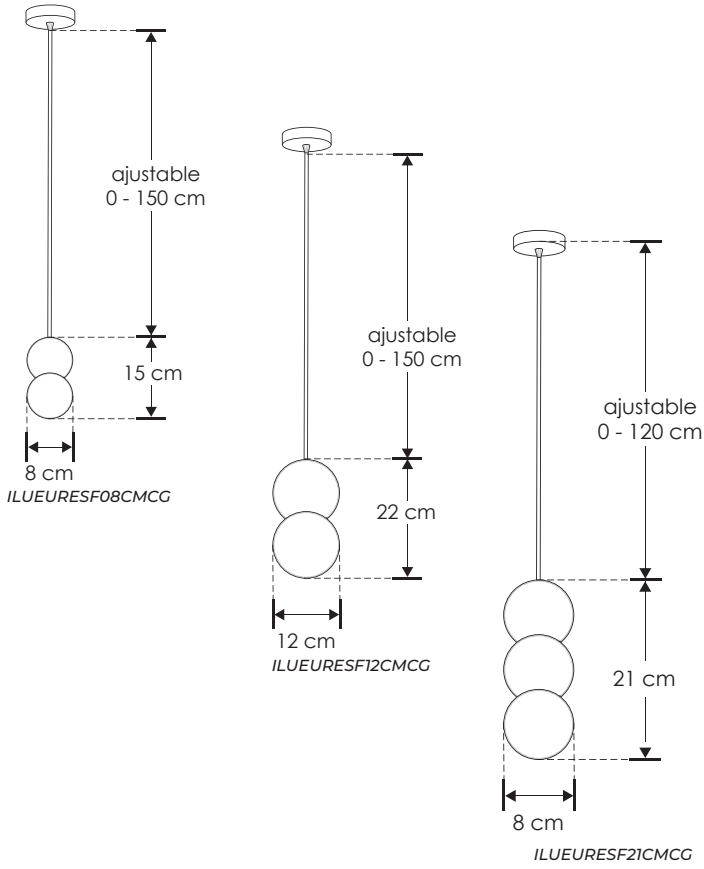

Nota: No incluye lámpara.

Lámparas recomendadas: **G92.5WWWCE, G92.5WWCE, G92.5W24CE, G95WDIMWWC, G95WDIM24C**

Material

Concreto acabado gris

Lámpara

Luminario para suspender en techo

Base

G9 de hasta 15 W máx.

Ángulo de apertura

120° (Puede variar dependiendo de la lámpara que se le instale)

Alimentación

277 V ca máx.

Potencia

15 W máx.





Laga Concreto.

ILUCONCREE1403

Concreto acabado gris



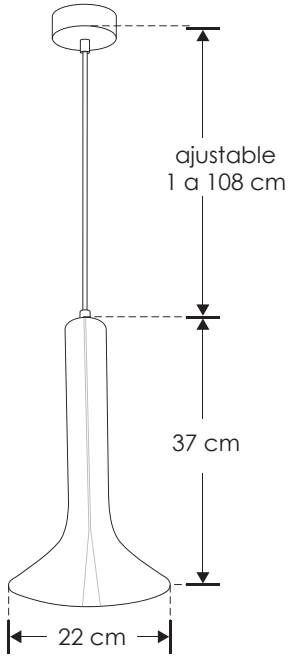

Nota: No incluye lámpara.

Material

Concreto acabado gris

Lámpara

Luminario para suspender en techo

Base

E14 de hasta 6 W máx.

Ángulo de apertura

120° (Puede variar dependiendo de la lámpara que se le instale)

Alimentación

277 V ca máx.

Potencia

6 W máx.





ArceL Concreto.

ILUCONCRE4.5W06

Concreto acabado gris



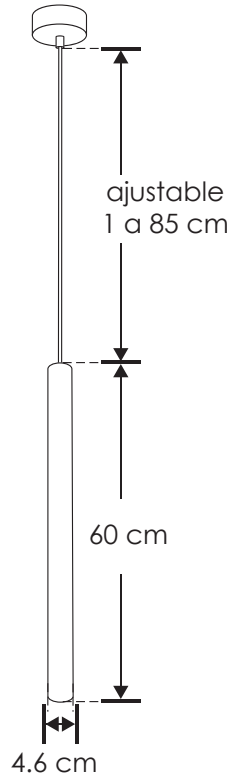

Material

Concreto acabado gris

Lámpara

Luminario para suspender en techo

Ángulo de apertura

38°

Color de luz

Blanco cálido

Alimentación

85 - 265 V ca

Potencia

4.5 W

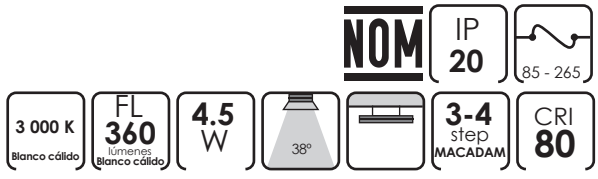



ArceL Concreto.

ILUCONCRE4.5W07

Concreto acabado gris



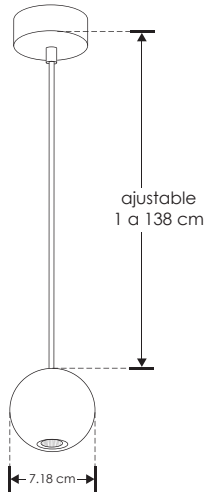

Material

Concreto acabado gris

Lámpara

Luminario para suspender en techo

Ángulo de apertura

38°

Color de luz

Blanco cálido

Alimentación

85 - 265 V ca

Potencia

4.5 W

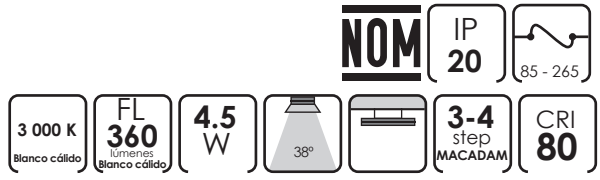



Memfis.

ILUEUR30010CG

Concreto acabado gris

ILUEUR30010YW

Yeso acabado blanco

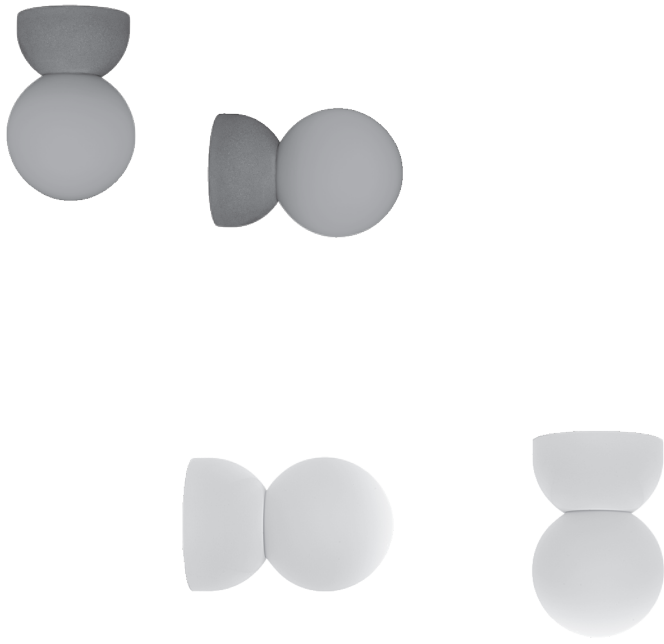

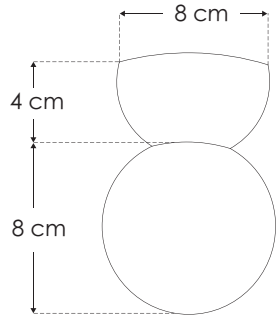

Nota: No incluye lámpara.

Lámparas recomendadas: **G92.5WWWCE, G92.5WWCE, G92.5W24CE, G95WDIMWWC, G95WDIM24C**

Material

Concreto acabado gris / Yeso acabado blanco

Lámpara

Luminario para sobreponer en muro o techo

Base

G9 de hasta 5 W máx.

Ángulo de apertura

270° (Puede variar dependiendo de la lámpara que se le instale)

Alimentación

277 V ca máx.

Potencia

5 W máx.





Etori Yeso.

ILUEURTRIM6502W

Yeso acabado blanco



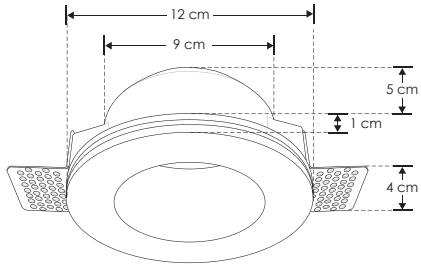



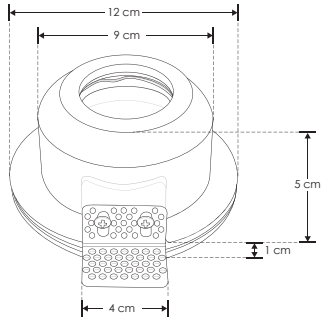



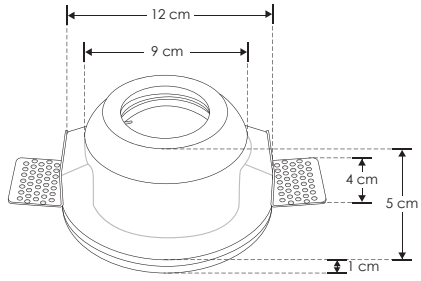

Nota: No incluye lámpara.

Lámparas recomendadas: **GU105WDWWE, GU105WDNWE, GU105WDWE, GU106WCCT, GU107WWW3860, GU107WW3860, GU107WWWE, GU107WNWE, GU107WWE, GU109WWW, GU109WNW, GU109WDWW, GU109WDNW, GU109WDW**

Material

Yeso acabado blanco

Lámpara

Trimless (Sin sujeción visible), para empotrar en techo

Base

GU10 de hasta 25 W máx.

Ángulo de apertura

120° (Puede variar dependiendo de la lámpara que se le instale)

Alimentación

85 - 277 V ca

Potencia

25 W máx.





Mox.

ILUEUR6008CG

Concreto acabado gris

ILUEUR6008YW

Yeso acabado blanco

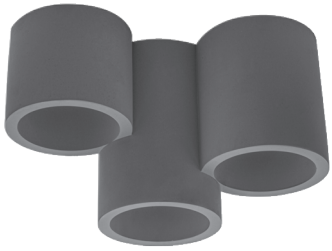



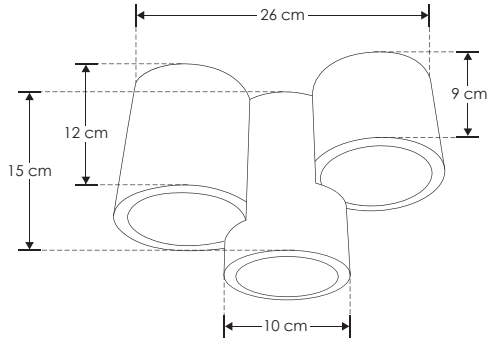

Nota: No incluye lámpara.

Lámparas recomendadas: **GU105WDWWE, GU105WDNWE, GU105WDWE, GU106WCCT, GU107WWW3860, GU107WW3860, GU107WWWE, GU107WNWE, GU107WWE**

Material

Concreto acabado gris / Yeso acabado blanco

Lámpara

Luminario para sobreponer en techo

Base

Incluye 3 bases GU10 de hasta 25 W máx. cada una

Ángulo de apertura

120° (Puede variar dependiendo de la lámpara que se le instale)

Alimentación

100 - 277 V ca

Potencia

75 W máx.





Lajos.

ILUEUR6009CG

Concreto acabado gris

ILUEUR6009YW

Yeso acabado blanco

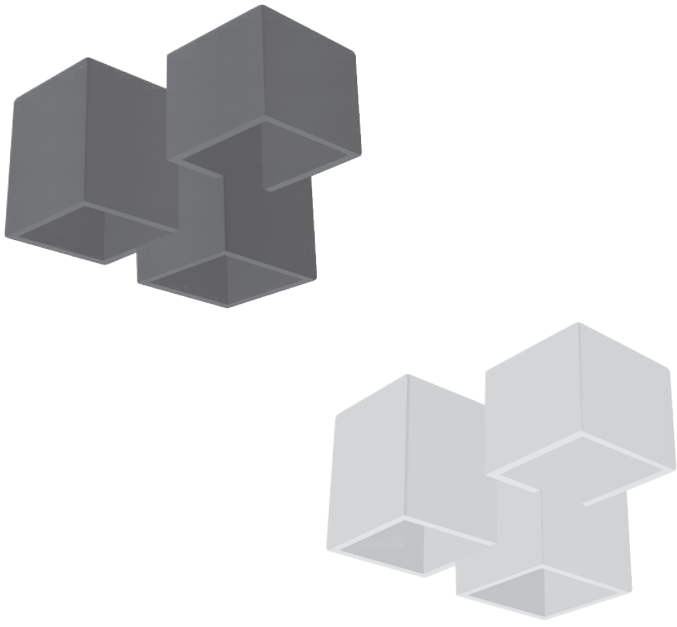

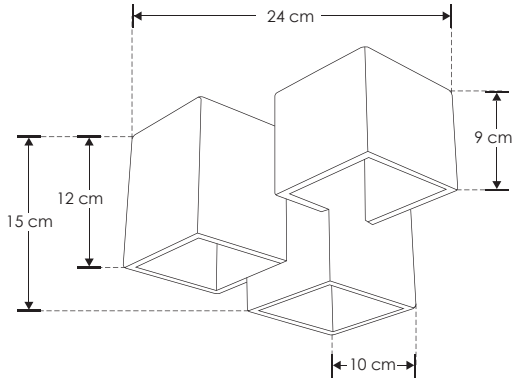

Nota: No incluye lámpara.

Lámparas recomendadas: **GU105WDWWE, GU105WDNWE, GU105WDWE, GU106WCCT, GU107WWW3860, GU107WW3860, GU107WWWE, GU107WNWE, GU107WWE**

Material

Concreto acabado gris / Yeso acabado blanco

Lámpara

Luminario para sobreponer en techo

Base

Incluye 3 bases GU10 de hasta 25 W máx. cada una

Ángulo de apertura

120° (Puede variar dependiendo de la lámpara que se le instale)

Alimentación

100 - 277 V ca

Potencia

75 W máx.





Joger.

ILUEUR8017CG

Concreto acabado gris

ILUEUR8017YW

Yeso acabado blanco

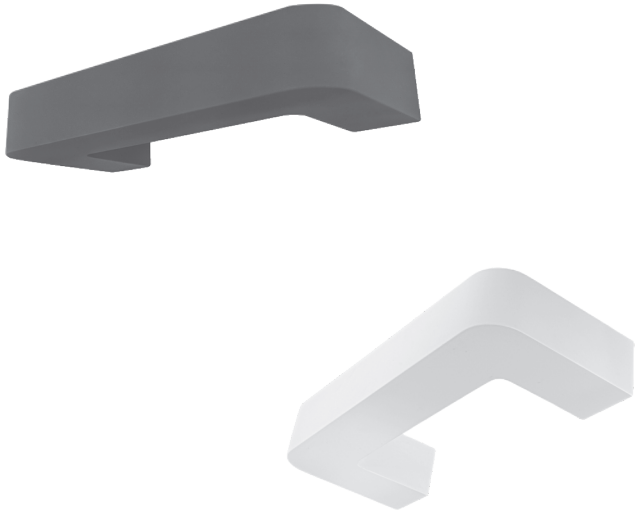

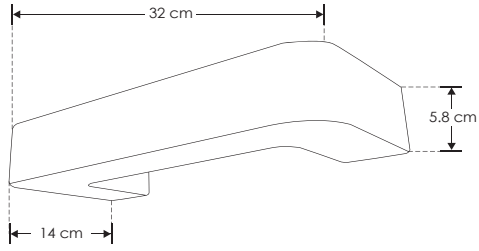

Nota: No incluye lámpara.

Lámparas recomendadas: **G92.5WWWCE, G92.5WWCE, G92.5W24CE, G95WDIMWWC, G95WDIM24C, G99WWWCE, G99W24CE**

Material

Concreto acabado gris / Yeso acabado blanco

Lámpara

Luminario para sobreponer en muro

Base

G9 de hasta 15 W máx.

Ángulo de apertura

120° (Puede variar dependiendo de la lámpara que se le instale)

Alimentación

277 V ca máx.

Potencia

15 W máx.





Tadao.

ILUEUR8015CG

Concreto acabado gris

ILUEUR8015YW

Yeso acabado blanco

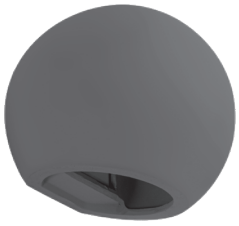



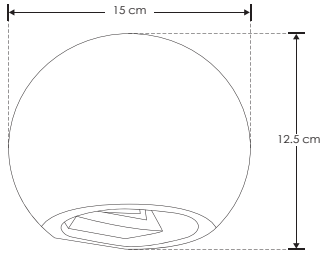

Nota: No incluye lámpara.

Lámparas recomendadas: **G92.5WWWCE, G92.5WWCE, G92.5W24CE, G95WDIMWWC, G95WDIM24C, G99WWWCE, G99W24CE**

Material

Concreto acabado gris / Yeso acabado blanco

Lámpara

Luminario para sobreponer en muro

Base

G9 de hasta 15 W máx.

Ángulo de apertura

120° (Puede variar dependiendo de la lámpara que se le instale)

Alimentación

277 V ca máx.

Potencia

15 W máx.



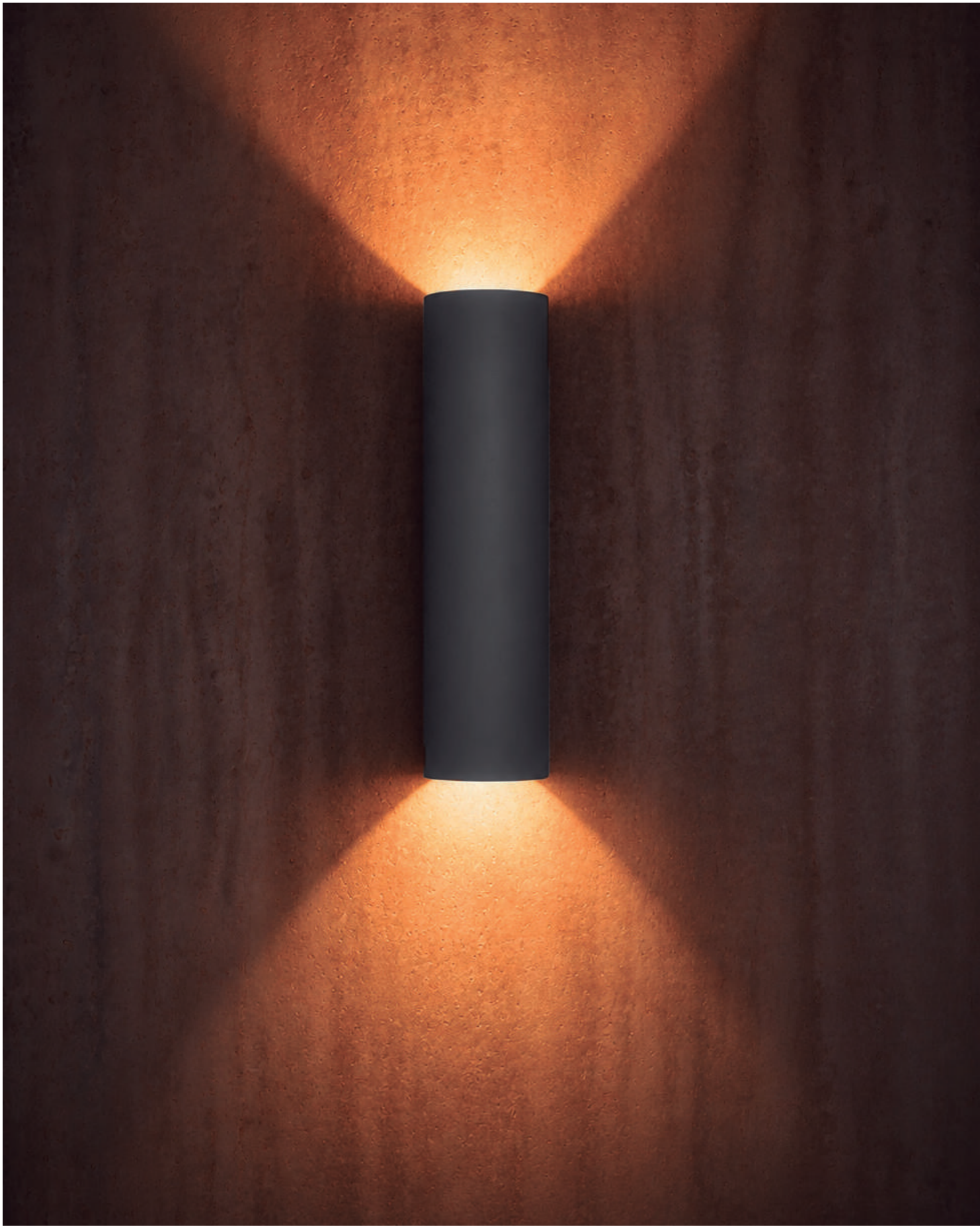

Váser.

ILUEUR8016CG

Concreto acabado gris

ILUEUR8016YW

Yeso acabado blanco





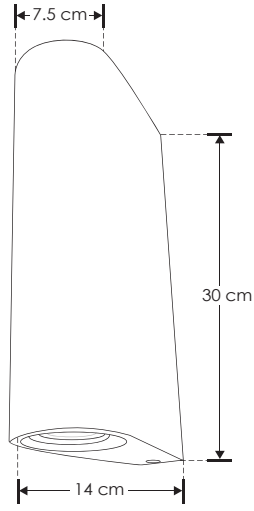

Nota: No incluye lámpara.

Lámparas recomendadas: **GU105WDWWE, GU105WDNWE, GU105WDWE, GU106WCCT, GU107WWW3860, GU107WW3860, GU107WWWE, GU107WNWE, GU107WWE, GU109WWW, GU109WNW, GU109WDWW, GU109WDNW, GU109WDW**

Material

Concreto acabado gris / Yeso acabado blanco

Lámpara

Luminario para sobreponer en muro

Base

2 Bases GU10 de hasta 25 W máx.

Ángulo de apertura

120° (Puede variar dependiendo de la lámpara que se le instale)

Alimentación

100 - 277 V ca

Potencia

50 W máx.



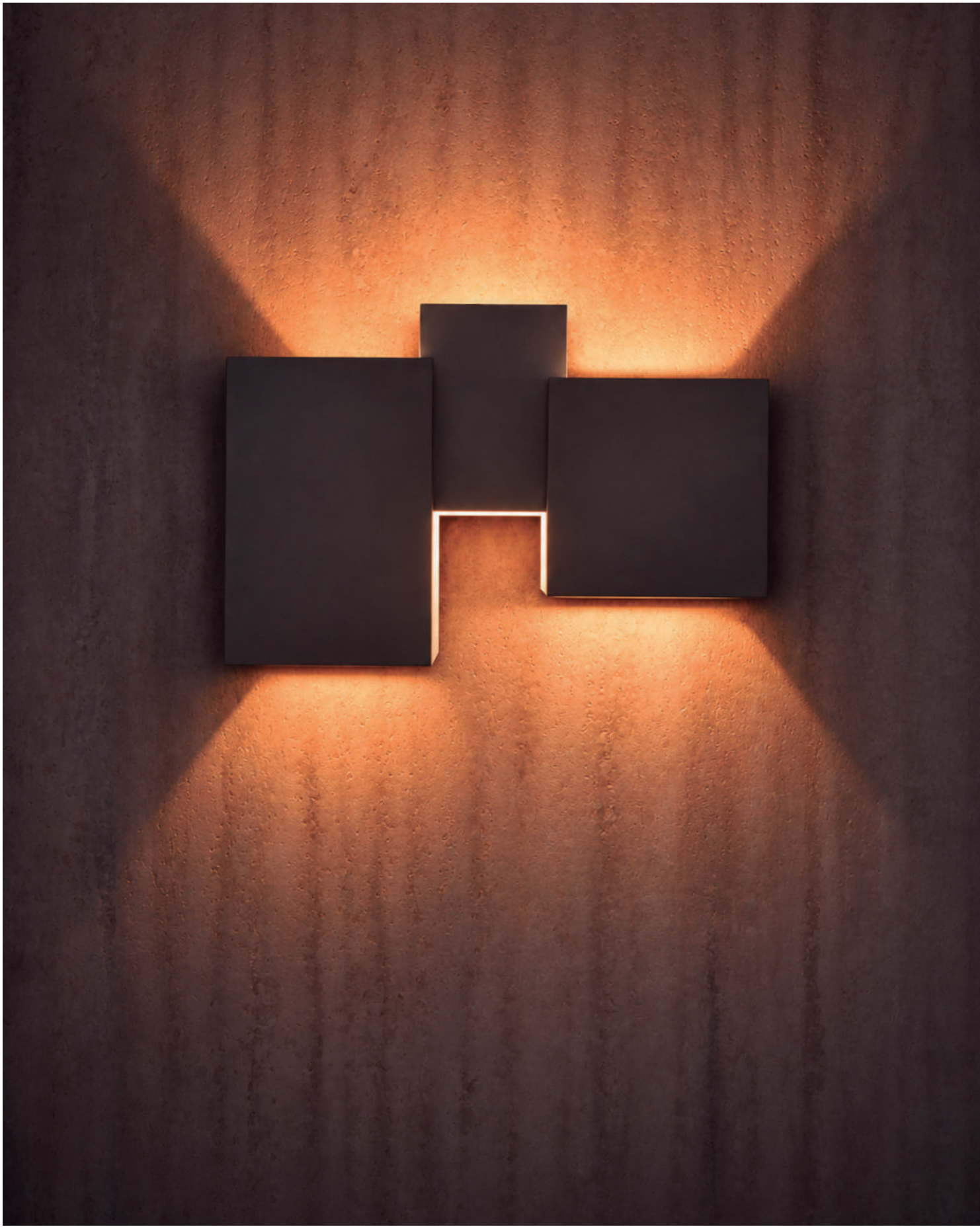

Vau.

ILUEUR8020CG

Concreto acabado gris

ILUEUR8020YW

Yeso acabado blanco

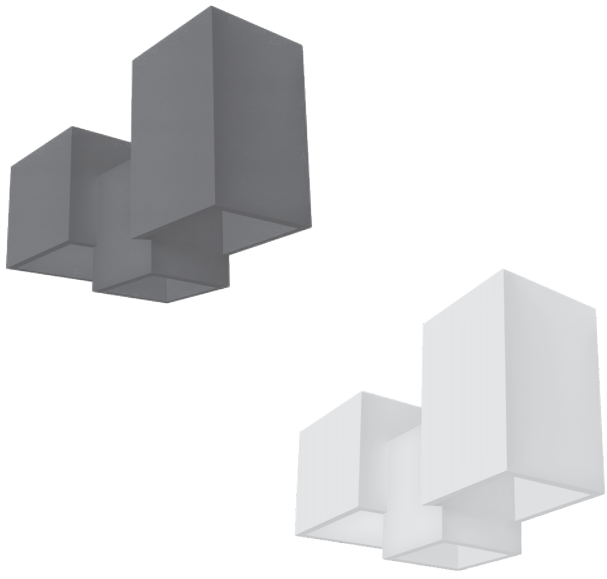

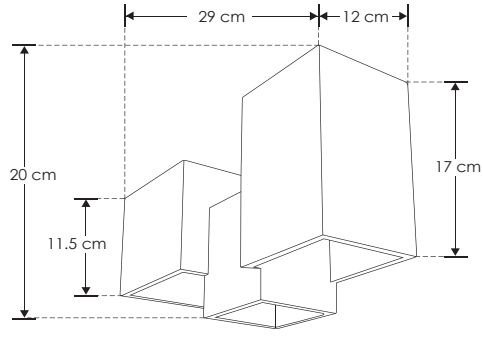

Nota: No incluye lámpara.

Lámparas recomendadas: **G92.5WWWCE, G92.5WWCE, G92.5W24CE, G95WDIMWWC, G95WDIM24C**

Material

Concreto acabado gris / Yeso acabado blanco

Lámpara

Luminario para sobreponer en muro

Base

3 Bases G9 de hasta 15 W máx. cada una

Ángulo de apertura

120° (Puede variar dependiendo de la lámpara que se le instale)

Alimentación

100 - 277 V ca

Potencia

45 W máx.





MoLín.

ILUEUR8021CG

Concreto acabado gris

ILUEUR8021YW

Yeso acabado blanco

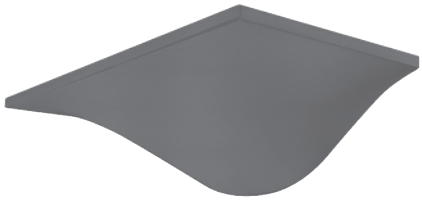



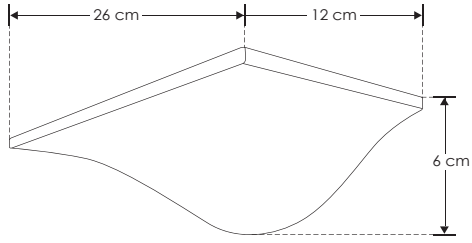

Nota: No incluye lámpara.

Lámparas recomendadas: **G92.5WWWCE, G92.5WWCE, G92.5W24CE, G95WDIMWWC, G95WDIM24C, G99WWWCE, G99W24CE**

Material

Concreto acabado gris / Yeso acabado blanco

Lámpara

Luminario para sobreponer en muro

Base

G9 de hasta 15 W máx.

Ángulo de apertura

120° (Puede variar dependiendo de la lámpara que se le instale)

Alimentación

277 V ca máx.

Potencia

15 W máx.





Tauti.

ILUEUR8022CG

Concreto acabado gris

ILUEUR8022YW

Yeso acabado blanco

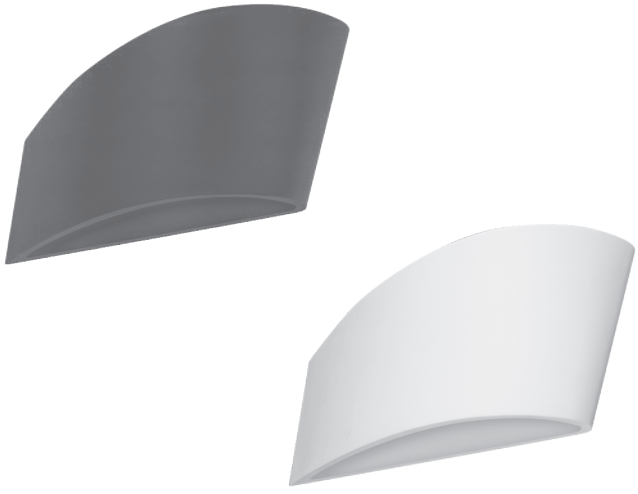

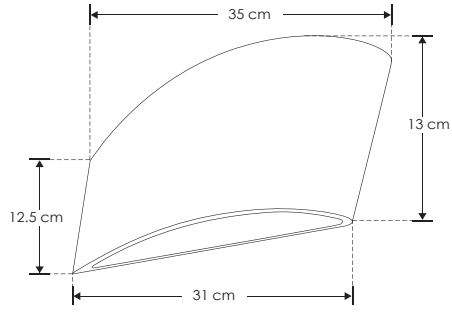

Nota: No incluye lámpara.

Material

Concreto acabado gris / Yeso acabado blanco

Lámpara

Luminario para sobreponer en muro

Base

E14 de hasta 25 W máx.

Ángulo de apertura

120° (Puede variar dependiendo de la lámpara que se le instale)

Alimentación

277 V ca máx.

Potencia

25 W máx.





Estelo.

NUEVA LÍNEA

ILUEURBESTE5WWWCG

Concreto acabado gris



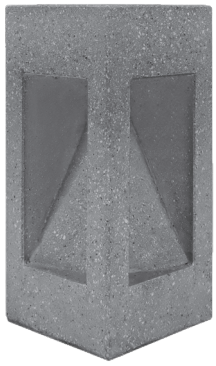

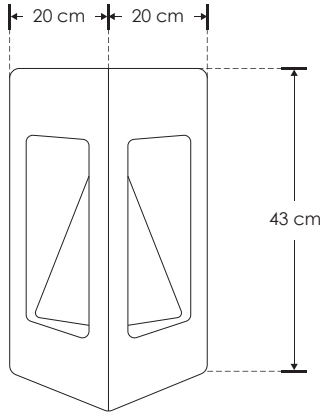

Nota: Fabricación en diferentes colores y texturas de concreto.* Hecho en México.

Envíos: Para entregas fuera de CDMX y Estado de México, consulta condiciones y costos con tu asesor comercial.

Peso: 30 Kg

Material

Concreto acabado gris

Lámpara

Luminario para sobreponer en piso (tipo bolardo)

Ángulo de apertura

38°

Color de luz

Blanco cálido

Alimentación

110 - 130 V ca

Potencia

5 W

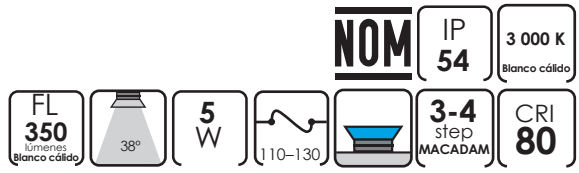

* Consulta con tu asesor comercial las opciones de colores y texturas disponibles. Aplican restricciones.



Ojimel.

NUEVA LÍNEA

ILUEURBOJI5WWWCG

Concreto acabado gris

Peso: 29 K

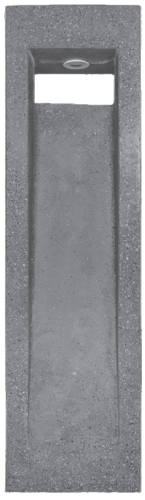



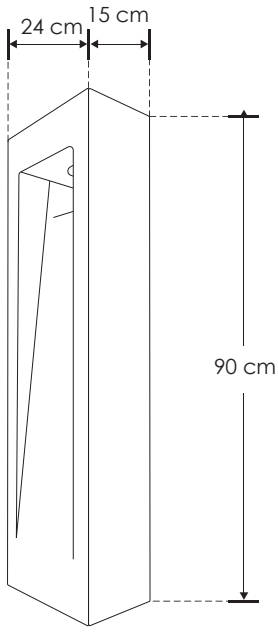

Nota: Fabricación en diferentes colores y texturas de concreto.* Hecho en México.

Envíos: Para entregas fuera de CDMX y Estado de México, consulta condiciones y costos con tu asesor comercial.

Peso: 62 Kg

Material

Concreto acabado gris

Lámpara

Luminario para sobreponer en piso (tipo bolardo)

Ángulo de apertura

38°

Color de luz

Blanco cálido

Alimentación

110 - 130 V ca

Potencia

5 W

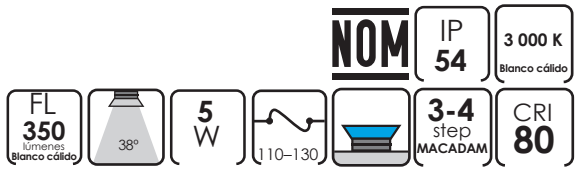

* Consulta con tu asesor comercial las opciones de colores y texturas disponibles. Aplican restricciones.


452

Senda.

NUEVA LÍNEA

ILUEURBSEN5WWWCG

Concreto acabado gris

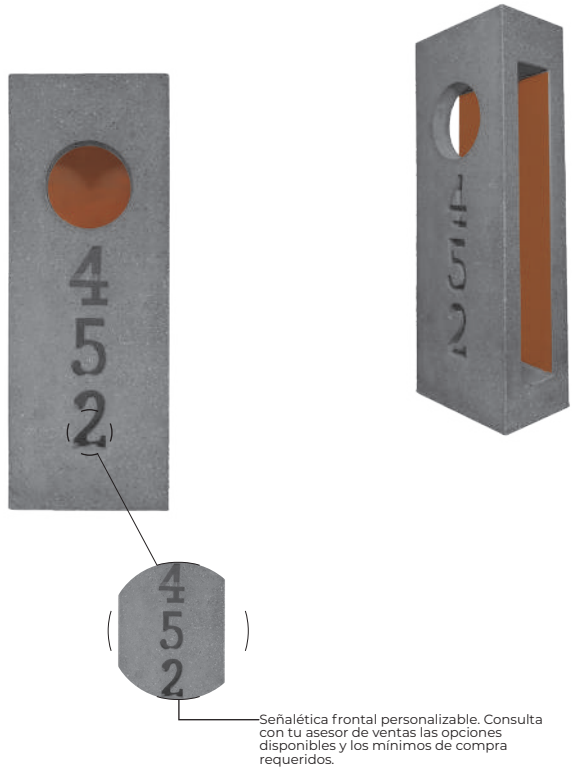

Señalética frontal personalizable. Consulta con tu asesor de ventas las opciones disponibles y los mínimos de compra requeridos.

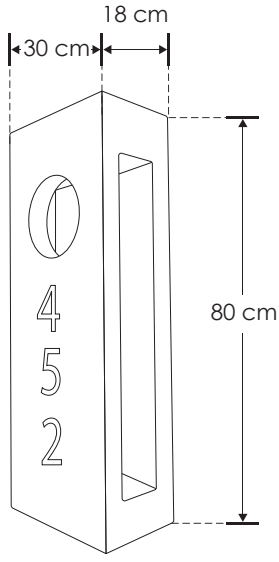

Nota: Fabricación en diferentes colores y texturas de concreto.* Hecho en México.

Envíos: Para entregas fuera de CDMX y Estado de México, consulta condiciones y costos con tu asesor comercial.

Peso: 44 Kg

Material

Concreto acabado gris

Lámpara

Luminario para sobreponer en piso (tipo bolardo)

Ángulo de apertura

38°

Color de luz

Blanco cálido

Alimentación

110 - 130 V ca

Potencia

5 W

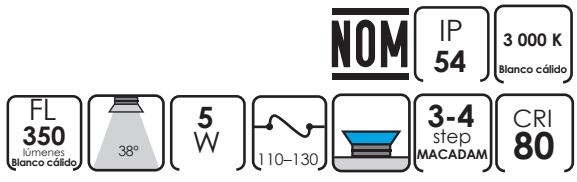

* Consulta con tu asesor comercial las opciones de colores y texturas disponibles. Aplican restricciones.



Umbra.

NUEVA LÍNEA

ILUEURBUMB5WWWCG

Concreto acabado gris



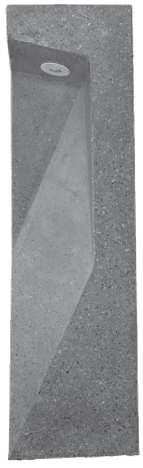

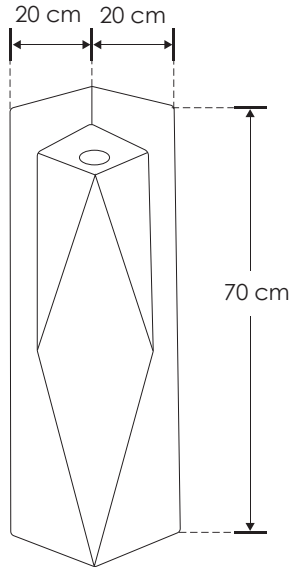

Nota: Fabricación en diferentes colores y texturas de concreto.* Hecho en México.

Envíos: Para entregas fuera de CDMX y Estado de México, consulta condiciones y costos con tu asesor comercial.

Peso: 60 Kg

Material

Concreto acabado gris

Lámpara

Luminario para sobreponer en piso (tipo bolardo)

Ángulo de apertura

38°

Color de luz

Blanco cálido

Alimentación

110 - 130 V ca

Potencia

5 W

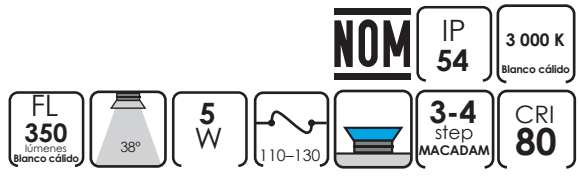

* Consulta con tu asesor comercial las opciones de colores y texturas disponibles. Aplican restricciones.



Yhoal.

NUEVA LÍNEA

ILUEURBYHO5WWWCG

Concreto acabado gris

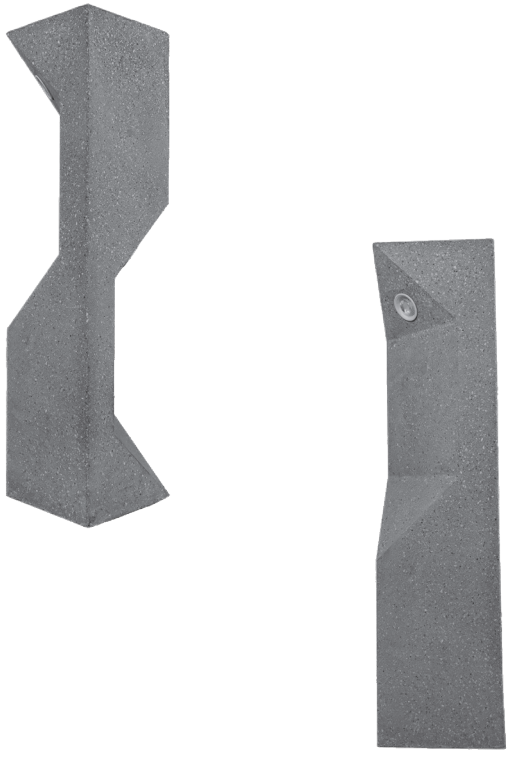

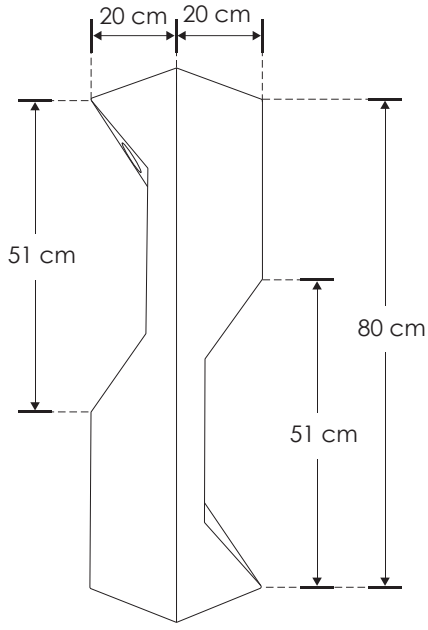

Nota: Fabricación en diferentes colores y texturas de concreto.* Hecho en México.

Envíos: Para entregas fuera de CDMX y Estado de México, consulta condiciones y costos con tu asesor comercial.

Peso: 62 Kg

Material

Concreto acabado gris

Lámpara

Luminario para sobreponer en piso (tipo bolardo)

Ángulo de apertura

38°

Color de luz

Blanco cálido

Alimentación

110 - 130 V ca

Potencia

5 W

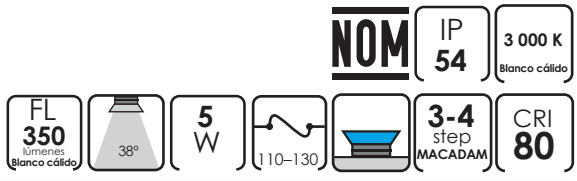

* Consulta con tu asesor comercial las opciones de colores y texturas disponibles. Aplican restricciones.



Oslo.

ILUB20CM5WWWCG
Concreto acabado gris

NUEVA LÍNEA

ILUB20CM5WWWTB
Concreto con acabado tipo travertino beige



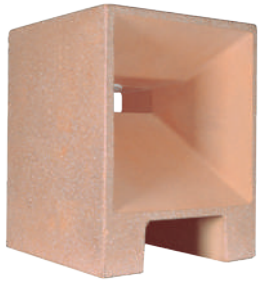

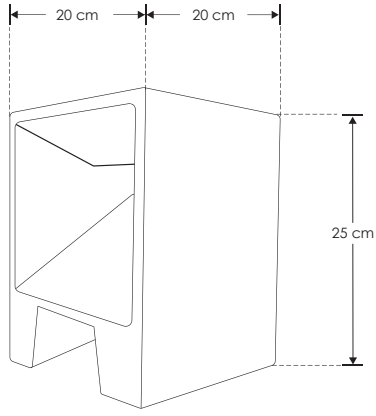

Nota: Fabricación en diferentes colores y texturas de concreto.* Hecho en México.

Envíos: Para entregas fuera de CDMX y Estado de México, consulta condiciones y costos con tu asesor comercial.
Peso: 13 Kg

Material

Concreto acabado gris / tipo travertino beige

Lámpara

Luminario para sobreponer en piso (tipo bolardo)

Ángulo de apertura

38°

Color de luz

Blanco cálido

Alimentación

110 - 130 V ca

Potencia

5 W

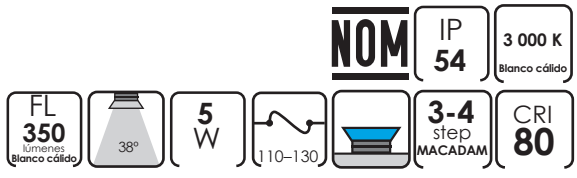

* Consulta con tu asesor comercial las opciones de colores y texturas disponibles. Aplican restricciones.



Pragú.

ILUB64CM5WWWCG

Concreto acabado gris

NUEVA LÍNEA

ILUB64CM5WWWTB

Concreto con acabado tipo travertino beige





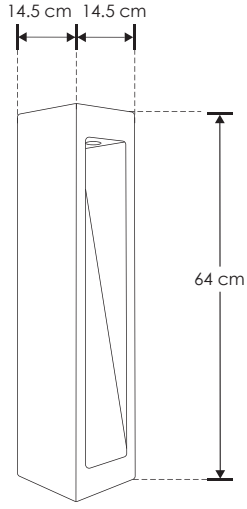

Nota: Fabricación en diferentes colores y texturas de concreto.* Hecho en México.

Envíos: Para entregas fuera de CDMX y Estado de México, consulta condiciones y costos con tu asesor comercial.

Peso: 25 Kg

Material

Concreto acabado gris / tipo travertino beige

Lámpara

Luminario para sobreponer en piso (tipo bolardo)

Ángulo de apertura

38°

Color de luz

Blanco cálido

Alimentación

110 - 130 V ca

Potencia

5 W

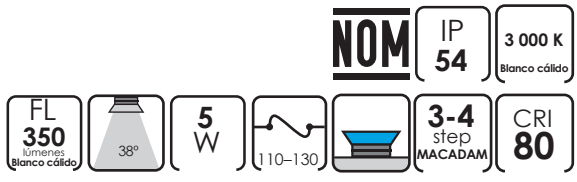

* Consulta con tu asesor comercial las opciones de colores y texturas disponibles. Aplican restricciones.



Cairo.

ILUB70CM5WWWCG

Concreto acabado gris

NUEVA LÍNEA

ILUB70CM5WWWTB

Concreto con acabado tipo travertino beige





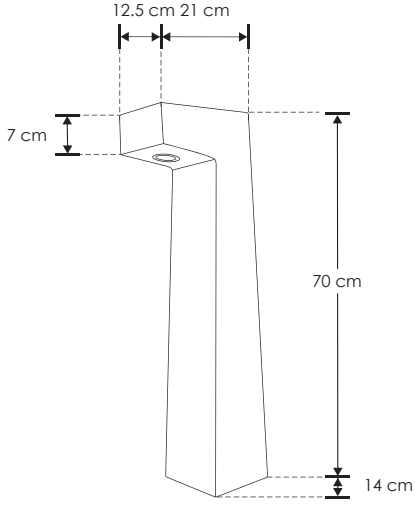

Nota: Fabricación en diferentes colores y texturas de concreto.* Hecho en México.

Envíos: Para entregas fuera de CDMX y Estado de México, consulta condiciones y costos con tu asesor comercial.

Peso: 24 Kg

Material

Concreto acabado gris / tipo travertino beige

Lámpara

Luminario para sobreponer en piso (tipo bolardo)

Ángulo de apertura

38°

Color de luz

Blanco cálido

Alimentación

110 - 130 V ca

Potencia

5 W

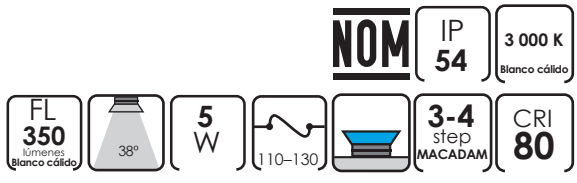

* Consulta con tu asesor comercial las opciones de colores y texturas disponibles. Aplican restricciones.



Pilos.

NUEVA LÍNEA

ILUEURBPIL3WWWCG

Concreto acabado gris oscuro





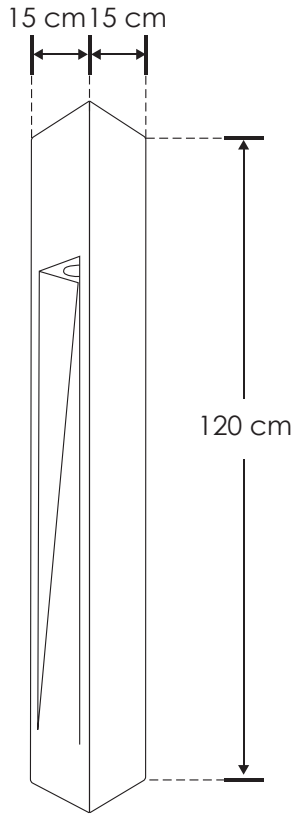

Nota: Fabricación en diferentes colores y texturas de concreto.* Hecho en México.

Envíos: Para entregas fuera de CDMX y Estado de México, consulta condiciones y costos con tu asesor comercial.

Peso: 29 Kg

Material

Concreto acabado gris oscuro

Lámpara

Luminario para sobreponer en piso (tipo bolardo)

Ángulo de apertura

120°

Color de luz

Blanco cálido

Alimentación

85 - 265 V ca

Potencia

3 W

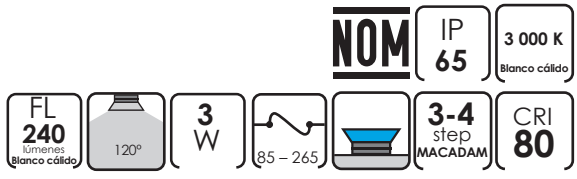

* Consulta con tu asesor comercial las opciones de colores y texturas disponibles. Aplican restricciones.



Silo – Wall

Arbotante



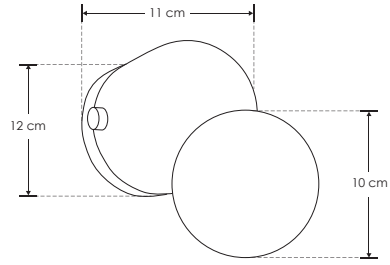

Nota: Incluye lámpara modelo G95WDIMWWC (también se vende por separado).

Material

Cerámica acabado sueño.

Lámpara

Luminario para sobreponer en muro

Base

G9

Ángulo de apertura

270° (Puede variar dependiendo de la lámpara que se le instale)

Color de luz

Blanco cálido

Alimentación

110 – 127 V ca

Potencia

5 W

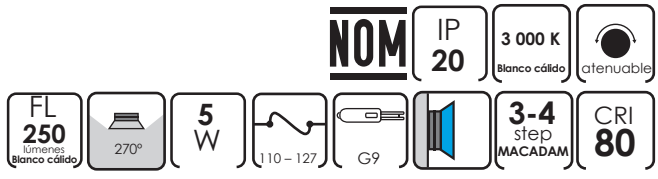



Silo – 01

Lámpara de mesa



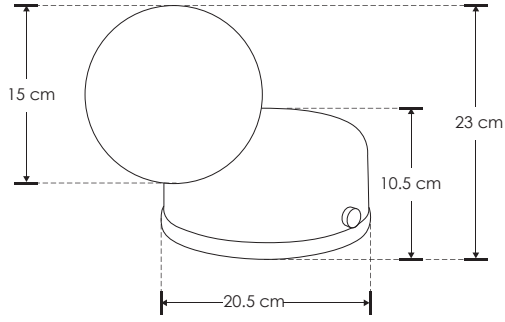

Nota: Incluye lámpara modelo G95WDIMWWC (también se vende por separado).

Material

Cerámica acabado verde.

Lámpara

Luminario para sobreponer en mesa

Base

G9

Ángulo de apertura

270° (Puede variar dependiendo de la lámpara que se le instale)

Color de luz

Blanco cálido

Alimentación

110 – 127 V ca

Potencia

5 W

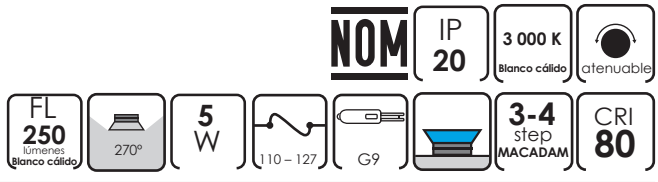



Silo – Table

Lámpara de mesa

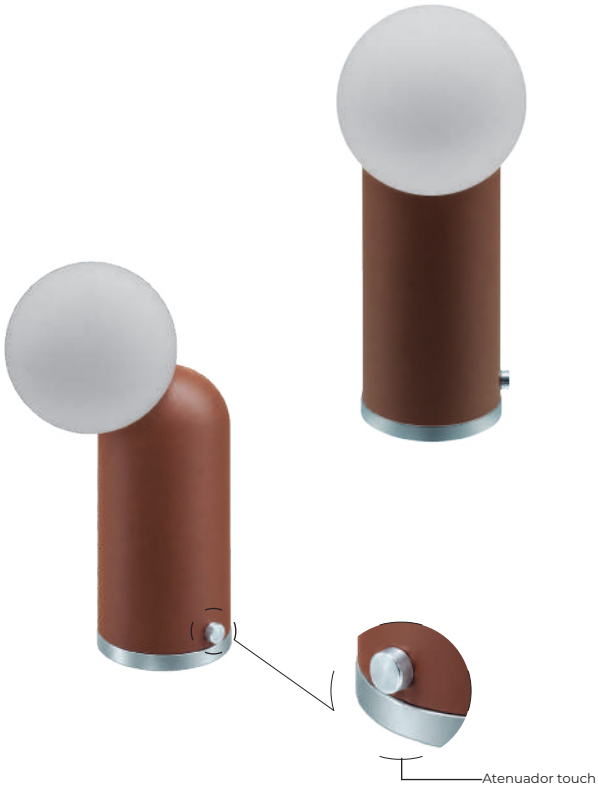

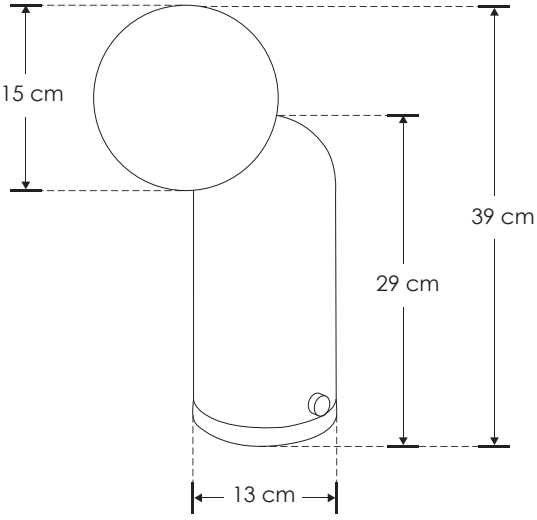

Nota: Incluye lámpara modelo G95WDIMWWC (también se vende por separado).

Material

Cerámica acabado tabaco.

Lámpara

Luminario para sobreponer en mesa

Base

G9

Ángulo de apertura

270° (Puede variar dependiendo de la lámpara que se le instale)

Color de luz

Blanco cálido

Alimentación

110 – 127 V ca

Potencia

5 W

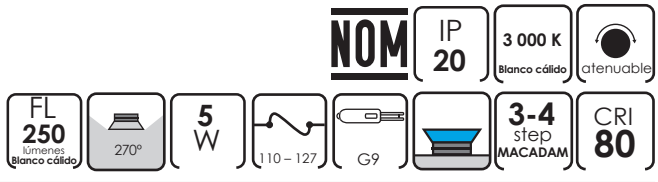



NUEVA LÍNEA

Silo – Pendant

Lámpara suspendida



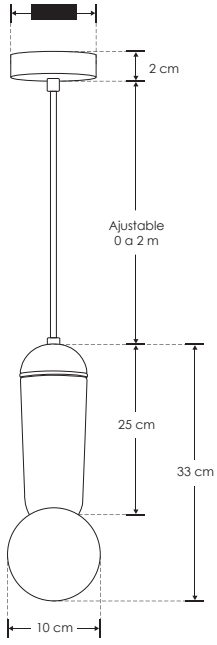

Nota: Incluye lámpara modelo G95WDIMWWC (también se vende por separado).

Material

Cerámica acabado blanco mate.

Lámpara

Luminario para suspender en techo

Base

G9

Ángulo de apertura

270° (Puede variar dependiendo de la lámpara que se le instale)

Color de luz

Blanco cálido

Alimentación

110 – 127 V ca

Potencia

5 W

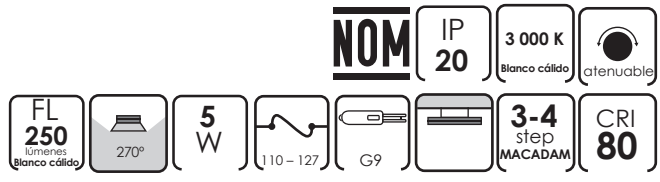

STONE LINE

iLumileds®

ÍNDICE

ILUB20CM5WWWCG	Yeso & Concretos	137
ILUB20CM5WWWTB	Yeso & Concretos	137
ILUB64CM5WWWCG	Yeso & Concretos	139
ILUB64CM5WWWTB	Yeso & Concretos	139
ILUB70CM5WWWCG	Yeso & Concretos	141
ILUB70CM5WWWTB	Yeso & Concretos	141
ILUCONCRE4.5W06	Yeso & Concretos	103
ILUCONCRE4.5W07	Yeso & Concretos	105
ILUCONCREE1403	Yeso & Concretos	101
ILUEUR039G9MBCR	Marble	5
ILUEUR039G9MCMR	Marble	5
ILUEUR039G9MPV	Marble	5
ILUEUR054G9MBCR	Marble	45
ILUEUR20046CG	Yeso & Concretos	89
ILUEUR30010CG	Yeso & Concretos	107
ILUEUR30010YW	Yeso & Concretos	107
ILUEUR41934PV	Marble	39
ILUEUR41934TB	Marble	39
ILUEUR41936TB	Marble	27
ILUEUR41948PV	Marble	75
ILUEUR41948TB	Marble	75
ILUEUR41961TB	Marble	9
ILUEUR41962TB	Marble	11
ILUEURP1ESFG9TB	Marble	13
ILUEUR6008CG	Yeso & Concretos	111
ILUEUR6008YW	Yeso & Concretos	111
ILUEUR6009CG	Yeso & Concretos	113
ILUEUR6009YW	Yeso & Concretos	113
ILUEUR7506CG	Yeso & Concretos	91
ILUEUR7516CG	Yeso & Concretos	95
ILUEUR7524YW	Yeso & Concretos	97
ILUEUR8015CG	Yeso & Concretos	117
ILUEUR8015YW	Yeso & Concretos	117
ILUEUR8016CG	Yeso & Concretos	119
ILUEUR8016YW	Yeso & Concretos	119
ILUEUR8017CG	Yeso & Concretos	115
ILUEUR8017YW	Yeso & Concretos	115
ILUEUR8020CG	Yeso & Concretos	121
ILUEUR8020YW	Yeso & Concretos	121
ILUEUR8021CG	Yeso & Concretos	123
ILUEUR8021YW	Yeso & Concretos	123
ILUEUR8022CG	Yeso & Concretos	125
ILUEUR8022YW	Yeso & Concretos	125
ILUEURBESTE5WWWCG	Yeso & Concretos	127
ILUEURBOJI5WWWCG	Yeso & Concretos	129
ILUEURBPIL3WWWCG	Yeso & Concretos	143
ILUEURBSEN5WWWCG	Yeso & Concretos	131
ILUEURBUMB5WWWCG	Yeso & Concretos	133
ILUEURBYHO5WWWCG	Yeso & Concretos	135
ILUEURESF08CMCG	Yeso & Concretos	99
ILUEURESF12CMCG	Yeso & Concretos	99
ILUEURESF21CMCG	Yeso & Concretos	99
ILUEURGX7514CG	Yeso & Concretos	93
ILUEURGX7514YW	Yeso & Concretos	93
ILUEURM1ESFG9ITB	Marble	51
ILUEURM3G9ITBB	Marble	55
ILUEURM3G9ITBG	Marble	55
Silo - 01	Stone / Silo	147
Silo - Table	Stone / Silo	149
ILUEURMBULB3WWWMN	Marble	57
ILUEURMBULB3WWWTB	Marble	57
ILUEURMCLA2WWWMBL	Marble	59
ILUEURMFLAT2WCCTTB	Marble	53
ILUEURMORBG9PV	Marble	49
ILUEURMORBG9TB	Marble	49
ILUEURP12123WWWPV	Marble	31
ILUEURP12123WWWTB	Marble	31
ILUEURP1ESF2G9ITB	Marble	23
ILUEURP233WWWPV	Marble	35
ILUEURP233WWWTB	Marble	35
ILUEURP8X163WWWTB	Marble	33
ILUEURPCOAX5WWWMBL	Marble	47
ILUEURPDC8WWWPV	Marble	37

ILUEURPDC8WWWTB	Marble	37
ILUEURPELIG9TB	Marble	15
ILUEURP1ESFG9ITB	Marble	17
ILUEURPMONOG9PV	Marble	7
ILUEURPMONOG9TB	Marble	7
ILUEURPNEB4WWWTB	Marble	41
ILUEURPORBG9MN	Marble	43
ILUEURPORBG9TB	Marble	43
ILUEURPPRISG9TB	Marble	25
Silo - Wall	Stone / Silo	145
ILUEURPT10CMG9PV	Marble	29
ILUEURPT10CMG9TB	Marble	29
ILUEURPT2ESFG9PV	Marble	19
ILUEURPT2ESFG9TB	Marble	19
ILUEURPT3ESFG9TB	Marble	21
ILUEURS1ESFDG9TB	Marble	79
ILUEURS1ESFG9TB	Marble	81
ILUEURSBULLE27PV	Marble	63
ILUEURSC28CMGU10TB	Marble	73
ILUEURSCAPE14TB	Marble	77
ILUEURSCIL3WWWTB	Marble	71
ILUEURSCILD3WWWTB	Marble	69
ILUEURSCYLE27PV	Marble	65
ILUEURSFRAGG9MN	Marble	83
ILUEURSFRAGG9TB	Marble	83
ILUEURSGOTA6WWWPV	Marble	67
ILUEURSGOTA6WWWTB	Marble	67
ILUEURSHEMG9MN	Marble	87
ILUEURSKITEG9MN	Marble	85
ILUEURSKITEG9TB	Marble	85
ILUEURSSATE27PV	Marble	61
Silo - Pendant	Stone / Silo	151
ILUEURTRIM6502W	Yeso & Concretos	109



VISÍTANOS EN

@ilumileds.oficial

ilumileds.com.mx