2022

ILUMILEDS

INSTITUTO DE FORMACIÓN ILUMILEDS

COMPAÑÍA

ILUMILEDS S.A. DE C.V

INGENIERÍA ELECTRODIGITAL
AUDIO VIDEO ILUMINACIÓN S.A DE C.V

LINEA PROFESIONAL

LINEA BAJO COSTO

CERTIFICACIÓN

NOM

TIPOS DE BASE

E27 · GU10 · MR11 · G4 · T8 · MR16 · G9

COLOR

RGB · RGB 3 en 1 · RGBW 4 en 1

TIPOS DE ILUMINACIÓN (°)

15° · 24° · 30° · 35° · 38° · 45° · 60° · 90° · 110° · 120° · 160° · 180° · 270° · 360°

GENERALES

- XX W — POTENCIA DE LÁMPARA
- X XXX W MAX — POTENCIA MÁXIMA DE LÁMPARA
- XXX — VOLTAJE
- DRIVER — VOLTAJE / DRIVER
- XX V cc — VOLTAJE DE SALIDA
- XX V cc SALIDA — VOLTAJE DE SALIDA MÁXIMO
- XX mA — CORRIENTE DE SALIDA
- IP XX — PROTECCIÓN IP
- X XXX K Blanco cálido — TEMPERATURA DE COLOR
- FL XX lúmenes Blanco XX — FLUJO LUMINOSO
- FL XX-XX lúmenes x LED — FLUJO LUMINOSO X LED
- orificio XX cm — ORIFICIO
- driver atenuable — DRIVER ATENUABLE
- SOLAR — SOLAR
- DMX — DMX
- PC POLICARBONATO — POLICARBONATO
- RECOMENDADO ÁREAS HÚMEDAS Y LUGARES DE COSTA — RECOMENDADO ÁREAS HUMEDAS Y LUGARES DE COSTA
- CRI 80 / CRI 90 — CRI
- 2-3 step MACADAM — 2-3 STEP MACADAM
- 3-4 step MACADAM — 3-4 STEP MACADAM
- 5-7 step MACADAM — 5-7 STEP MACADAM
- DIRIGIBLE — DIRIGIBLE
- 270° — 270°
- 360° — 360°

TIPOS DE INSTALACIÓN

- EMPOTRAR / TECHO
- EMPOTRAR / PARED
- EMPOTRAR / PISO
- EMPOTRAR / PARED Y PISO
- SOBREPONER / TECHO
- SOBREPONER / PARED
- SOBREPONER / PISO
- SOBREPONER / TECHO, PARED Y PISO
- COLGAR
- COLOCACIÓN EN MURO

Ilumileds S.A. de C. V e Ingeniería electrodigital, audio, video, iluminación S.A de C.V. se reserva el derecho de modificar la información sin previo aviso y no se hace responsable por errores u omisiones en este documento.

IP GRADO DE PROTECCIÓN A LA INTEMPERIE

PRIMER DÍGITO (X) (PROTECCIÓN CONTRA OBJETOS SÓLIDOS)	DEFINICIÓN	SEGUNDO DÍGITO (Y) (PROTECCIÓN CONTRA LÍQUIDOS)	DEFINICIÓN
0	SIN PROTECCIÓN	**0**	SIN PROTECCIÓN
1	Protegida contra objetos sólidos de más de 50 mm (Contactos involuntarios de las manos)	**1**	Protegidos contra caídas verticales de gotas de agua o condensación
2	Protegida contra objetos sólidos de más de 12 mm (Contacto con los dedos)	**2**	Protegidos contra gotas de agua hasta 15° de la vertical
3	Protegida contra objetos sólidos de más de 2.5 mm (Herramientas y cables)	**3**	Protegidos contra gotas de agua hasta 60° de la vertical
4	Protegida contra objetos sólidos de más de 1 mm (Herramientas y pequeños cables)	**4**	Protegido contra agua de lluvia en todas direcciones, el ingreso de las cantidades limitadas de agua es permitida
5	Protegida contra ingreso limitado de polvo (NO INCLUYE materiales peligrosos)	**5**	Protegido contra chorros de agua de baja presión en todas direcciones, el ingreso limitado de agua es permitido
6	Totalmente protegido contra polvo Totalmente sellado	**6**	Protegido contra potentes chorros de agua
		7	Protegido contra los efectos de inmersión en agua a profundidades hasta 15 cm
		8	Protegido contra largos periodos de inmersión en agua, sumergibles

Ilumileds S.A. de C. V e Ingeniería electrodigital, audio, video, iluminación S.A de C.V. se reserva el derecho de modificar la información sin previo aviso y no se hace responsable por errores u omisiones en este documento.

Para tener un mejor manejo de este catálogo considera los siguientes puntos:

Por logística de la compañía, nos manejamos con dos razones sociales diferentes, identificadas con un icono distinto al inicio del código de producto:

iL — ILUMILEDS S.A. DE C.V.

iE — INGENIERÍA ELECTRODIGITAL
AUDIO VIDEO ILUMINACIÓN S.A DE C.V

Es importante que, al momento de hacer tu solicitud, tengas en cuenta que estas compañías facturan con razones sociales diferentes, y así deben solicitarse.

Encontrarás una breve introducción y la ayuda técnica de cada una de las áreas de iluminación que trabaja la empresa.

Posteriormente, se detallan las características técnicas de cada producto (material, lámpara, color, alimentación, potencia, foto y medidas).

Finalmente, se detallan por código en orden alfabético, la iconografía y el índice.

Para tomar la mejor decisión de compra y cuál es el producto correcto para la aplicación que deseas, debes considerar la información técnica que te proporcionamos (grados de protección IP, voltaje de operación, materiales, medidas, flujos luminosos, etc.) porque esto hará más fácil y adecuada tu solución.

Nuestro mejor deseo es que encuentres en este catálogo una guía importante para la realización de tus proyectos.

STAFF **iLumileds**

2022

índice
capítulos

capítulo 01./ **p.9**

APLICACIONES

capítulo 02./ **p.65**

COMERCIALES

capítulo 03./ **p.111**

DRIVERS
Y CONTROLES

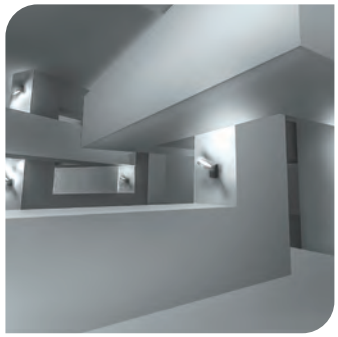

capítulo 04./ **p.147**

EXTERIORES

capítulo 05./ **p.221**

LÁMPARAS

capítulo 06./ **p.235**

RESIDENCIALES

capítulo 07./ **p.319**

RIELES

capítulo 08./ **p.357**

SUBACUÁTICAS

capítulo 09./ **p.365**

TIRAS
DE LEDS

capítulo 10./ **p.405**

WALL-WASHER

p.414

ÍNDICE
GENERAL

INSTITUTO DE FORMACIÓN ILUMILEDS

Capítulo 01

APLICACIONES

iLumileds®

NUEVOS
productos

PA1612NKIT.
Kit de perfil de aluminio sin ceja
[Acabado Negro]
sobreponer o empotrar de 2 m de largo

ILUPA191BKIT.
Kit de perfil rectangular de aluminio
[Acabado Negro]
sobreponer de 2 m de largo

ILUPA191WKIT.
Kit de perfil rectangular de aluminio
[Acabado Blanco]
sobreponer de 2 m de largo

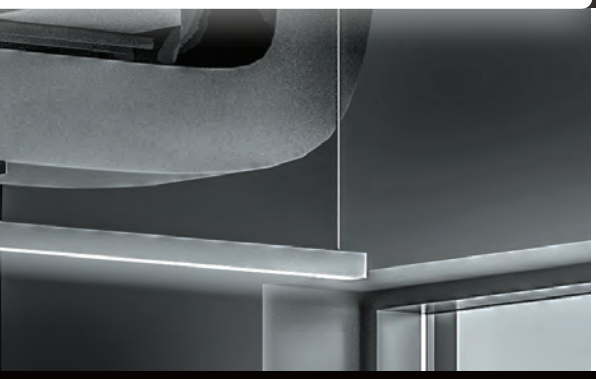

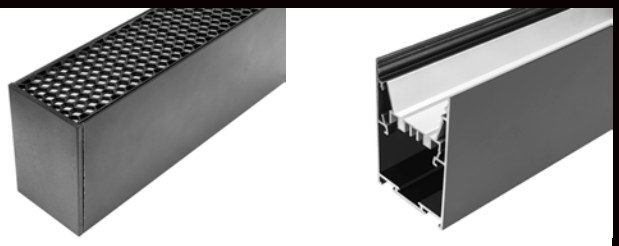

ILUPA5175NKIT
Kit de perfil de aluminio
[Acabado Negro]
sobreponer o suspender de 2 m de largo

DXAP01NKIT.

IP 20

[Acabado Negro]

Mica continua de 60 m disponible

KIT DE PERFIL

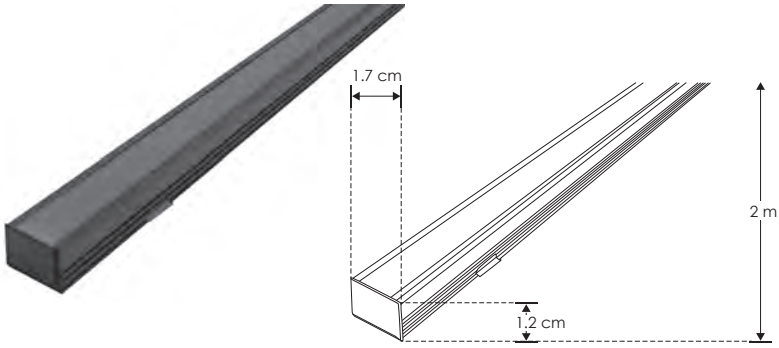

Material	Kit de perfil de aluminio sin ceja, acabado negro de sobreponer o empotrar de 2 m de largo, para recibir tira extraplana de LEDs
Incluye	Mica, kit de 2 tapas laterales y kit de 2 grapas

accesorios **NOTA:** También se venden por separado, únicamente como refacción.

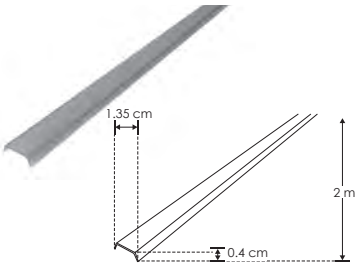

ACLECHDXAP01N

Mica difusa negra traslúcida para perfil de aluminio DXAP01N, rectangular 2 m de largo

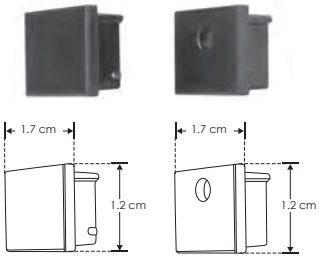

ENDCAPDXAP01N

Kit de 2 tapas laterales negras de plástico para perfil de aluminio DXAP01N

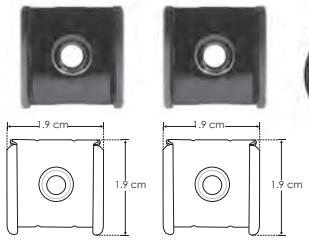

GRAPADXAP01N

Kit de 2 grapas negras de metal para sujeción de perfil de aluminio DXAP01N

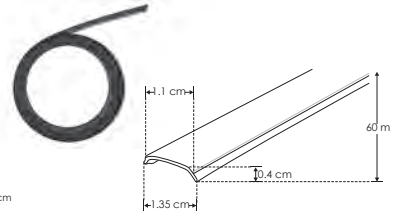

ACLEDXA010206CON

Mica difusa negra traslúcida continua para perfil de aluminio DXAP01N, DXAP02N
Se vende por separado en múltiplos de 10 m, máximo 60 m

DXAP02NKIT.

IP 20

[Acabado Negro]

Mica continua de 60 m disponible

KIT DE PERFIL

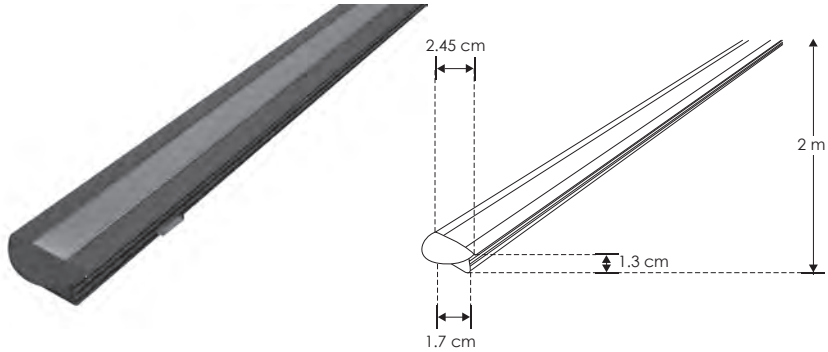

Material	Kit de perfil de aluminio con ceja, acabado negro de empotrar de 2 m de largo, para recibir tira extraplana de LEDs
Incluye	Mica, kit de 2 tapas laterales y kit de 2 grapas

accesorios **NOTA:** También se venden por separado, únicamente como refacción.

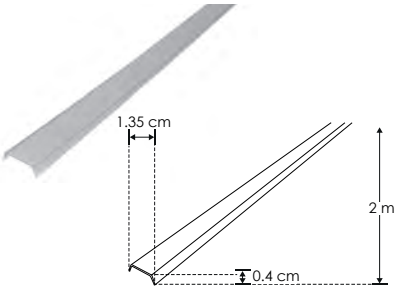

ACLECHDXAP02N

Mica difusa negra traslúcida para perfil de aluminio DXAP02N, rectangular 2 m de largo

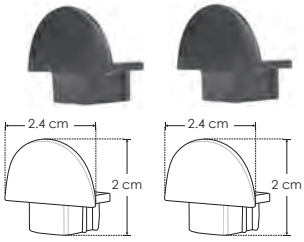

ENDCAPDXAP02N

Kit de 2 tapas laterales negras de plástico para perfil de aluminio DXAP02N

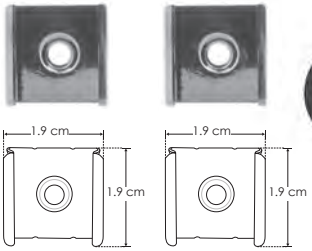

GRAPADXAP02N

Kit de 2 grapas negras de metal para sujeción de perfil de aluminio DXAP02N

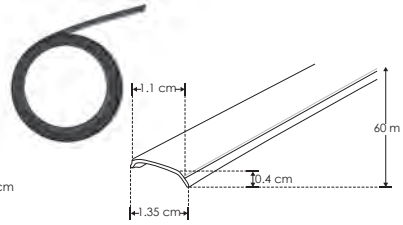

ACLEDXA010206CON

Mica difusa negra traslúcida continua para perfil de aluminio DXAP01N, DXAP02N
Se vende por separado en múltiplos de 10 m, máximo 60 m

Ilumileds S.A. de C. V e Ingeniería electrodigital, audio, video, iluminación S.A de C.V. se reserva el derecho de modificar la información sin previo aviso y no se hace responsable por errores u omisiones en este documento.

Perfil tipo wall-washer KIT DE PERFIL

IP 20

ILUPA109NKIT.

[Acabado Negro]

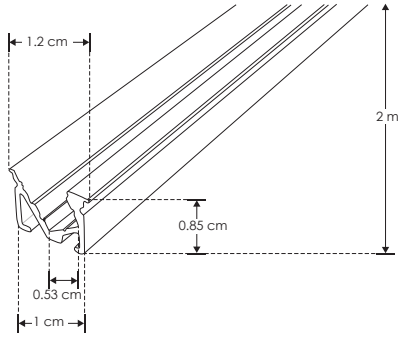

Tiras de LEDs recomendadas:

LDPB2216WW241205
LDPB2216Z241205R
LDPB2216W241205R
LDPB2216WW242105
LDPB2216Z242105R
LDPB2216W242105R
LDPBCOBWW24480R5
LDPBCOBZ24480R5
LDPBCOBW24480R5

Material	Kit de perfil de aluminio con ceja tipo wall-washer, acabado negro de empotrar en techo o pared de 2 m de largo, para recibir tira extraplana de LEDs
Incluye	Mica y kit de 2 tapas laterales

accesorios **NOTA:** También se venden por separado, únicamente como refacción.

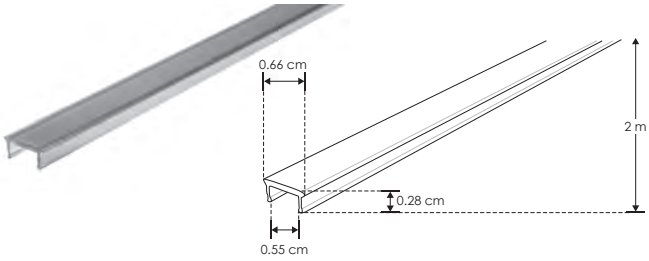

MICDIFILUPA109N

Mica difusa negra traslúcida para perfil de aluminio ILUPA109N, rectangular 2 m de largo

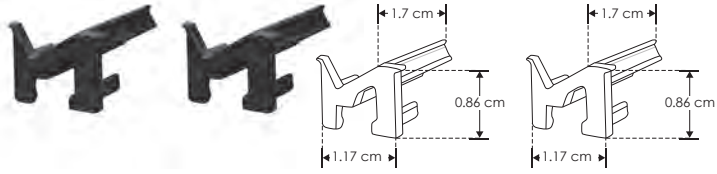

TAPLATILUPA109N

Kit de 2 tapas laterales negras de plástico para perfil de aluminio ILUPA109N

Esquinero con mica redonda KIT DE PERFIL

IP 20

[Acabado Negro]

PA1616NKIT.

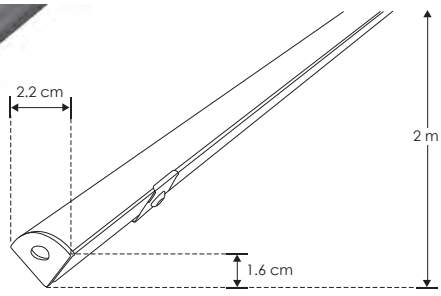

Material	Kit de perfil de aluminio esquinero, acabado negro de sobreponer de 2 m de largo, para recibir tira extraplana de LEDs
Incluye	Mica, kit de 2 tapas laterales y kit de 2 grapas

accesorios **NOTA:** También se venden por separado, únicamente como refacción.

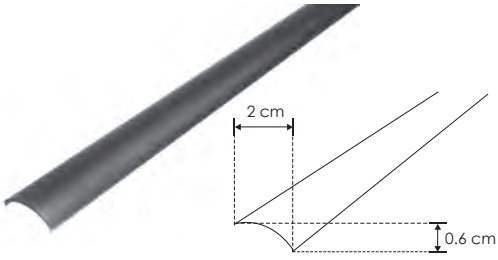

MICDIF1616N

Mica difusa negra traslúcida para perfil de aluminio PA1616N, curva 2 m de largo

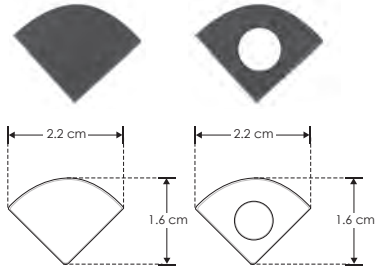

TAPLAT1616N

Kit de 2 tapas laterales negras de plástico para perfil de aluminio PA1616N

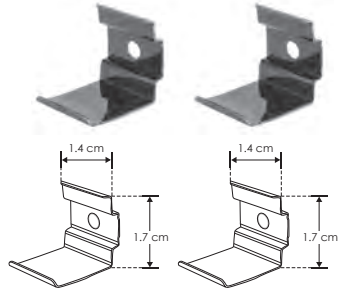

GRAPA1616N

Kit de 2 grapas negras de metal para sujeción de perfil de aluminio PA1616N

Ilumileds S.A. de C. V e Ingeniería electrodigital, audio, video, iluminación S.A de C.V. se reserva el derecho de modificar la información sin previo aviso y no se hace responsable por errores u omisiones en este documento.

Flexible mica continua de 60 m disponible | KIT DE PERFIL

IP 20

ILUPA1806NFLEKIT

[Acabado Negro]

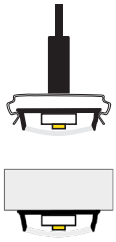

Tiras de LEDs recomendadas:
LDPB22162224300R
LDPB22162724300R
LDPB2216WW24300R
LDPB2216Z24300R
LDPB2216W24300R

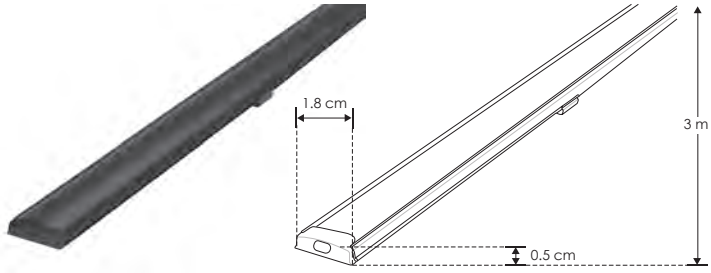

Material	Kit de perfil de aluminio sin ceja, rectangular flexible acabado negro de sobreponer o suspender de 3 m de largo, para recibir tira extraplana de LEDs
Incluye	Mica, kit de 2 tapas laterales y kit de 2 grapas

accesorios **NOTA:** También se venden por separado, únicamente como refacción.

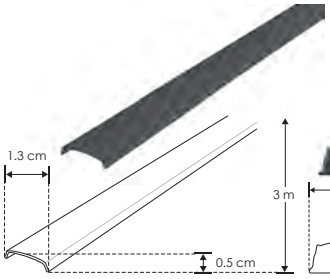

MICDIF1806N

Mica difusa negra traslúcida para perfil de aluminio PA1806N, rectangular 3 m de largo

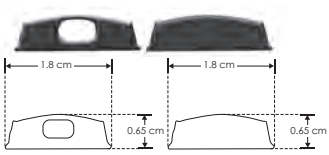

TAPLAT1806N

Kit de 2 tapas laterales negras de plástico para perfil de aluminio PA1806N

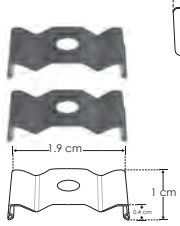

GRAPA1806N

Kit de 2 grapas negras de metal para sujeción de perfil de aluminio PA1806N

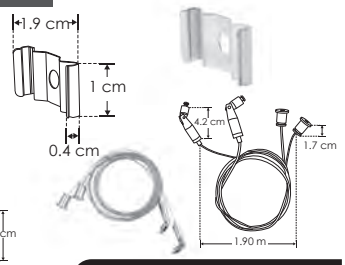

KITCOL19180

Kit de 2 cables de acero de 2m de largo y 4 soportes para perfil de aluminio PA1806
Se vende por separado

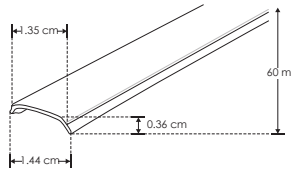

MICDIF1806CON

Mica difusa negra traslúcida continua para perfil de aluminio PA1806N
Se vende por separado en múltiplos de 10 m, máximo 60 m

Bajo índice de deslumbramiento UGR | KIT DE PERFIL

IP 20

ILUPA1722NUGRKIT

[Acabado Negro]

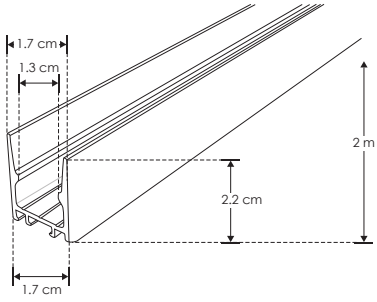

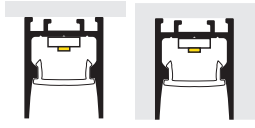

Material	Kit de perfil de aluminio sin ceja, acabado negro de empotrar o sobreponer de 2 m de largo, para recibir tira extraplana de LEDs
Incluye	Mica, kit de 2 tapas laterales y kit de 2 grapas

accesorios **NOTA:** También se venden por separado, únicamente como refacción.

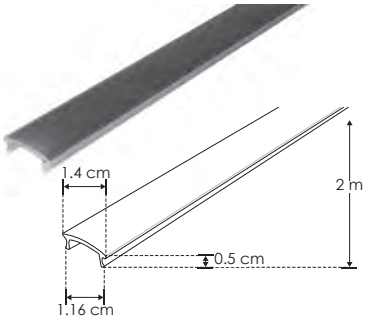

MICDIF1722N

Mica difusa negra traslúcida para perfil de aluminio ILUPA1722NUGR, rectangular de 2 m de largo

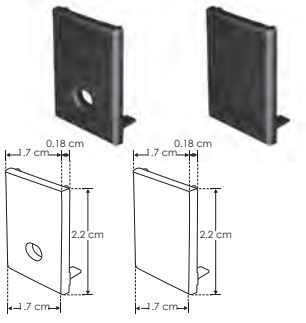

TAPA1722N

Kit de 2 tapas laterales negras de plástico para perfil de aluminio ILUPA1722NUGR

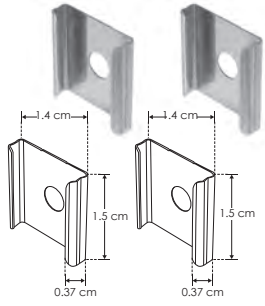

GRAPA1722

Kit de 2 grapas de metal para sujeción de perfil de aluminio ILUPA1722NUGR

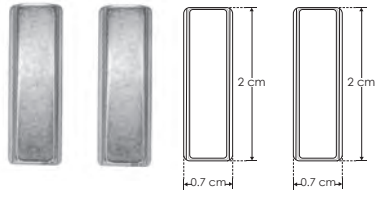

SETMAG1722

Kit de 2 soportes magnéticos para perfil de aluminio ILUPA1722NUGR
Se vende por separado

Ilumileds S.A. de C. V e Ingeniería electrodigital, audio, video, iluminación S.A de C.V. se reserva el derecho de modificar la información sin previo aviso y no se hace responsable por errores u omisiones en este documento.

IP 20

ILUPA1722NUGRCKI

[Acabado Negro]

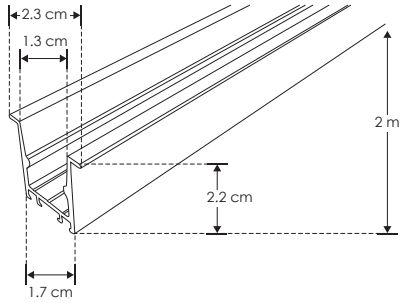

Material	Kit de perfil de aluminio con ceja, acabado negro para empotrar de 2 m de largo, para recibir tira extraplana de LEDs
Incluye	Mica, kit de 2 tapas laterales y kit de 2 resortes de sujeción

accesorios **NOTA:** También se venden por separado, únicamente como refacción.
NOTA: Compatible con SETMAG1722.

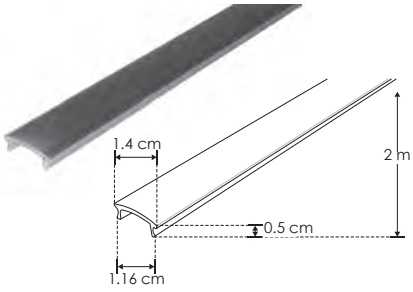

MICDIF1722NC

Mica difusa negra traslúcida para perfil de aluminio ILUPA1722NUGRC, rectangular 2 m de largo

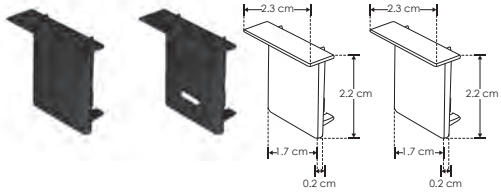

TAPA1722NC

Kit de 2 tapas laterales negras de plástico para perfil de aluminio ILUPA1722NUGRC

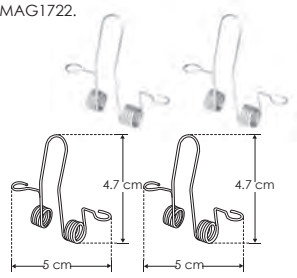

SETCLIP1722C

Kit de 2 resortes para sujeción de perfil de aluminio ILUPA1722NUGRC / ILUPA1722UGRC

Bajo índice de deslumbramiento UGR KIT DE PERFIL

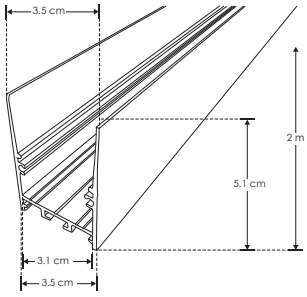

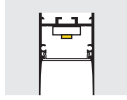

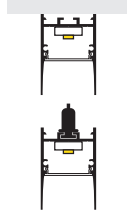

IP 20

[Acabado Negro]

ILUPA3551NUGRKIT

Tarjetas de LEDs recomendadas:
ACBOARD2L20WWW
ACBOARD2L20WNW
ACBOARD2L20WW

Compatible con:
COPLE90PA1911
COPLE120PA1911
COPLE180PA1911

No requiere driver externo
Se venden por separado

Material	Kit de perfil de aluminio sin ceja, acabado negro de empotrar, sobreponer o suspender de 2 m de largo, para recibir tira extraplana o tarjeta de LEDs
Incluye	Mica, kit de 2 tapas laterales y kit de 2 grapas

accesorios **NOTA:** También se venden por separado, únicamente como refacción.

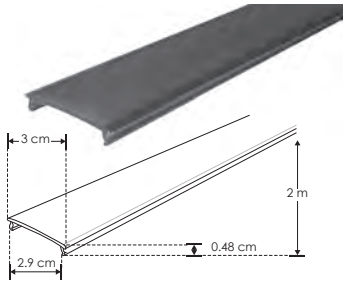

MICDIF3551N

Mica difusa negra traslúcida para perfil de aluminio ILUPA3551NUGR, rectangular 2 m de largo

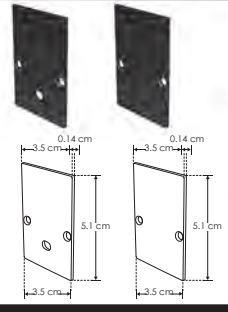

TAPA3551N

Kit de 2 tapas laterales negras de aluminio para perfil de aluminio ILUPA3551NUGR

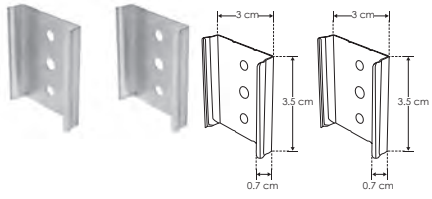

GRAPA3551

Kit de 2 grapas de metal para sujeción de perfil de aluminio ILUPA3551NUGR

KITCOL3551

Kit de 2 cables de acero y 4 soportes para perfil de aluminio ILUPA3551NUGR, 2 m de largo
Se vende por separado

Ilumileds S.A. de C. V e Ingeniería electrodigital, audio, video, iluminación S.A de C.V. se reserva el derecho de modificar la información sin previo aviso y no se hace responsable por errores u omisiones en este documento.

IP **20**

ILUPA3551NUGRCKI

[Acabado Negro]

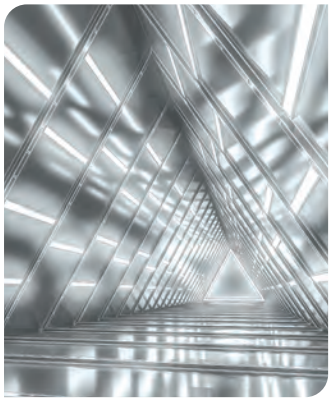

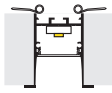

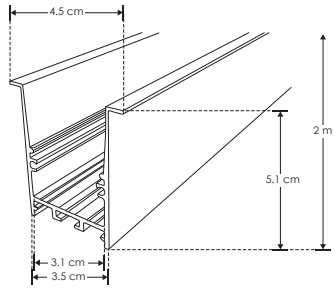

Tarjetas de LEDs recomendadas:
ACBOARD2L20WWW
ACBOARD2L20WNW
ACBOARD2L20WW

Compatible con:
COPLE90PA1911
COPLE120PA1911
COPLE180PA1911

No requiere driver externo
Se venden por separado

Material	Kit de perfil de aluminio con ceja, acabado negro de empotrar de 2 m de largo, para recibir tira extraplana de LEDs o tarjeta de LEDs
Incluye	Mica, kit de 2 tapas laterales y kit de 2 resortes de sujeción

accesorios **NOTA:** También se venden por separado, únicamente como refacción.

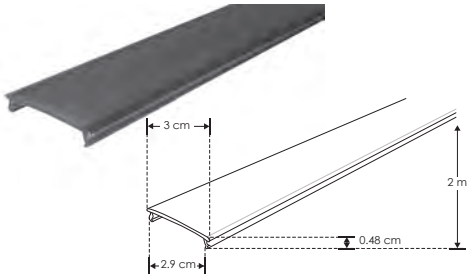

MICDIF3551NC

Mica difusa negra traslúcida para perfil de aluminio ILUPA3551NUGRC, rectangular 2 m de largo

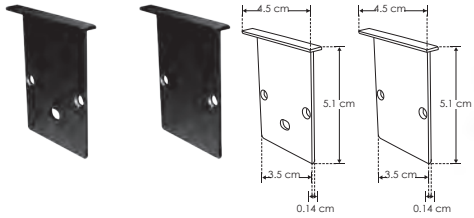

TAPA3551NC

Kit de 2 tapas laterales negras de aluminio para perfil de aluminio ILUPA3551NUGRC

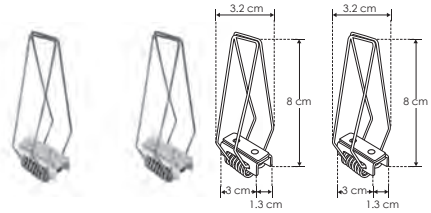

SETCLIP3551C

Kit de 2 resortes para sujeción de perfil de aluminio ILUPA3551NUGRC

Ilumileds S.A. de C. V e Ingeniería electrodigital, audio, video, iluminación S.A de C.V. se reserva el derecho de modificar la información sin previo aviso y no se hace responsable por errores u omisiones en este documento.

nuevo

IP 20

ILUPA5175NKIT

[Acabado Negro]

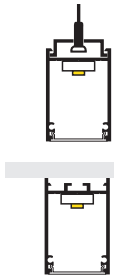

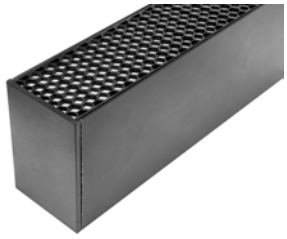

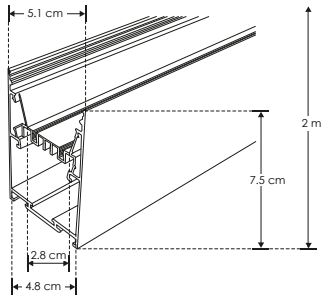

Tarjetas de LEDs recomendadas:
ACBOARD2L20WWW
ACBOARD2L20WNW
ACBOARD2L20WW
No requiere driver externo
Se venden por separado

Material	Kit de perfil de aluminio sin ceja, acabado negro rectangular de sobreponer o suspender de 2 m de largo, para recibir tira extraplana de LEDs o tarjeta de LEDs
Incluye	Kit de 2 tapas laterales, kit de 2 grapas y kit colgante. (micas modelo MICDIF5175 y MICDIF5175UGR se venden por separado)

accesorios **NOTA:** También se venden por separado, únicamente como refacción.

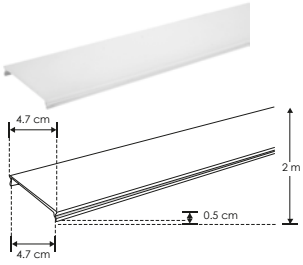

MICDIF5175

Mica difusa para perfil de aluminio ILUPA5175N, rectangular 2 m

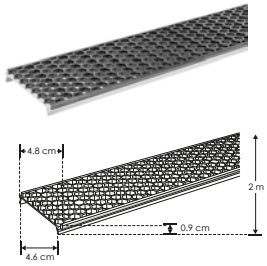

MICDIF5175UGR

Mica difusa con 10 tramos de 20 cm cada uno de filtro tipo louver honey para perfil de aluminio ILUPA5175N

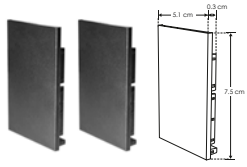

TAPA5175N

Kit de 2 tapas laterales negras de plástico para perfil de aluminio ILUPA5175N

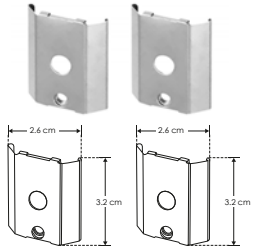

GRAPA5175

Kit de 2 grapas de sujeción de metal para perfil de aluminio ILUPA5175N

KITCOL5175N

Kit de 2 cables de acero y 4 soportes para perfil de aluminio ILUPA5175N, 2 m de largo

Sin contorno visible de aluminio

KIT DE PERFIL

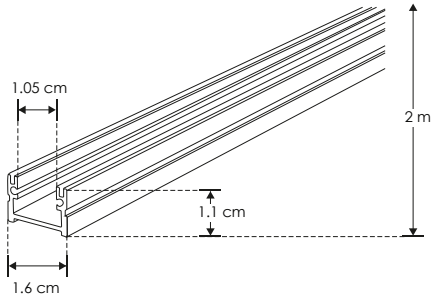

IP 20

[Acabado Negro]

nuevo

PA1612NKIT.

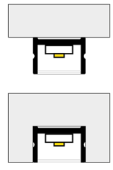

Material	Kit de perfil de aluminio sin ceja, acabado negro de sobreponer o empotrar de 2 m de largo, para recibir tira extraplana de LEDs
Incluye	Mica, kit de 2 tapas laterales y kit de 2 grapas de sujeción

accesorios **NOTA:** También se venden por separado, únicamente como refacción.

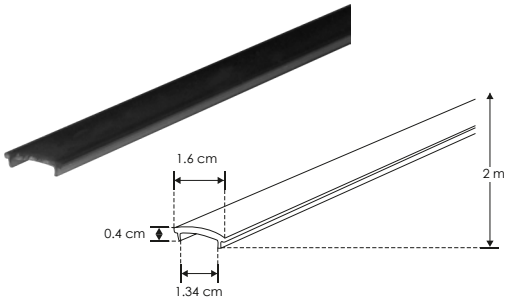

MICDIFPA1612N

Mica difusa negra traslúcida para perfil de aluminio PA1612N, rectangular 2 m de largo

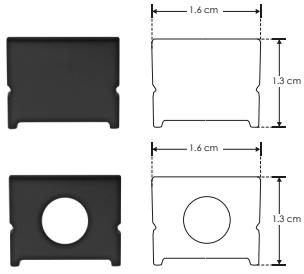

ENDCAP1612N

Kit de 2 tapas laterales negras de plástico para perfil de aluminio PA1612N

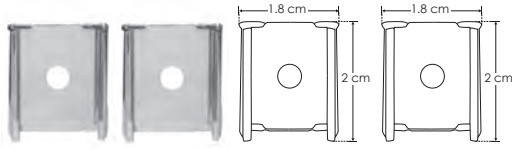

GRAPAPA1612

Kit de 2 grapas de metal para sujeción de perfil de aluminio PA1612 / PA1612N

Ilumileds S.A. de C. V e Ingeniería electrodigital, audio, video, iluminación S.A de C.V. se reserva el derecho de modificar la información sin previo aviso y no se hace responsable por errores u omisiones en este documento.

Perfil esquinero con dos salidas de luz KIT DE PERFIL

nuevo

IP 20

ILUPA191BKIT.

[Acabado Negro]

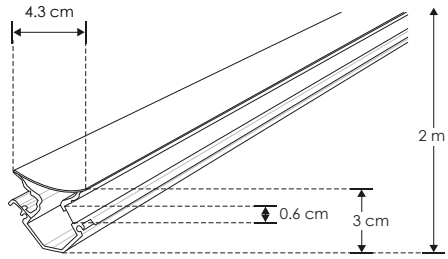

Tiras de LEDs recomendadas:

LDPB2216WW241205
LDPB2216Z241205R
LDPB2216W241205R
LDPB2216WW242105
LDPB2216Z242105R
LDPB2216W242105R
LDPBCOBWW24480R5
LDPBCOBZ24480R5
LDPBCOBW24480R5

Material	Kit de perfil rectangular de aluminio acabado negro mate para sobreponer de 2 m de largo con 2 salidas de luz para recibir tira extraplana de LEDs
Incluye	Kit de 2 micas, Kit de 2 tapas laterales y Kit de 2 grapas

accesorios **NOTA:** También se venden por separado, únicamente como refacción.

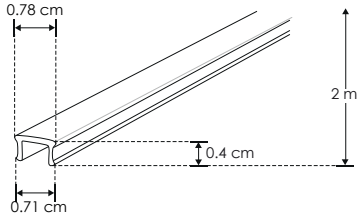

MICDIFILUPA191

Kit de 2 micas difusas para perfil de aluminio ILUPA191W e ILUPA191B, rectangular 2 m de largo

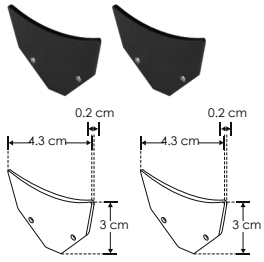

SETILUPA191B

Kit de 2 tapas laterales de aluminio negras para perfil ILUPA191B

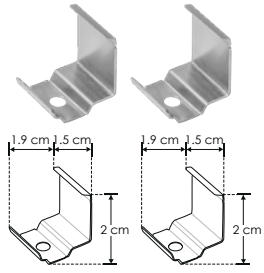

GRAPAILUPA191

Kit de 2 grapas de sujeción para perfil de aluminio ILUPA191W e ILUPA191B

Mica continua de 60 m disponible KIT DE PERFIL

IP 20

[Acabado Natural]

DXAP01KIT.

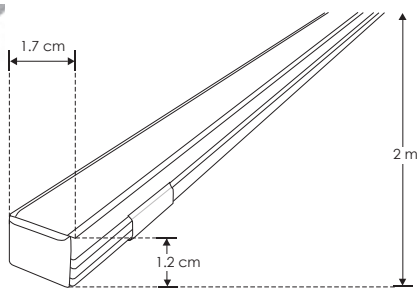

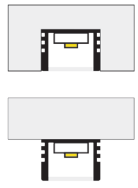

Material	Kit de perfil de aluminio sin ceja, acabado natural de sobreponer o empotrar de 2 m de largo, para recibir tira extraplana de LEDs
Incluye	Mica, kit de 2 tapas laterales y kit de 2 grapas

accesorios **NOTA:** También se venden por separado, únicamente como refacción.

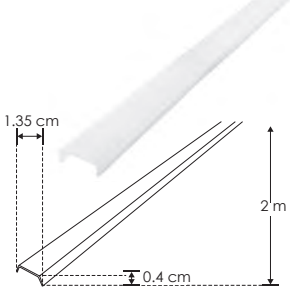

ACLECHDXAP01

Mica difusa para perfil de aluminio DXAP01, rectangular 2 m de largo

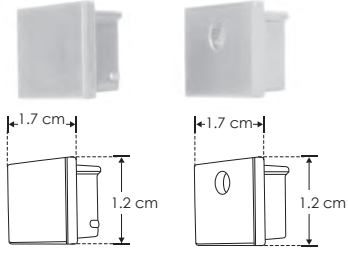

ENDCAPDXAP01.

Kit de 2 tapas laterales de plástico para perfil de aluminio DXAP01

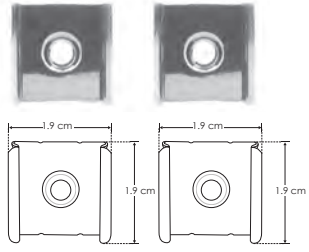

GRAPADXAP01

Kit de 2 grapas de metal para sujeción de perfil de aluminio DXAP01

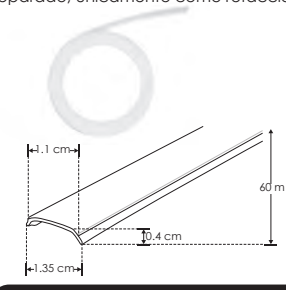

ACLEDXA010206CO

Mica difusa continua para perfil de aluminio DXAP01, DXAP02 y DXAP06

Se vende por separado en múltiplos de 10 m, máximo 60 m

Ilumileds S.A. de C. V e Ingeniería electrodigital, audio, video, iluminación S.A de C.V. se reserva el derecho de modificar la información sin previo aviso y no se hace responsable por errores u omisiones en este documento.

Mica continua de 60 m disponible

KIT DE PERFIL

IP 20

DXAP02KIT.

[Acabado Natural]

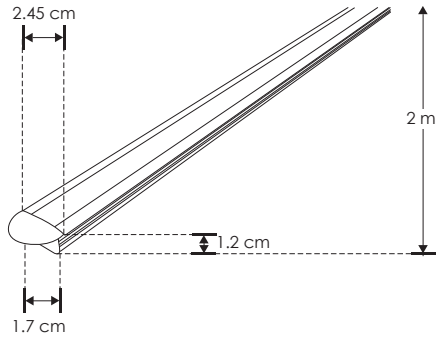

Material	Kit de perfil de aluminio con ceja, acabado natural de empotrar de 2 m de largo, para recibir tira extraplana de LEDs
Incluye	Mica, kit de 2 tapas laterales y kit de 2 grapas

accesorios **NOTA:** También se venden por separado, únicamente como refacción.

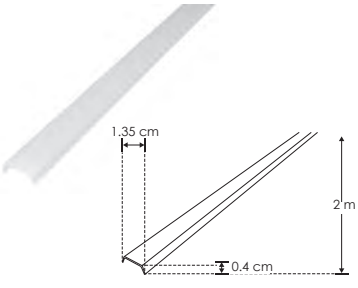

ACLECHDXAP02

Mica difusa para perfil de aluminio DXAP02, rectangular 2 m de largo

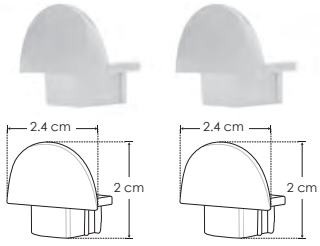

ENDCAPDXAP02.

Kit de 2 tapas laterales de plástico para perfil de aluminio DXAP02

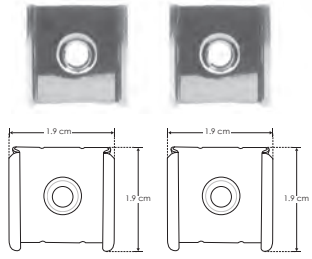

GRAPADXAP02

Kit de 2 grapas de metal para sujeción de perfil de aluminio DXAP02

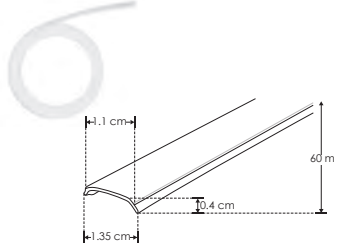

ACLEDXA010206CO

Mica difusa continua para perfil de aluminio DXAP01, DXAP02 y DXAP06
Se vende por separado en múltiplos de 10 m, máximo 60 m

Mica continua de 60 m disponible

KIT DE PERFIL

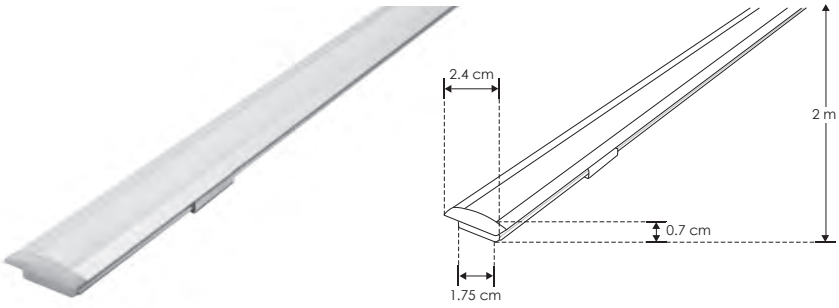

IP 20

[Acabado Natural]

DXAP06KIT.

Material	Kit de perfil de aluminio con ceja, acabado natural de empotrar de 2 m de largo, para recibir tira extraplana de LEDs
Incluye	Mica, kit de 2 tapas laterales y kit de 2 grapas

accesorios **NOTA:** También se venden por separado, únicamente como refacción.

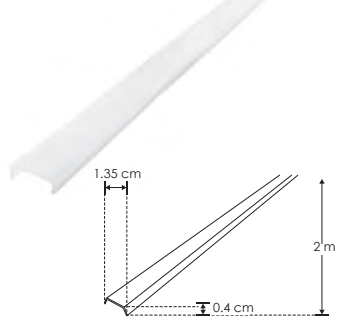

ACRDIFDXAP06

Mica difusa para perfil de aluminio DXAP06, rectangular 2 m de largo

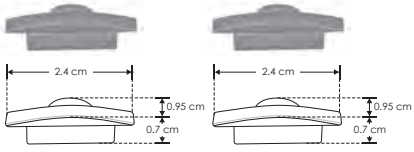

ENDCAPDXAP06.

Kit de 2 tapas laterales de plástico para perfil de aluminio DXAP06

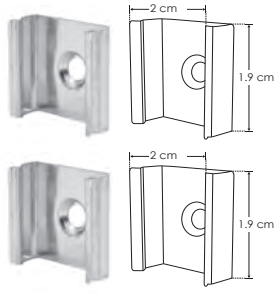

GRAPADXAP06

Kit de 2 grapas de metal para sujeción de perfil de aluminio DXAP06

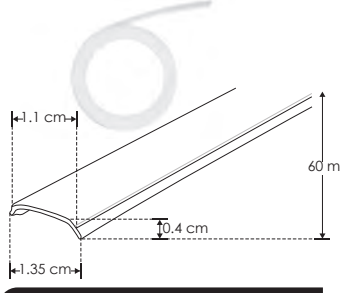

ACLEDXA010206CO

Mica difusa continua para perfil de aluminio DXAP01, DXAP02 y DXAP06
Se vende por separado en múltiplos de 10 m, máximo 60 m

Ilumileds S.A. de C. V e Ingeniería electrodigital, audio, video, iluminación S.A de C.V. se reserva el derecho de modificar la información sin previo aviso y no se hace responsable por errores u omisiones en este documento.

IP 20

DXA19KIT.

[Acabado Natural]

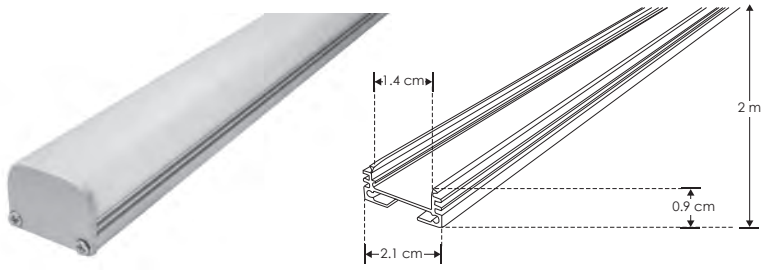

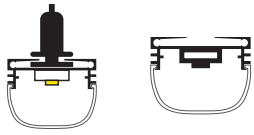

Material	Kit de perfil de aluminio sin ceja, acabado natural para sobreponer o suspender de 2 m de largo, para recibir tira extraplana de LEDs
Incluye	Mica, kit de 2 grapas y kit de 2 tapas laterales

Se vende por separado: Coples y kit de suspensión

accesorios **NOTA:** También se venden por separado, únicamente como refacción. Este perfil cuenta con múltiples coples para crear infinidad de diseños.

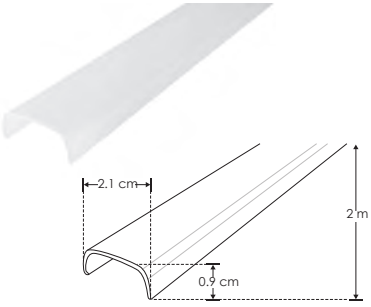

MICDIFDXA19

Mica difusa para perfil de aluminio DXA19, rectangular 2 m de largo

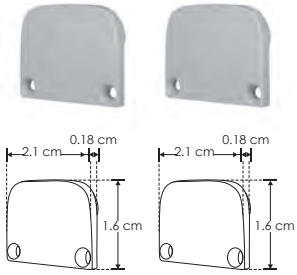

ENCAPDXA19

Kit de 2 tapas laterales de plástico, 1 protector de cable negro, para perfil de aluminio DXA19

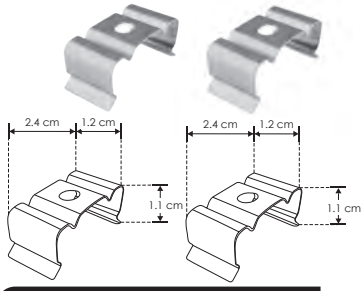

GRAPADXA19

Kit de 2 grapas de metal para sujeción de perfil de aluminio DXA19

KITCOLDXA19

Kit de 2 cables de acero y 4 soportes, 1 m de largo para perfil de aluminio DXA19

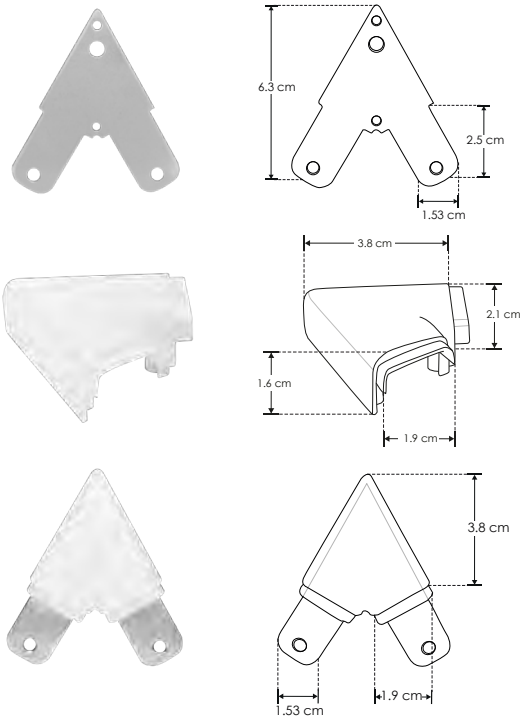

KITDXA1960

Kit de conector de metal, conector de mica difusa, protector de cable negro, ángulo de 60° vista inferior, incluye set de tornillos , para perfil DXA19

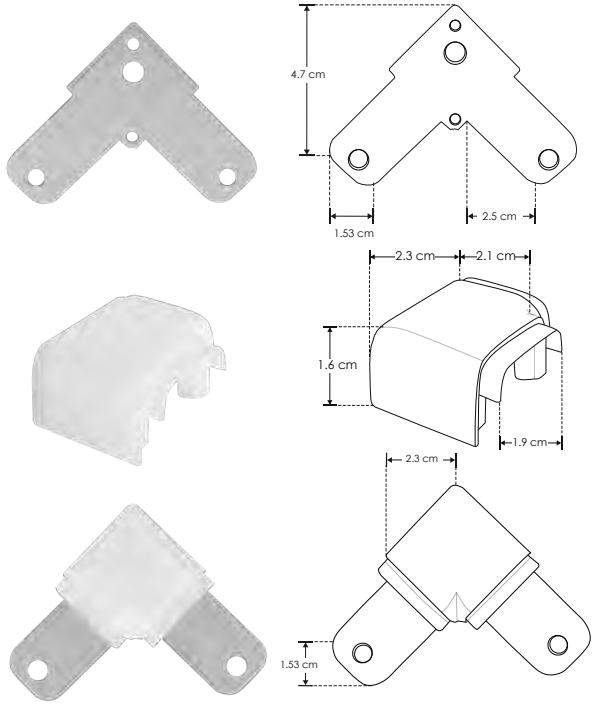

KITDXA1990

Kit de conector de metal, conector de mica difusa, protector de cable negro, ángulo de 90° vista inferior, incluye set de tornillos, para perfil DXA19

Ilumileds S.A. de C. V e Ingeniería electrodigital, audio, video, iluminación S.A de C.V. se reserva el derecho de modificar la información sin previo aviso y no se hace responsable por errores u omisiones en este documento.

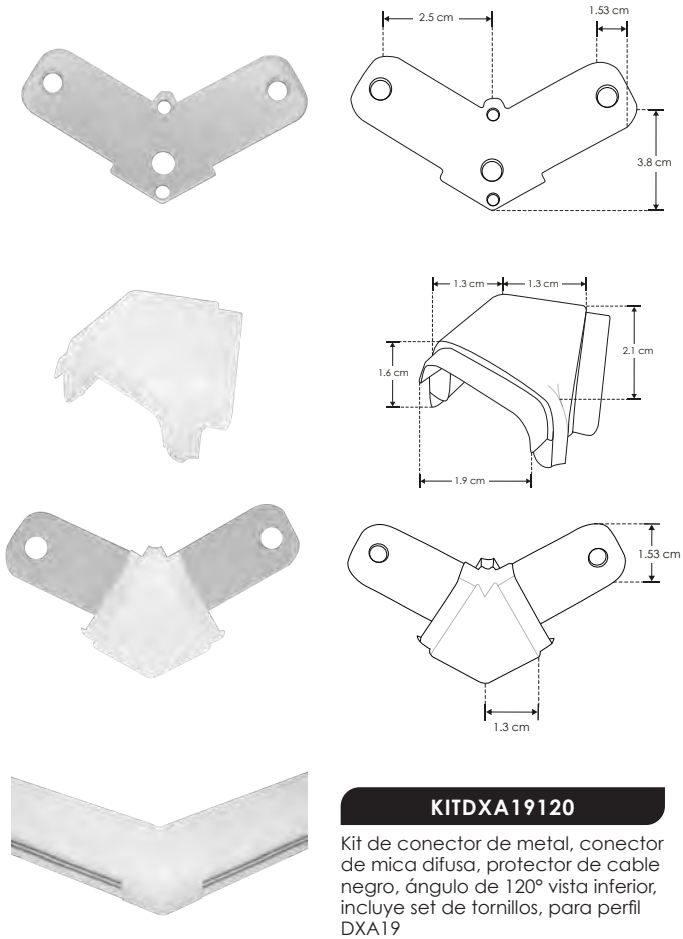

KITDXA19120

Kit de conector de metal, conector de mica difusa, protector de cable negro, ángulo de 120° vista inferior, incluye set de tornillos, para perfil DXA19

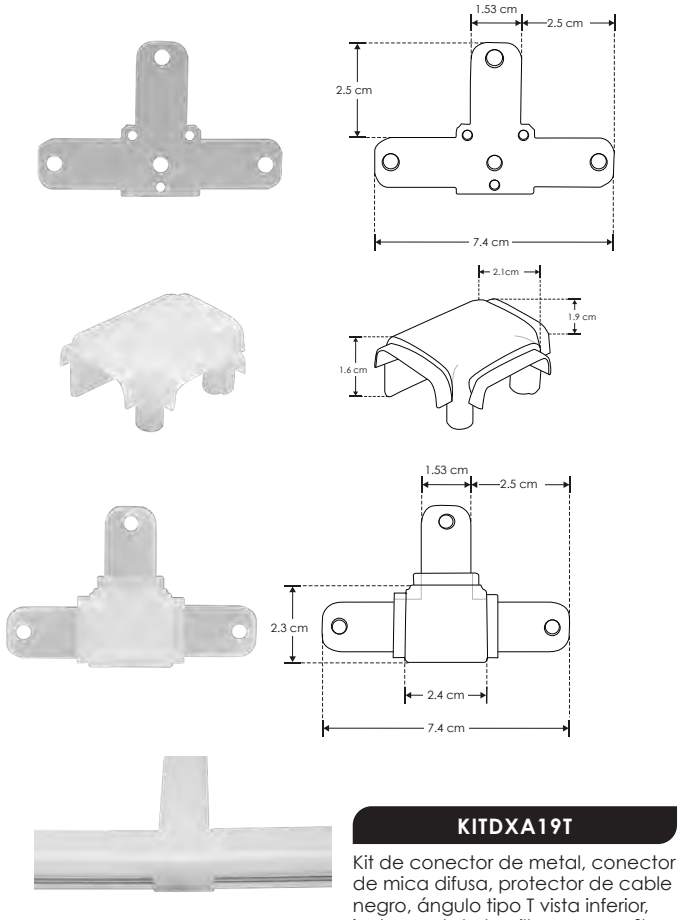

KITDXA19T

Kit de conector de metal, conector de mica difusa, protector de cable negro, ángulo tipo T vista inferior, incluye set de tornillo, para perfil DXA19

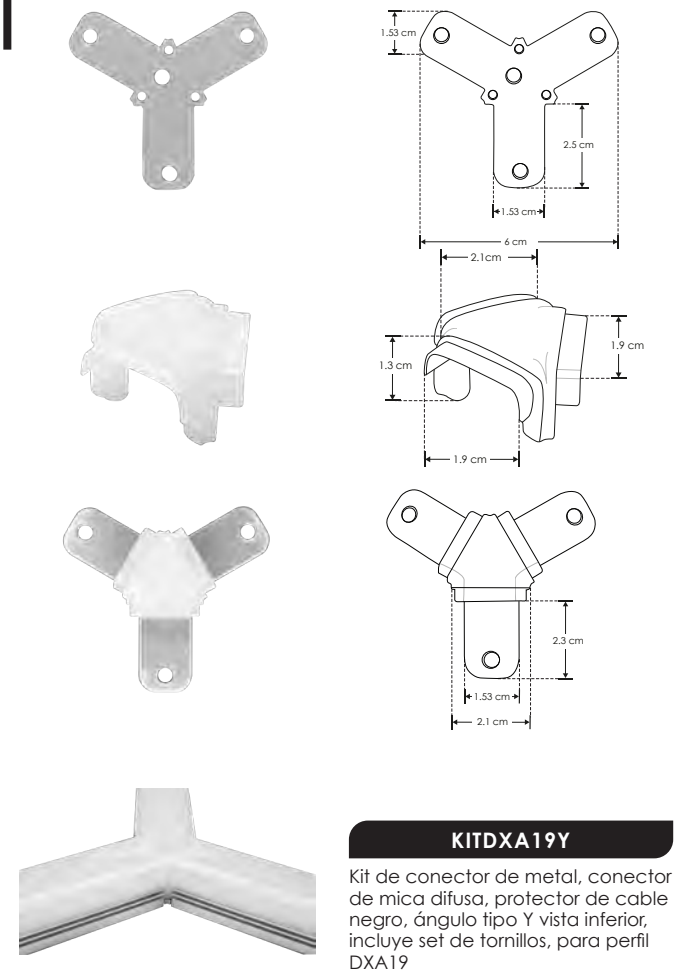

KITDXA19Y

Kit de conector de metal, conector de mica difusa, protector de cable negro, ángulo tipo Y vista inferior, incluye set de tornillos, para perfil DXA19

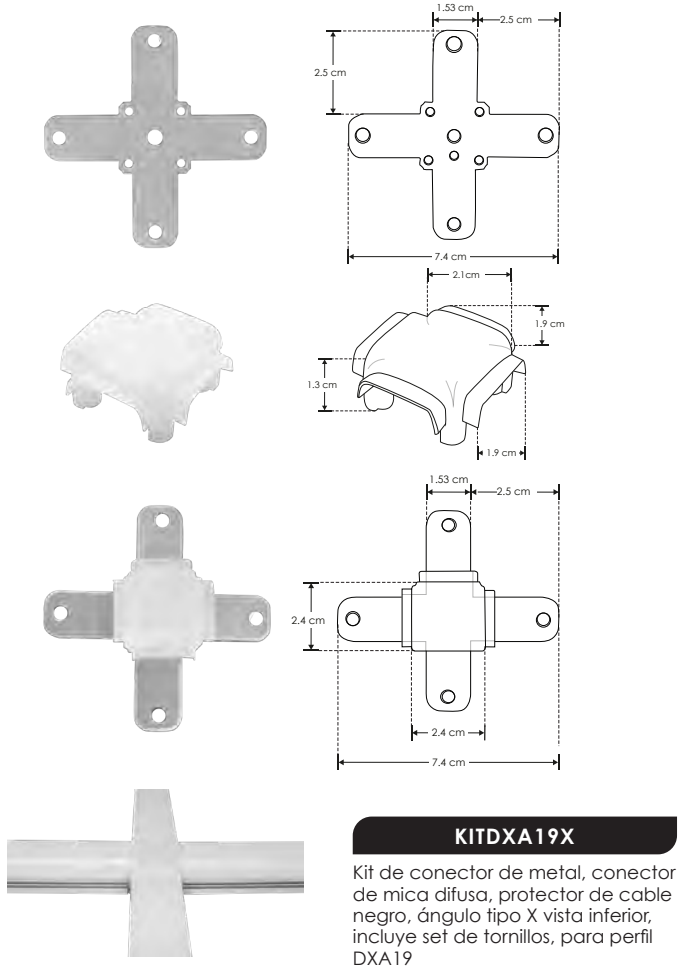

KITDXA19X

Kit de conector de metal, conector de mica difusa, protector de cable negro, ángulo tipo X vista inferior, incluye set de tornillos, para perfil DXA19

 Ilumileds S.A. de C. V e Ingeniería electrodigital, audio, video, iluminación S.A de C.V. se reserva el derecho de modificar la información sin previo aviso y no se hace responsable por errores u omisiones en este documento.

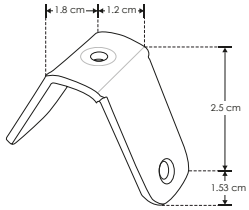

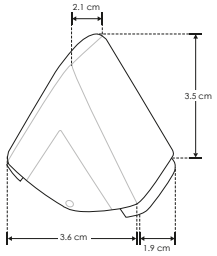

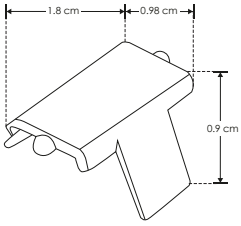

KITDXA1960SIDE

Kit de conector de metal, conector de mica difusa, conector de plástico, ángulo 60° vista lateral, incluye set de tornillos, para perfil DXA19

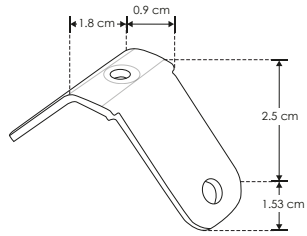

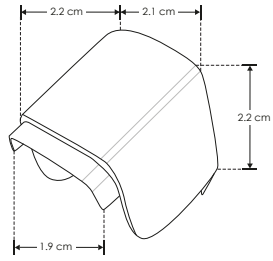

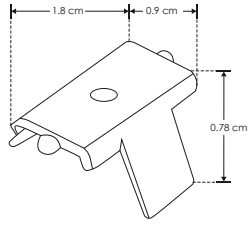

KITDXA1990SIDE

Kit de conector de metal, conector de mica difusa, conector de plástico, ángulo 90° vista lateral, incluye set de tornillos, para perfil DXA19

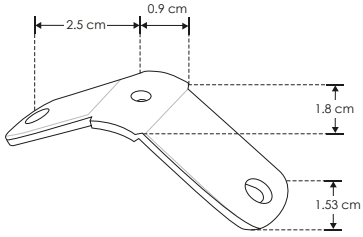

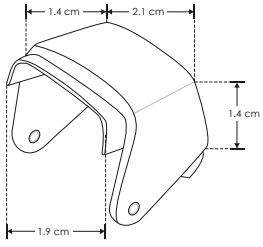

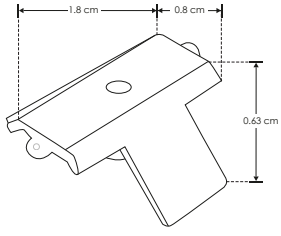

KITDXA19120SIDE

Kit de conector de metal, conector de mica difusa, conector de plástico, ángulo 120° vista lateral, incluye set de tornillos, para perfil DXA19

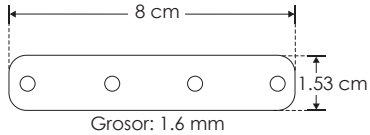

COPLE180DXA19

Conector 180° para perfiles de aluminio serie DXA19, incluye 2 tornillos

Ilumileds S.A. de C. V e Ingeniería electrodigital, audio, video, iluminación S.A de C.V. se reserva el derecho de modificar la información sin previo aviso y no se hace responsable por errores u omisiones en este documento.

Sin contorno visible de aluminio KIT DE PERFIL

IP 20

[Acabado Natural]

PA1612KIT.

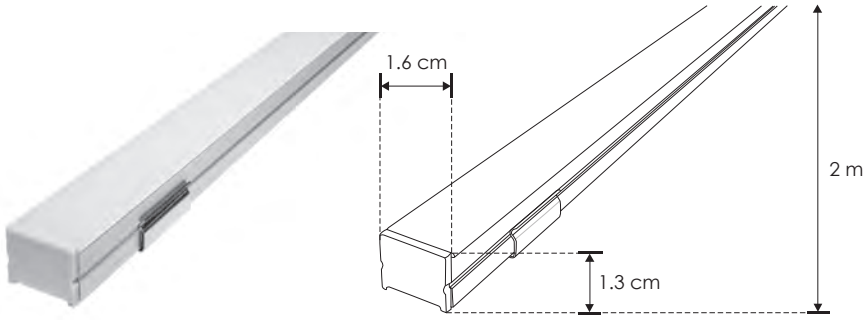

Material	Kit de perfil de aluminio sin ceja, acabado natural de sobreponer o empotrar de 2 m de largo, para recibir tira extraplana de LEDs
Incluye	Mica, kit de 2 tapas laterales y kit de 2 grapas de sujeción

accesorios **NOTA:** También se venden por separado, únicamente como refacción.

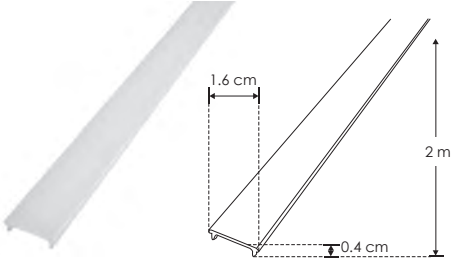

MICDIFPA1612

Mica difusa para perfil de aluminio PA1612, rectangular 2 m de largo

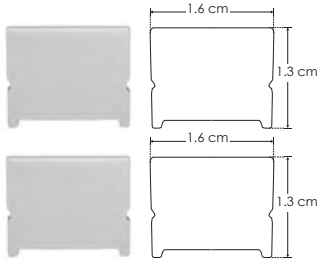

ENDCAP1612

Kit de 2 tapas laterales de plástico para perfil de aluminio PA1612

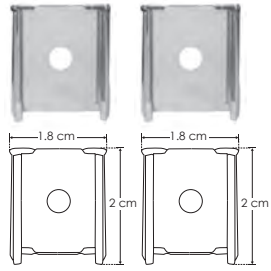

GRAPAPA1612

Kit de 2 grapas de metal para sujeción de perfil de aluminio PA1612 / PA1612N

Flexible mica continua de 60 m disponible KIT DE PERFIL

IP 20

[Acabado Natural]

ILUPA1806FLEKIT

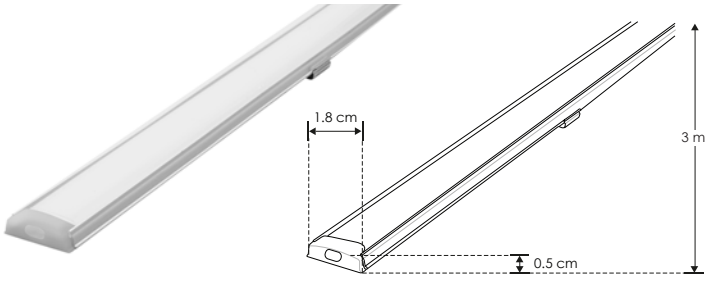

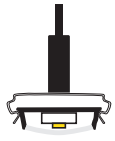

Tiras de LEDs recomendadas:
LDPB22162224300R
LDPB22162724300R
LDPB2216WW24300R
LDPB2216Z24300R
LDPB2216W24300R

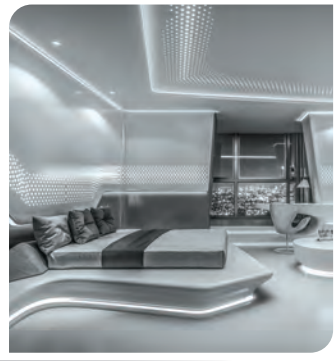

Material	Kit de perfil de aluminio sin ceja, rectangular flexible acabado natural de sobreponer o suspender de 3 m de largo, para recibir tira extraplana de LEDs
Incluye	Mica, kit de 2 tapas laterales y kit de 2 grapas

accesorios **NOTA:** También se venden por separado, únicamente como refacción.

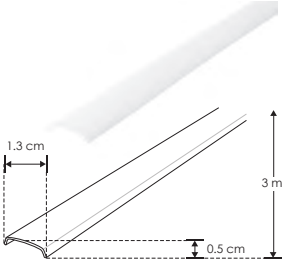

MICDIF1806

Mica difusa para perfil de aluminio PA1806, rectangular 3 m de largo

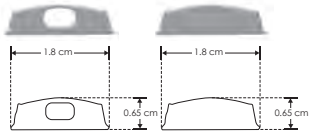

TAPLAT1806

Kit de 2 tapas laterales de plástico para perfil de aluminio PA1806

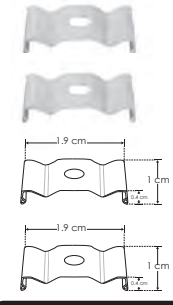

GRAPA1806

Kit de 2 grapas de metal para sujeción de perfil de aluminio PA1806

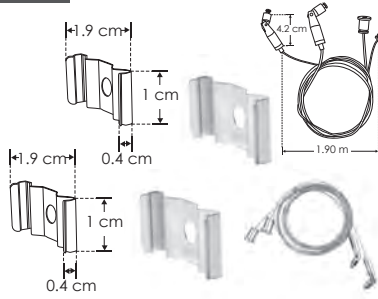

KITCOL19180

Kit de 2 cables de acero de 2 m y 4 soportes para perfil de aluminio PA1806
Se vende por separado

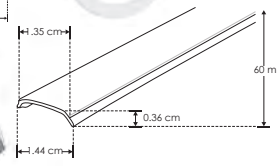

MICDIF1806CO

Mica difusa continua para perfil de aluminio PA1806
Se vende por separado en múltiplos de 10 m, máximo 60 m

Ilumileds S.A. de C. V e Ingeniería electrodigital, audio, video, iluminación S.A de C.V. se reserva el derecho de modificar la información sin previo aviso y no se hace responsable por errores u omisiones en este documento.

Perfil tipo wall-washer KIT DE PERFIL

IP 20

PA2213KIT

[Acabado Natural]

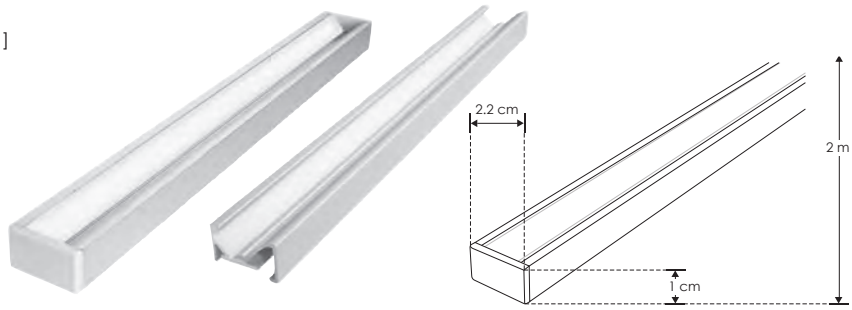

Tiras de LEDs recomendadas:
LDPB2216WW241205
LDPB2216Z241205R
LDPB2216W241205R
LDPB2216WW242105
LDPB2216Z242105R
LDPB2216W242105R
LDPBCOBWW24480R5
LDPBCOBZ24480R5
LDPBCOBW24480R5

Material	Kit de perfil de aluminio sin ceja tipo wall washer, acabado natural de sobreponer luz indirecta de 2 m de largo, para recibir tira extraplana de LEDs
Incluye	Mica, kit de 2 tapas laterales y kit de 2 grapas

accesorios **NOTA:** También se venden por separado, únicamente como refacción.

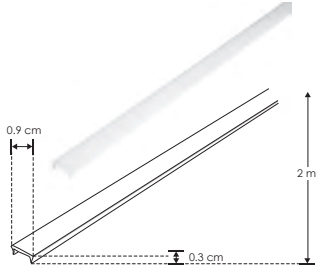

MICDIF2213

Mica difusa para perfil de aluminio PA2213, rectangular 2 m de largo

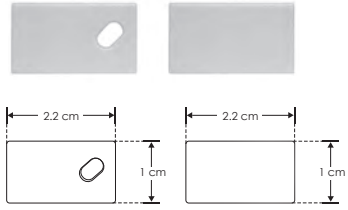

TAPLAT2213

Kit de 2 tapas laterales de plástico para perfil de aluminio PA2213

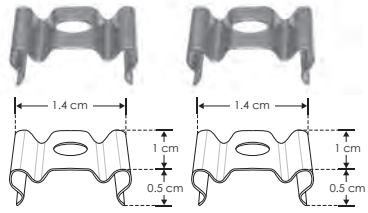

GRAPA2213

Kit de 2 grapas de metal para sujeción de perfil de aluminio PA2213

Perfil tipo wall-washer KIT DE PERFIL

IP 20

ILUPA109KIT.

[Acabado Natural]

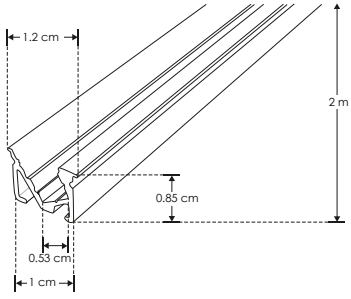

Material	Kit de perfil de aluminio con ceja tipo wall-washer, acabado natural de empotrar en techo o pared de 2 m de largo, para recibir tira extraplana de LEDs
Incluye	Mica y kit de 2 tapas laterales

Tiras de LEDs recomendadas:
LDPB2216WW241205
LDPB2216Z241205R
LDPB2216W241205R
LDPB2216WW242105
LDPB2216Z242105R
LDPB2216W242105R
LDPBCOBWW24480R5
LDPBCOBZ24480R5
LDPBCOBW24480R5

accesorios **NOTA:** También se venden por separado, únicamente como refacción.

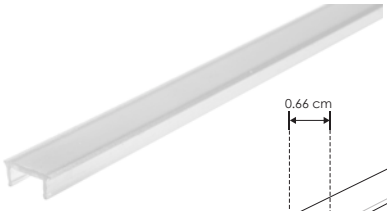

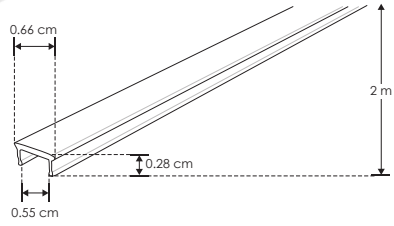

MICDIFILUPA109

Mica difusa para perfil de aluminio ILUPA109, rectangular 2 m de largo

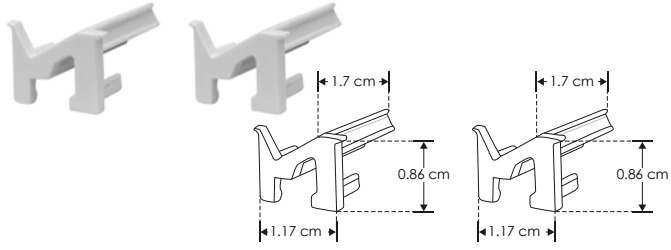

TAPLATILUPA109

Kit de 2 tapas laterales de plástico para perfil de aluminio ILUPA109

Ilumileds S.A. de C. V e Ingeniería electrodigital, audio, video, iluminación S.A de C.V. se reserva el derecho de modificar la información sin previo aviso y no se hace responsable por errores u omisiones en este documento.

Perfil tipo wall-washer

KIT DE PERFIL

IP 20

PA2411KIT.

[Acabado Natural]

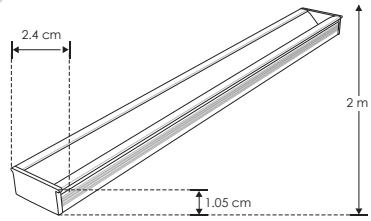

Tiras de LEDs recomendadas:

LDPB2216WW241205
LDPB2216Z241205R
LDPB2216W241205R
LDPB2216WW242105
LDPB2216Z242105R
LDPB2216W242105R
LDPBCOBWW24480R5
LDPBCOBZ24480R5
LDPBCOBW24480R5

Material	Kit de perfil de aluminio con ceja tipo wall whaser, acabado natural de empotrar luz indirecta de 2 m de largo, para recibir tira extraplana de LEDs
Incluye	Mica y kit de 2 tapas laterales

accesorios **NOTA:** También se venden por separado, únicamente como refacción.

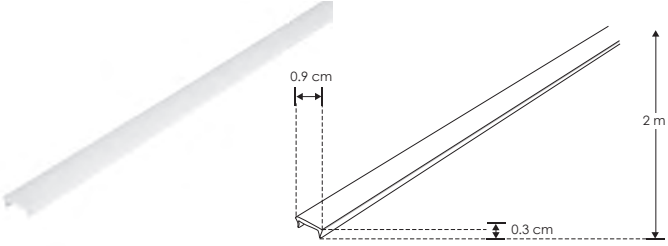

MICDIF2411

Mica difusa para perfil de aluminio PA2411, rectangular 2 m de largo

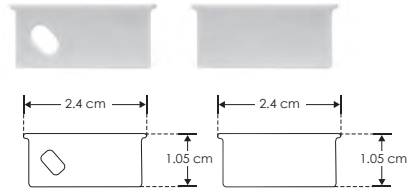

TAPLAT2411

Kit de 2 tapas laterales de plástico para perfil de aluminio PA2411

El perfil más pequeño del mercado

KIT DE PERFIL

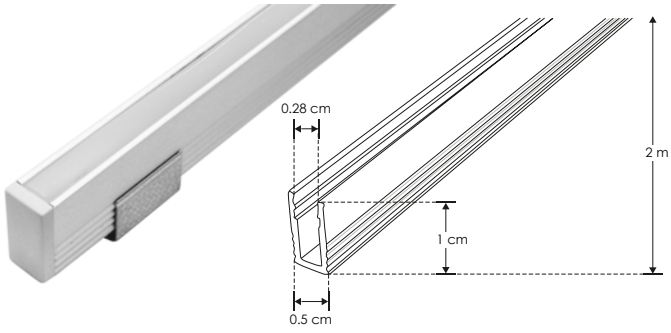

IP 20

[Acabado Natural]

ILUPA1005KIT.

Material	Kit de perfil de aluminio sin ceja, acabado natural de empotrar o sobreponer de 2 m de largo, para recibir tira extraplana de LEDs
Incluye	Mica, kit de 2 tapas laterales y kit de 2 grapas

Tiras de LEDs recomendadas:

LDPB2216WW241205
LDPB2216Z241205R
LDPB2216W241205R
LDPB2216WW242105
LDPB2216Z242105R
LDPB2216W242105R
LDPBCOBWW24480R5
LDPBCOBZ24480R5
LDPBCOBW24480R5

accesorios **NOTA:** También se venden por separado, únicamente como refacción.

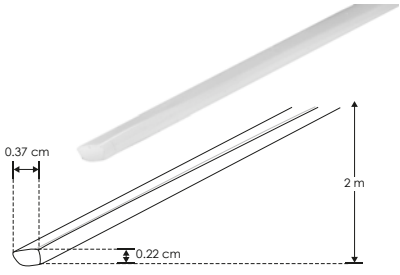

MICDIFILUPA1005

Mica de silicón difusa para perfil de aluminio ILUPA1005, 2 m de largo

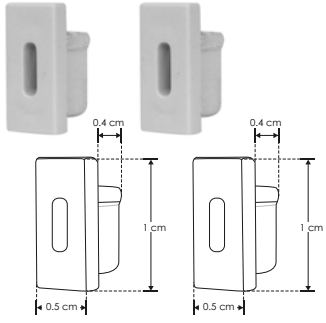

TAPLATILUPA1005

Kit de 2 tapas laterales de plástico para perfil de aluminio ILUPA1005

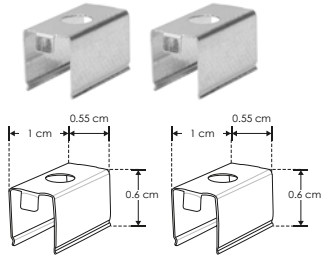

GRAPAILUPA1005

Kit de 2 grapas de metal para sujeción de perfil de aluminio ILUPA1005

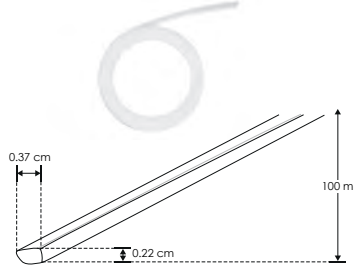

MICDIFILUPA1005C

Mica continua de silicón difusa para perfil de aluminio ILUPA1005. **Se vende por separado en multiplos de 10 m, máximo 100 m**

Ilumileds S.A. de C. V e Ingeniería electrodigital, audio, video, iluminación S.A de C.V. se reserva el derecho de modificar la información sin previo aviso y no se hace responsable por errores u omisiones en este documento.

Perfil pequeño

KIT DE PERFIL

IP 20

ILUPA07KIT.

[Acabado Natural]

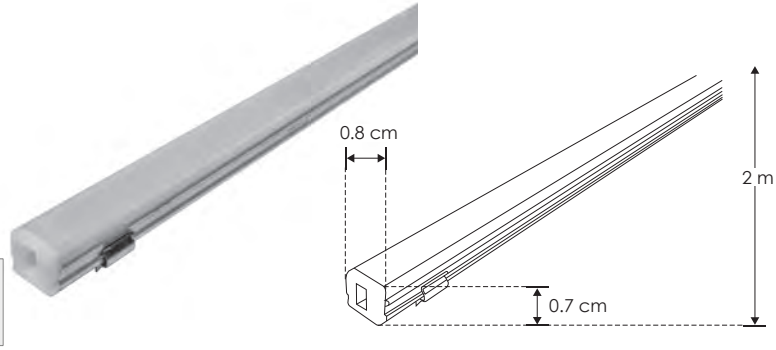

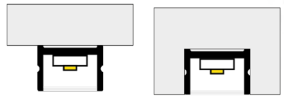

Tiras de LEDs recomendadas:

LDPB2216WW241205
LDPB2216Z241205R
LDPB2216W241205R
LDPB2216WW242105
LDPB2216Z242105R
LDPB2216W242105R
LDPBCOBWW24480R5
LDPBCOBZ24480R5
LDPBCOBW24480R5

Material	Kit de perfil de aluminio sin ceja, acabado natural de sobreponer o empotrar de 2 m de largo, para recibir tira extraplana de LEDs
Incluye	Mica, kit de 2 tapas laterales y kit de 2 grapas

accesorios **NOTA:** También se venden por separado, únicamente como refacción.

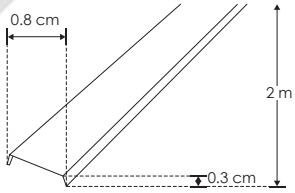

MICDIFILUPA07

Mica difusa para perfil de aluminio ILUPA07, rectangular 2 m de largo

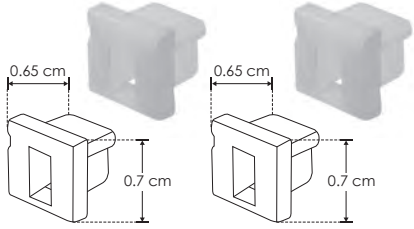

SETILUPA07

Kit de 2 tapas laterales de plástico para perfil de aluminio ILUPA07

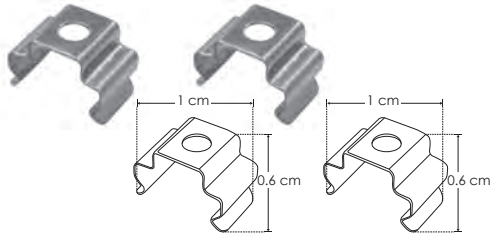

GRAPAILUPA07

Kit de 2 grapas de metal para sujeción de perfil de aluminio ILUPA07

El perfil más pequeño del mercado

KIT DE PERFIL

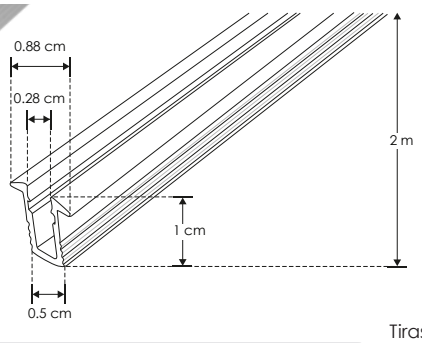

IP 20

[Acabado Natural]

ILUPA1009KIT.

Tiras de LEDs recomendadas:

LDPB2216WW241205
LDPB2216Z241205R
LDPB2216W241205R
LDPB2216WW242105
LDPB2216Z242105R
LDPB2216W242105R
LDPBCOBWW24480R5
LDPBCOBZ24480R5
LDPBCOBW24480R5

Material	Kit de perfil de aluminio con ceja, acabado natural de empotrar de 2 m de largo, para recibir tira extraplana de LEDs
Incluye	Mica, kit de 2 tapas laterales y kit de 2 grapas

accesorios **NOTA:** También se venden por separado, únicamente como refacción.
NOTA: Compatible con MICDIFILUPA1005C.

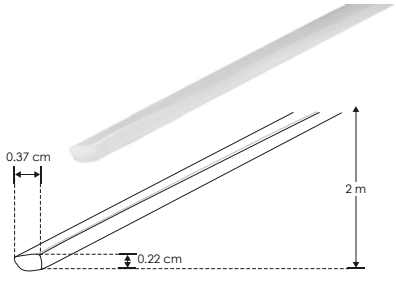

MICDIFILUPA1009

Mica de silicón difusa para perfil de aluminio ILUPA1009, 2 m de largo

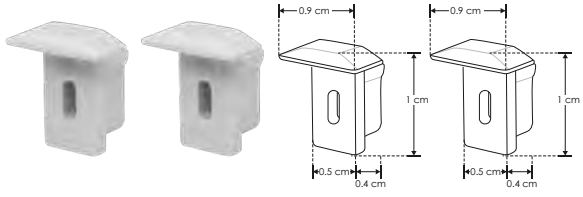

TAPLATILUPA1009

Kit de 2 tapas laterales de plástico para perfil de aluminio ILUPA1009

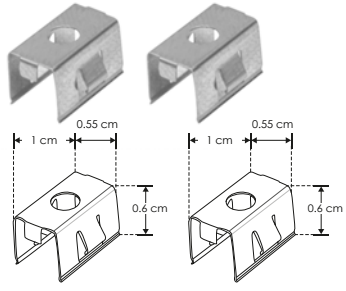

GRAPAILUPA1009

Kit de 2 grapas de metal para sujeción de perfil de aluminio ILUPA1009

Ilumileds S.A. de C. V e Ingeniería electrodigital, audio, video, iluminación S.A de C.V. se reserva el derecho de modificar la información sin previo aviso y no se hace responsable por errores u omisiones en este documento.

Perfil pequeño KIT DE PERFIL

IP 20

[Acabado Natural]

ILUPA07AKIT.

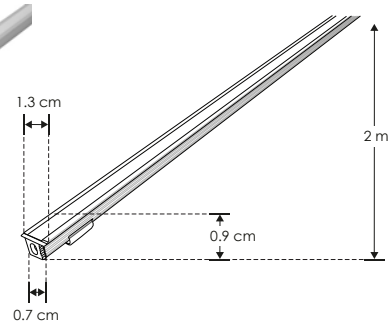

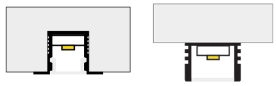

Tiras de LEDs recomendadas:

LDPB2216WW241205
LDPB2216Z241205R
LDPB2216W241205R
LDPB2216WW242105
LDPB2216Z242105R
LDPB2216W242105R
LDPBCOBWW24480R5
LDPBCOBZ24480R5
LDPBCOBW24480R5

Material	Kit de perfil de aluminio con ceja, acabado natural de sobreponer o empotrar de 2 m de largo, para recibir tira extraplana de LEDs
Incluye	Mica, kit de 2 tapas laterales y kit de 2 grapas

accesorios **NOTA:** También se venden por separado, únicamente como refacción.

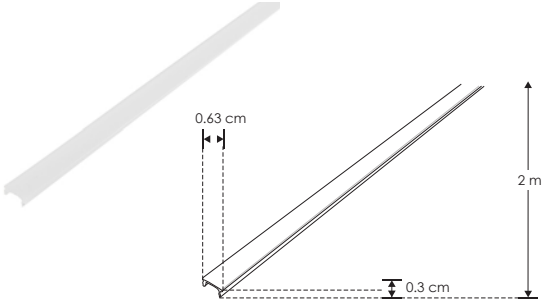

MICDIFILUPA07A

Mica difusa para perfil de aluminio ILUPA07A, rectangular 2 m de largo

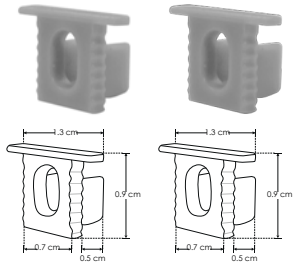

SETILUPA07A

Kit de 2 tapas laterales de plástico para perfil de aluminio ILUPA07A

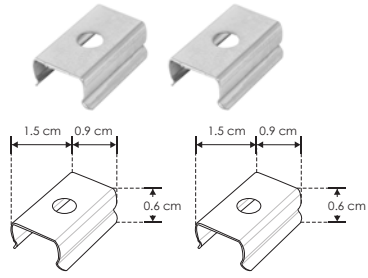

GRAPAILUPA07A

Kit de 2 grapas de metal para sujeción de perfil de aluminio ILUPA07A

Perfil pequeño para sobreponer o suspender KIT DE PERFIL

IP 20

[Acabado Natural]

ILUPA525KIT.

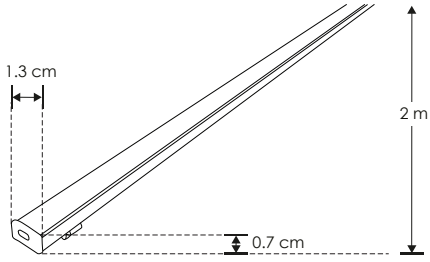

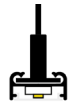

Material	Kit de perfil de aluminio sin ceja, acabado natural de sobreponer o suspender de 2 m de largo, para recibir tira extraplana de LEDs
Incluye	Mica, kit de 2 tapas laterales y kit de 2 grapas

accesorios **NOTA:** También se venden por separado, únicamente como refacción.

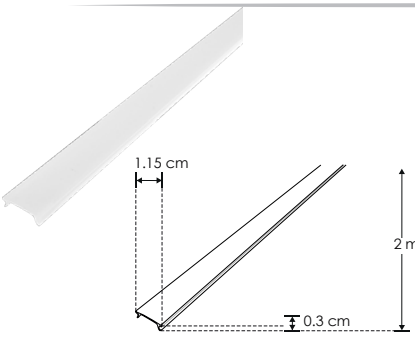

MICDIFILUPA525

Mica difusa para perfil de aluminio ILUPA525, rectangular 2 m de largo

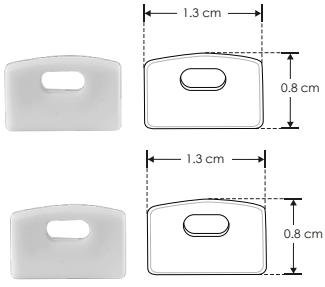

TAPLAT525

Kit de 2 tapas laterales de plástico para perfil de aluminio ILUPA525

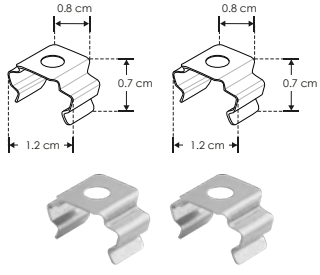

GRAPA525

Kit de 2 grapas de metal para sujeción de perfil de aluminio ILUPA525

KITCOL525

Kit de 2 cables de acero y 4 soportes para perfil de aluminio ILUPA525, 1 m de largo
Se vende por separado

Ilumileds S.A. de C. V e Ingeniería electrodigital, audio, video, iluminación S.A de C.V. se reserva el derecho de modificar la información sin previo aviso y no se hace responsable por errores u omisiones en este documento.

IP 20

ILUPA1205KIT.

[Acabado Natural]

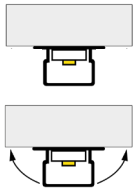

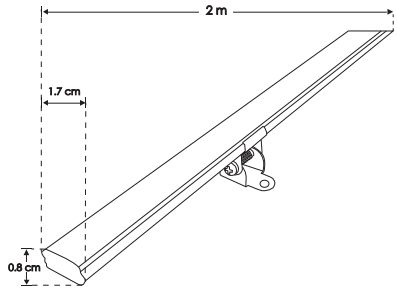

Material	Kit de perfil de aluminio sin ceja, acabado natural de sobreponer dirigible de 2 m de largo, para recibir tira extraplana de LEDs
Incluye	Mica, kit de 2 tapas laterales, kit de 2 grapas y kit de 2 bases metalicas dirigibles

accesorios **NOTA:** También se venden por separado, únicamente como refacción.

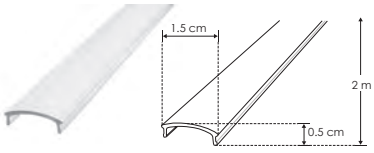

MICDIFILUPA1205

Mica difusa para perfil de aluminio ILUPA1205, rectangular 2 m de largo

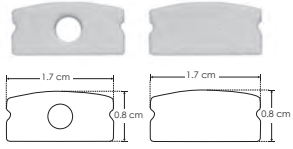

TAPLATILUPA1205

Kit de 2 tapas laterales de plástico para perfil de aluminio ILUPA1205

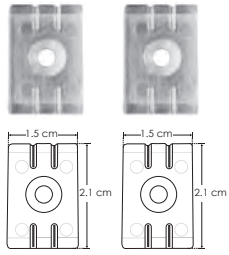

GRAPAILUPA1205

Kit de 2 grapas de plastico para sujeción de perfil de aluminio ILUPA1205

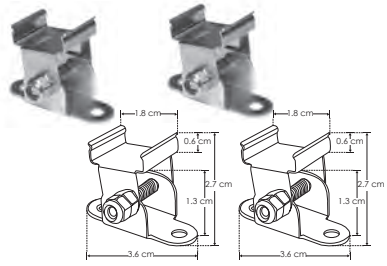

SETILUPA1205

Kit de 2 bases metálicas dirigibles que incluyen soporte y tornillos para perfil de aluminio ILUPA1205

Dirigible KIT DE PERFIL

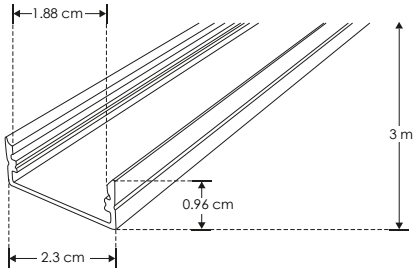

IP 20

[Acabado Natural]

Material	Kit de perfil de aluminio sin ceja, acabado natural de empotrar o sobreponer de 3 m de largo, para recibir tira extraplana de LEDs
Incluye	Mica, kit de 2 tapas laterales y kit de 2 grapas

Puede usarse en exteriores con las tiras de LEDs:
LA28351202730R
LA28351202720X45
LA2835120W30R
LA2835120W20X45R
Se venden por separado

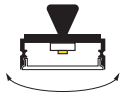

ILUPA2310KIT.

accesorios **NOTA:** También se venden por separado, únicamente como refacción.

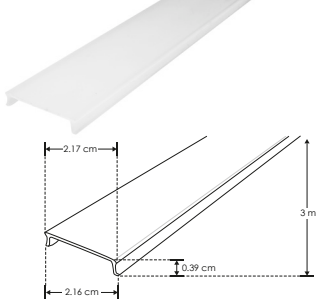

MICDIFILUPA2310

Mica difusa para perfil de aluminio ILUPA2310, rectangular 3 m de largo

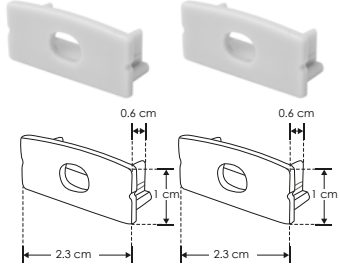

TAPLATILUPA2310

Kit de 2 tapas laterales de plástico para perfil de aluminio ILUPA2310

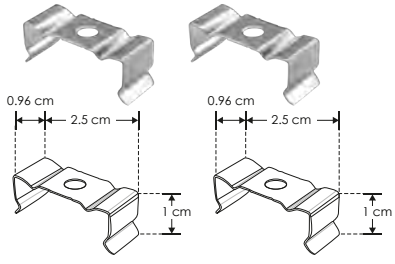

GRAPAILUPA2310

Kit de 2 grapas de metal para sujeción de perfil de aluminio ILUPA2310

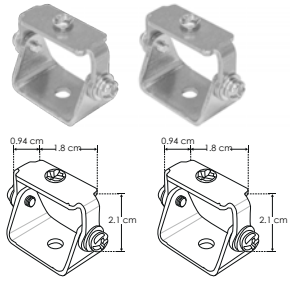

SETDIRBAS2310

Kit de 2 bases metálicas dirigibles, incluye soporte hacia el perfil y tornillo de ajuste, para perfil de aluminio ILUPA2310
Se vende por separado

Ilumileds S.A. de C. V e Ingeniería electrodigital, audio, video, iluminación S.A de C.V. se reserva el derecho de modificar la información sin previo aviso y no se hace responsable por errores u omisiones en este documento.

Esquinero trimless ángulo exterior KIT DE PERFIL

IP 20

ILUPA646KIT.

[Acabado Natural]

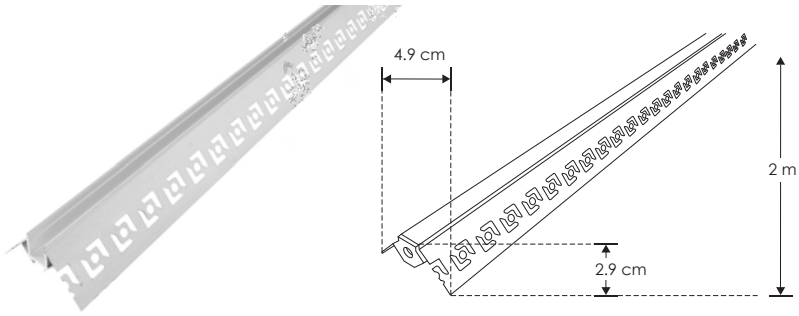

Tiras de LEDs recomendadas:

LDPB2216WW241205
LDPB2216Z241205R
LDPB2216W241205R
LDPB2216WW242105
LDPB2216Z242105R
LDPB2216W242105R
LDPBCOBWW24480R5
LDPBCOBZ24480R5
LDPBCOBW24480R5

Material	Kit de perfil esquinero trimless, acabado natural de empotrar de 2 m de largo, para recibir tira extraplana de LEDs
Incluye	Mica y kit de 2 tapas laterales

accesorios **NOTA:** También se venden por separado, únicamente como refacción.

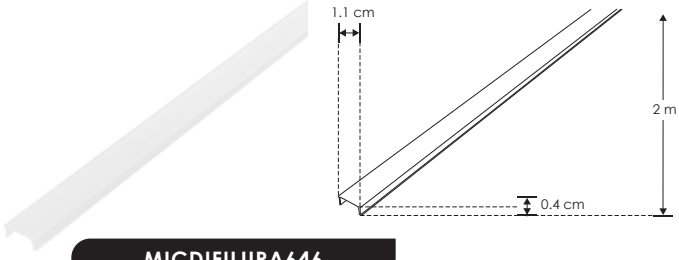

MICDIFILUPA646

Mica difusa para perfil de aluminio ILUPA646, rectangular 2 m de largo

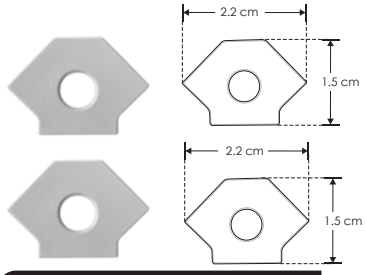

TAPLAT646

Kit de 2 tapas laterales de plástico para perfil de aluminio ILUPA646

Esquinero trimless ángulo interior KIT DE PERFIL

IP 20

ILUPA647KIT.

[Acabado Natural]

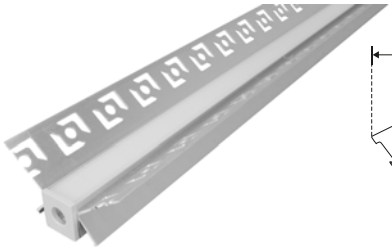

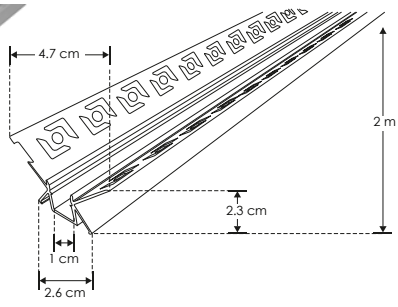

Material	Kit de perfil de aluminio esquinero trimless, acabado natural para empotrar de 2 m de largo, para recibir tira extraplana de LEDs
Incluye	Mica y kit de 2 tapas laterales

Tiras de LEDs recomendadas:

LDPB2216WW241205
LDPB2216Z241205R
LDPB2216W241205R
LDPB2216WW242105
LDPB2216Z242105R
LDPB2216W242105R
LDPBCOBWW24480R5
LDPBCOBZ24480R5
LDPBCOBW24480R5

accesorios **NOTA:** También se venden por separado, únicamente como refacción.

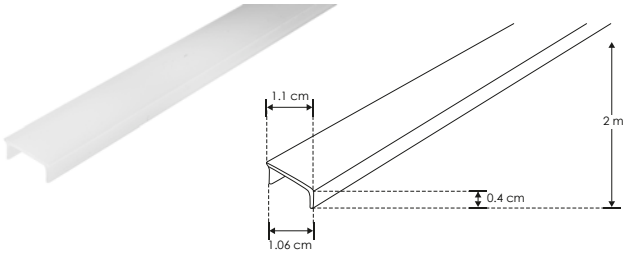

MICDIFILUPA647

Mica difusa para perfil de aluminio ILUPA647, rectangular 2 m de largo

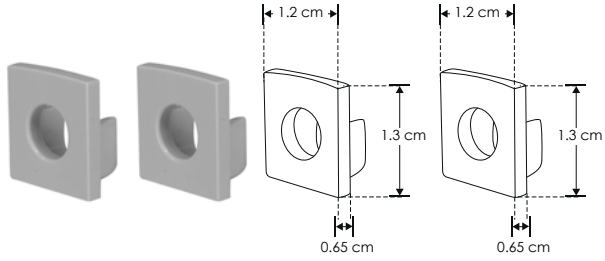

TAPLAT647

Kit de 2 tapas laterales de plástico para perfil de aluminio ILUPA647

Ilumileds S.A. de C. V e Ingeniería electrodigital, audio, video, iluminación S.A de C.V. se reserva el derecho de modificar la información sin previo aviso y no se hace responsable por errores u omisiones en este documento.

Perfil esquinero con 2 salidas de luz KIT DE PERFIL

nuevo

IP 20

ILUPA191WKIT.

[Acabado Blanco]

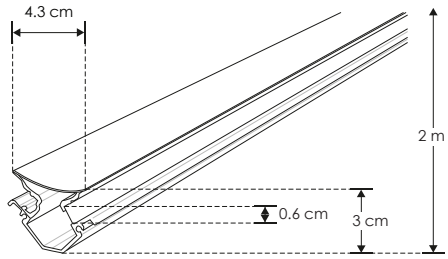

Tiras de LEDs recomendadas:

LDPB2216WW241205
LDPB2216Z241205R
LDPB2216W241205R
LDPB2216WW242105
LDPB2216Z242105R
LDPB2216W242105R
LDPBCOBWW24480R5
LDPBCOBZ24480R5
LDPBCOBW24480R5

Material	Kit de perfil rectangular de aluminio acabado blanco para sobreponer de 2 m de largo con 2 salidas de luz para recibir tira extraplana de LEDs
Incluye	kit de 2 micas, kit de 2 tapas laterales y kit de 2 grapas

accesorios **NOTA:** También se venden por separado, únicamente como refacción.

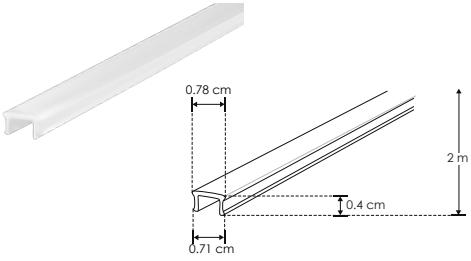

MICDIFILUPA191

Kit de 2 micas difusas para perfil de aluminio ILUPA191W e ILUPA191B, rectangular 2 m de largo

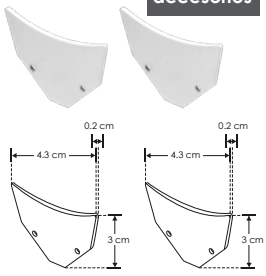

SETILUPA191W

Kit de 2 tapas laterales de aluminio blancas para perfil de aluminio ILUPA191W

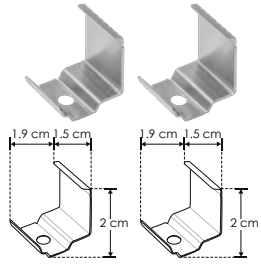

GRAPAILUPA191

Kit de 2 grapas de sujeción para perfil de aluminio ILUPA191W e ILUPA191B

Colgador de ganchos KIT DE PERFIL

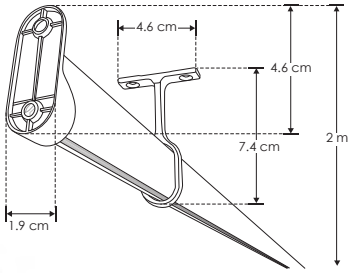

Material	Kit de perfil de aluminio acabado natural para colgar ropa de sobreponer de 2 m de largo, para recibir tira extraplana de LEDs
Incluye	Mica, kit de 2 soportes de pared y kit de 2 soportes de techo

NOTA: Se puede instalar sensor para encendido y apagado.
Consultar área de drivers y controladores. Soporta hasta 60 kg aprox. por metro.

IP 20

[Acabado Natural]

ILUPA1401KIT.

accesorios **NOTA:** También se venden por separado, únicamente como refacción.

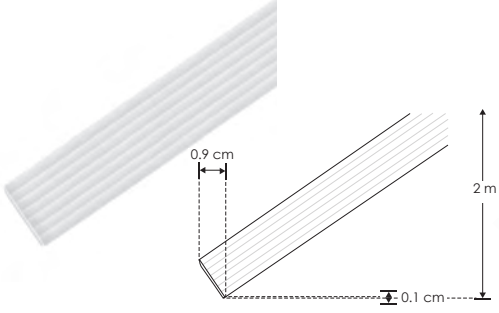

MICDIFILUPA1401

Mica difusa para perfil de aluminio ILUPA1401, 2 m de largo

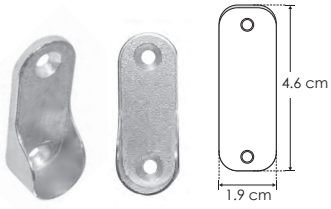

SETBRAPILUPA1401

Kit de 2 piezas de soporte de metal en pared para perfil de aluminio ILUPA1401

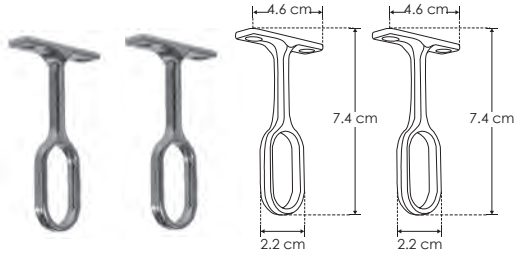

SETBRATILUPA1401

Kit de 2 piezas de soporte de metal en techo para perfil de aluminio ILUPA1401

Ilumileds S.A. de C. V e Ingeniería electrodigital, audio, video, iluminación S.A de C.V. se reserva el derecho de modificar la información sin previo aviso y no se hace responsable por errores u omisiones en este documento.

Doble emisión de luz | KIT DE PERFIL

ILUPA1402KIT.

IP 20

[Acabado Natural]

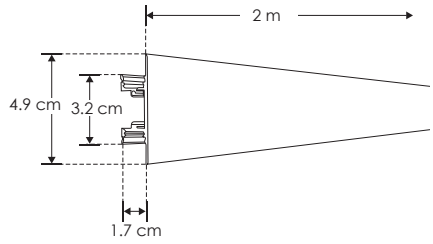

Material	Kit de perfil de aluminio acabado natural de sobreponer con 2 salidas de luz de 2 m de largo, para recibir tira extraplana de LEDs
Incluye	Kit de 2 micas, kit de 2 tapas laterales y kit de 2 grapas

accesorios **NOTA:** También se venden por separado, únicamente como refacción.

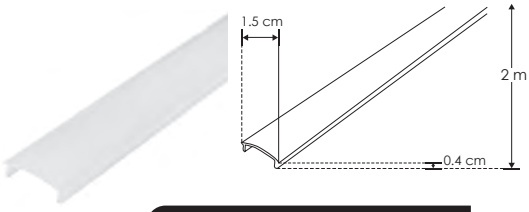

MICDIFILUPA1402

Kit de 2 micas difusas para perfil de aluminio ILUPA1402, rectangular 2 m de largo

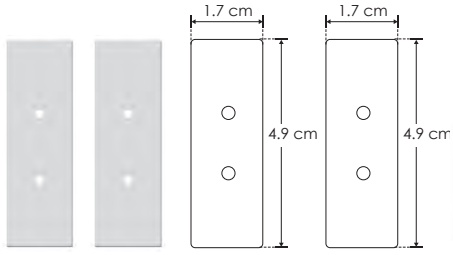

SETILUPA1402

Kit de 2 tapas laterales para perfil de aluminio ILUPA1402

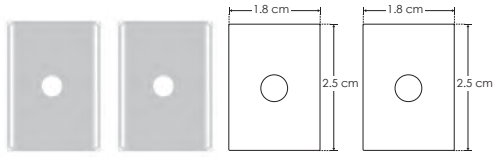

GRAPAILUPA1402

Kit de 2 grapas de metal para sujeción de perfil de aluminio ILUPA1402

Repisero para acrilico o cristal templado de 8mm | KIT DE PERFIL

IP 20

[Acabado Natural]

ILUPAV04

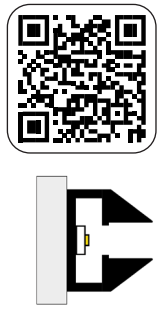

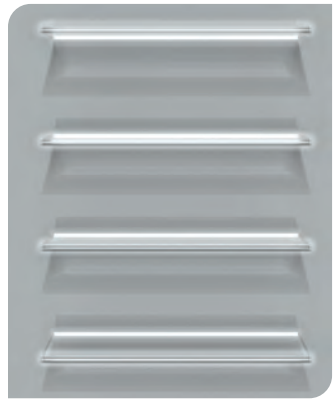

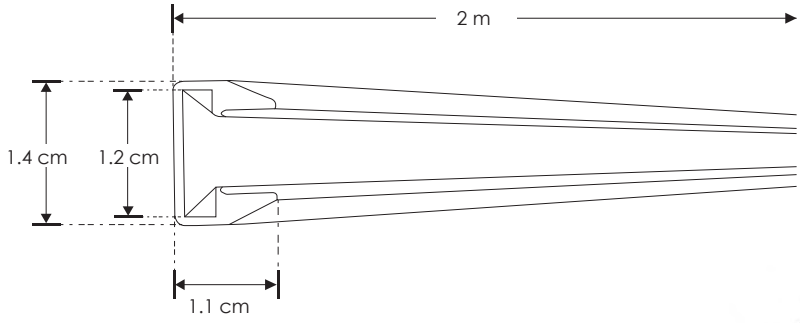

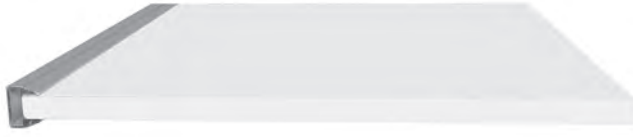

Material	Perfil rectangular de aluminio acabado natural de sobreponer de 2 m de largo para recibir tira extraplana de LEDs y cristal templado o acrilico de 8 mm (para repisas iluminadas)

NOTA: No incluye accesorios (cristal o acrílico y tornillos de sujeción)

Ilumileds S.A. de C. V e Ingeniería electrodigital, audio, video, iluminación S.A de C.V. se reserva el derecho de modificar la información sin previo aviso y no se hace responsable por errores u omisiones en este documento.

Sobreponer concavo KIT DE PERFIL

IP 20

PA3006KIT.

[Acabado Natural]

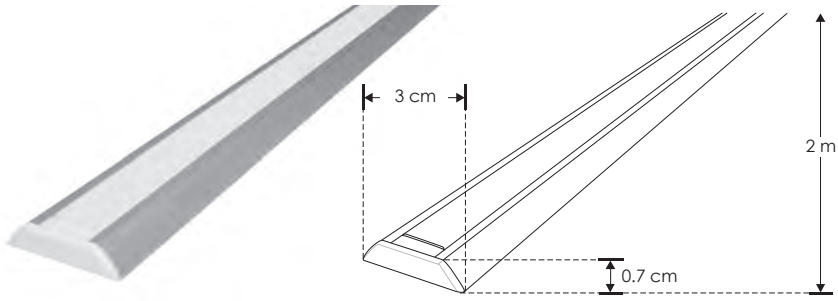

Material	Kit de perfil de aluminio concavo, acabado natural de sobreponer de 2 m de largo, para recibir tira extraplana de LEDs
Incluye	Mica, kit de 2 tapas laterales y kit de 2 tornillos

accesorios **NOTA:** También se venden por separado, únicamente como refacción.

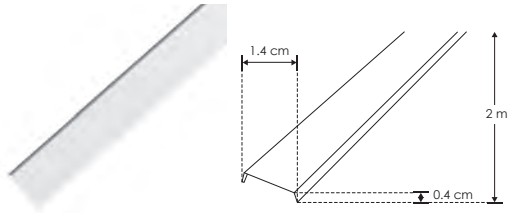

MICDIF3006

Mica difusa para perfil de aluminio PA3006,rectangular 2 m de largo

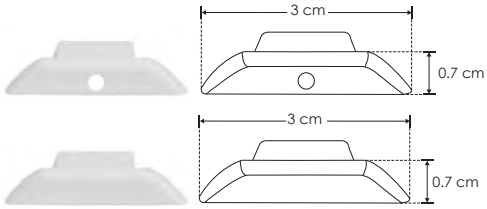

TAPLAT3006

Kit de 2 tapas laterales de plástico blancas para perfil de aluminio PA3006.

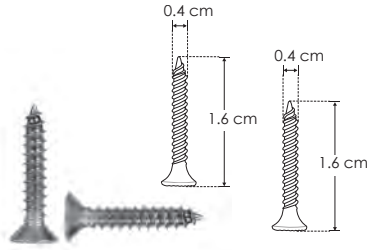

TOR15MM3006

Kit de 2 tornillos para sujeción para perfil de aluminio PA3006

Esquinero con mica redonda KIT DE PERFIL

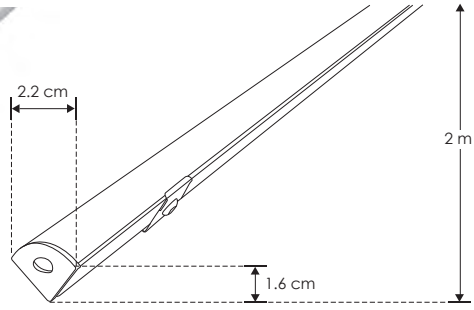

IP 20

[Acabado Natural]

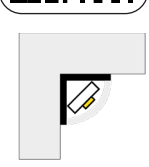

PA1616KIT.

Material	Kit de perfil de aluminio esquinero con mica curva, acabado natural de sobreponer de 2 m de largo, para recibir tira extraplana de LEDs
Incluye	Mica, kit de 2 tapas laterales y kit de 2 grapas

accesorios **NOTA:** También se venden por separado, únicamente como refacción.

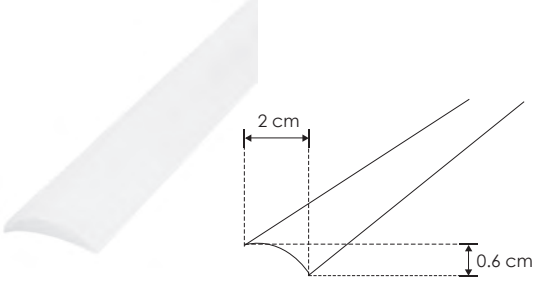

MICDIF1616

Mica difusa para perfil de aluminio PA1616, curva 2 m de largo

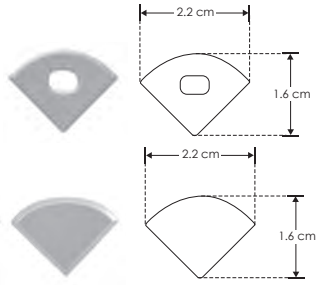

TAPLAT1616

Kit de 2 tapas laterales de plástico para perfil de aluminio PA1616

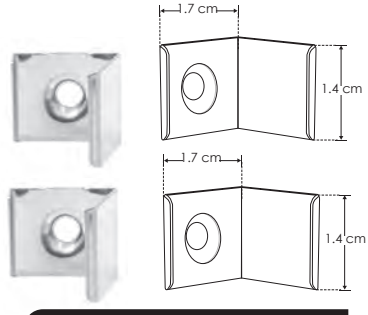

GRAPA1616

Kit de 2 grapas de metal para sujeción de perfil de aluminio PA1616 / PA1616B

Ilumileds S.A. de C. V e Ingeniería electrodigital, audio, video, iluminación S.A de C.V. se reserva el derecho de modificar la información sin previo aviso y no se hace responsable por errores u omisiones en este documento.

Esquinero con mica cuadrada — KIT DE PERFIL

IP 20

PA1616BKIT.

[Acabado Natural]

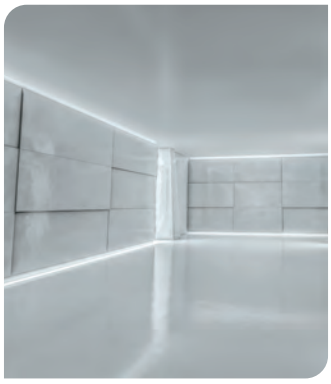

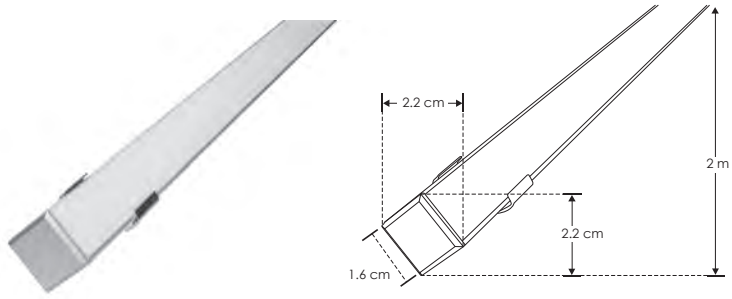

Material	Kit de perfil de aluminio esquinero con mica cuadrada, acabado natural de sobreponer de 2 m de largo, para recibir tira extraplana de LEDs
Incluye	Mica, kit de 2 tapas laterales y kit de 2 grapas

accesorios **NOTA:** También se venden por separado, únicamente como refacción.

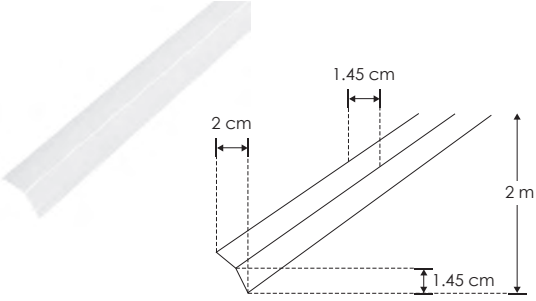

MICDIF1616B

Mica difusa para perfil de aluminio PA1616B, rectangular 2 m de largo

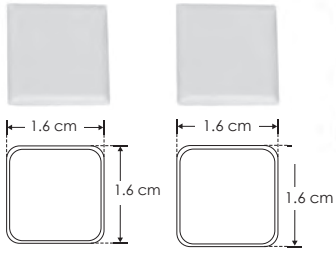

TAPLAT1616B

Kit de 2 tapas laterales de plástico para perfil de aluminio PA1616B

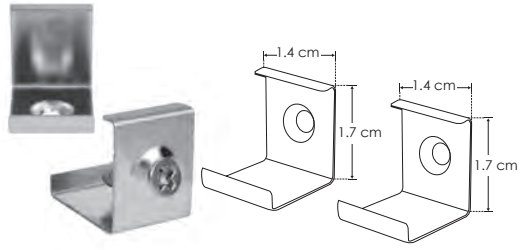

GRAPA1616

Kit de 2 grapas de metal para sujeción de perfil de aluminio PA1616 / PA1616B

Bajo índice de deslumbramiento UGR — KIT DE PERFIL

IP 20

ILUPA1722UGRKIT

[Acabado Natural]

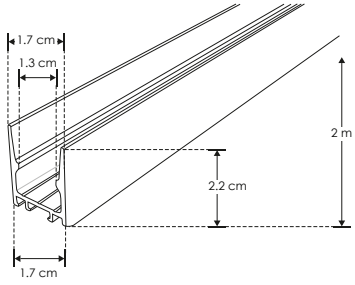

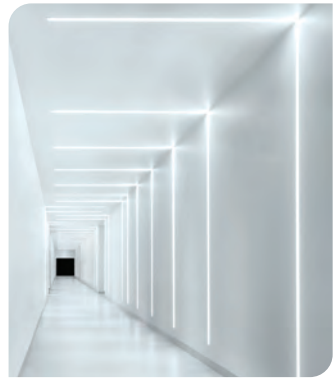

Material	Kit de perfil de aluminio sin ceja, acabado natural de empotrar o sobreponer de 2 m de largo, para recibir tira extraplana de LEDs
Incluye	Mica, kit de 2 tapas laterales y kit de 2 grapas

accesorios **NOTA:** También se venden por separado, únicamente como refacción.

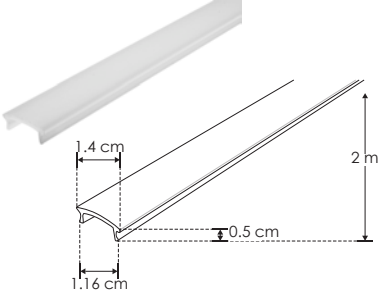

MICDIF1722

Mica difusa para perfil de aluminio ILUPA1722UGR, rectangular 2 m de largo

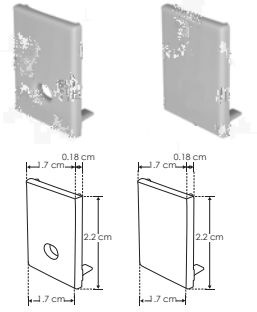

TAPA1722

Kit de 2 tapas laterales de plástico para perfil de aluminio ILUPA1722UGR

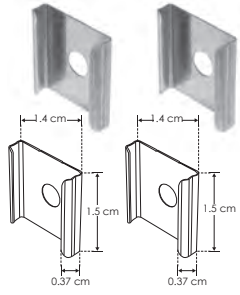

GRAPA1722

Kit de 2 grapas de metal para sujeción de perfil de aluminio ILUPA1722UGR/ ILUPA1722NUGR

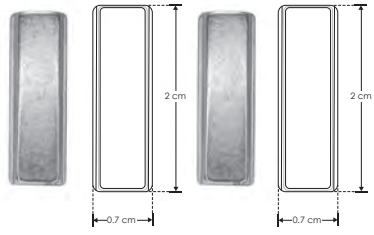

SETMAG1722

Kit de 2 soportes magnéticos para perfil de aluminio ILUPA1722UGR
Se vende por separado

Ilumileds S.A. de C. V e Ingeniería electrodigital, audio, video, iluminación S.A de C.V. se reserva el derecho de modificar la información sin previo aviso y no se hace responsable por errores u omisiones en este documento.

IP 20

ILUPA1722UGRCKIT

[Acabado Natural]

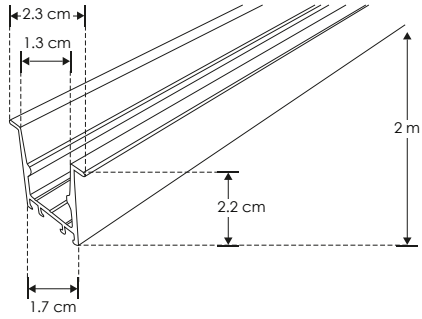

Material	Kit de perfil de aluminio con ceja, acabado natural para empotrar de 2 m de largo, para recibir tira extraplana de LEDs
Incluye	Mica, kit de 2 tapas laterales y kit de 2 resortes de sujeción

accesorios **NOTA:** También se venden por separado, únicamente como refacción.
NOTA: Compatible con SETMAG1722.

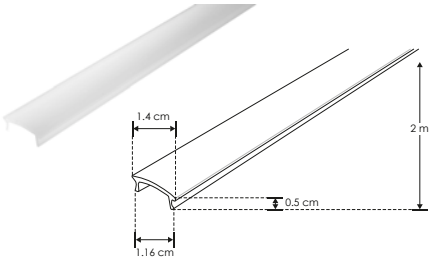

MICDIF1722C

Mica difusa para perfil de aluminio ILUPA1722UGRC, rectangular 2 m de largo

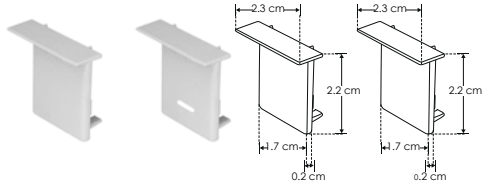

TAPA1722C

Kit de 2 tapas laterales de plástico para perfil de aluminio ILUPA1722UGRC

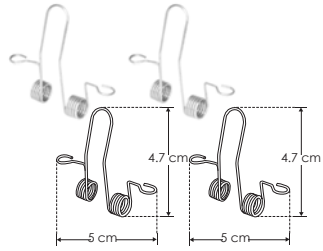

SETCLIP1722C

Kit de 2 resortes para sujeción de perfil de aluminio ILUPA1722NUGRC / ILUPA1722UGRC

Bajo índice de deslumbramiento UGR KIT DE PERFIL

IP 20

ILUPA3551UGRKIT

[Acabado Natural]

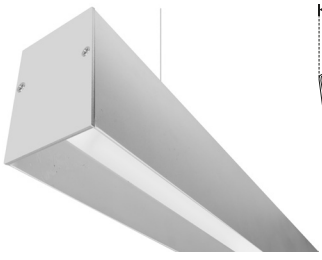

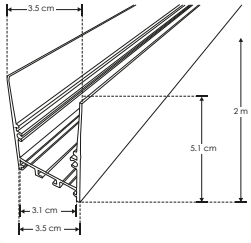

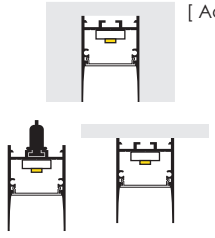

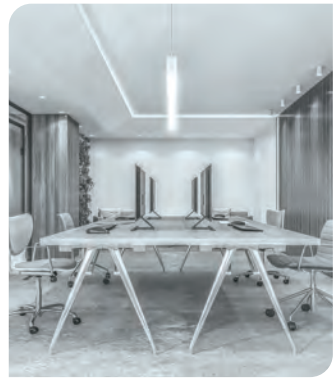

Material	Kit de perfil de aluminio sin ceja, acabado natural de empotrar, sobreponer o suspender de 2 m de largo, para recibir tira extraplana o tarjeta de LEDs
Incluye	Mica, kit de 2 tapas laterales y kit de 2 grapas

Tarjetas de LEDs recomendadas:
ACBOARD2L20WWW
ACBOARD2L20WNW
ACBOARD2L20WW

Compatible con:
COPLE90PA1911
COPLE120PA1911
COPLE180PA1911

No requiere driver externo
Se venden por separado

accesorios **NOTA:** También se venden por separado, únicamente como refacción.

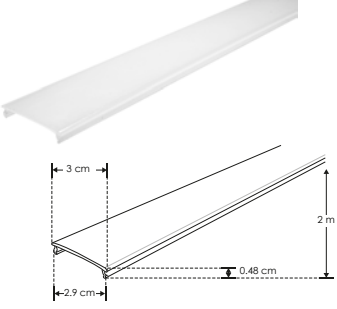

MICDIF3551

Mica difusa para perfil de aluminio ILUPA3551UGR, 2 m de largo

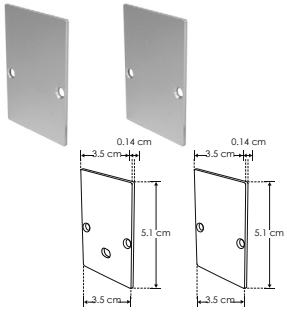

TAPA3551

Kit de 2 tapas laterales de aluminio para perfil de aluminio ILUPA3551UGR

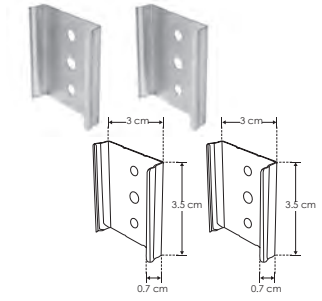

GRAPA3551

Kit de 2 grapas de metal para sujeción de perfil de aluminio ILUPA3551UGR

KITCOL3551

Kit de 2 cables de acero y 4 soportes para perfil de aluminio ILUPA3551UGR, 2 m de largo
Se vende por separado

Ilumileds S.A. de C. V e Ingeniería electrodigital, audio, video, iluminación S.A de C.V. se reserva el derecho de modificar la información sin previo aviso y no se hace responsable por errores u omisiones en este documento.

IP 20

ILUPA3551UGRCKIT

[Acabado Natural]

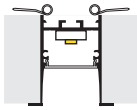

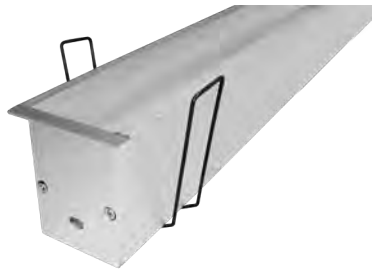

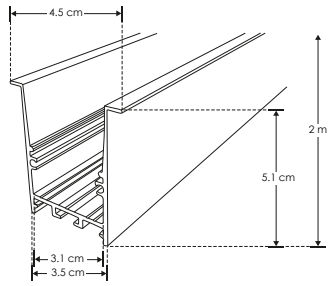

Tarjetas de LEDs recomendadas:
ACBOARD2L20WWW
ACBOARD2L20WNW
ACBOARD2L20WW
No requiere driver externo
Se venden por separado

Compatible con:
COPLE90PA1911
COPLE120PA1911
COPLE180PA1911

Material	Kit de perfil de aluminio con ceja, acabado natural de empotrar de 2 m de largo, para recibir tira extraplana de LEDs o tarjeta de LEDs
Incluye	Mica, kit de 2 tapas laterales y kit de 2 resortes de sujeción

accesorios **NOTA:** También se venden por separado, únicamente como refacción.

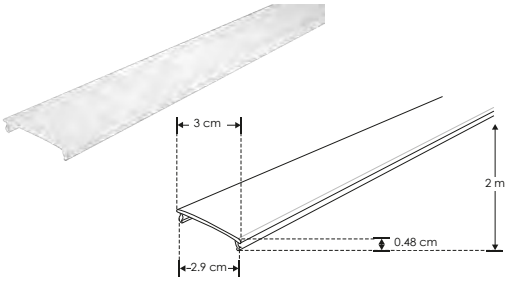

MICDIF3551C

Mica difusa para perfil de aluminio ILUPA3551UGRC, rectangular 2 m de largo

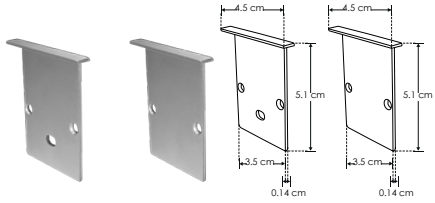

TAPA3551C

Kit de 2 tapas laterales de aluminio para perfil de aluminio ILUPA3551UGRC

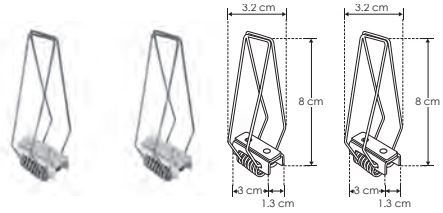

SETCLIP3551C

Kit de 2 resortes para sujeción de perfil de aluminio ILUPA3551UGRC/ ILUPA3551NUGRC

Exteriores KIT DE PERFIL

IP 65

ILUDXA1812KIT.

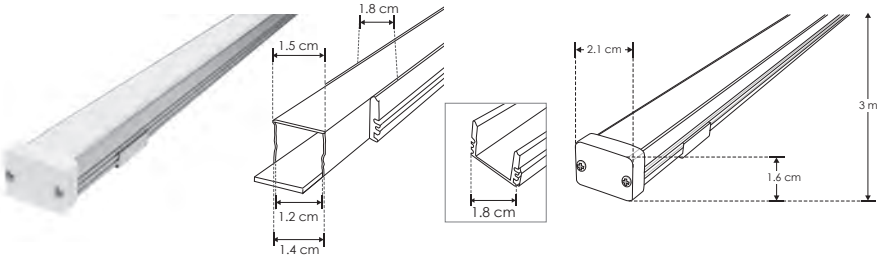

[Acabado Natural]

Material	Kit de perfil de aluminio sin ceja, acabado natural de sobreponer o empotrar de 3 m de largo, para recibir tira extraplana de LEDs
Incluye	Mica, kit de 2 tapas laterales, kit de 2 grapas y solera

NOTA: Se recomienda para uso exterior la tira con tecnología nano (IP66).

accesorios **NOTA:** También se venden por separado, únicamente como refacción.

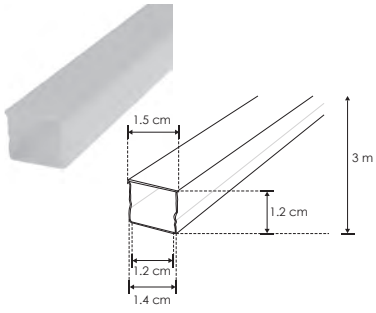

ACDIFILUDXA1812

Mica difusa para perfil de aluminio ILUDXA1812, rectangular 3 m de largo

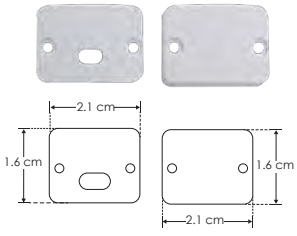

SETILUDXA1812

Kit de 2 tapas laterales de plástico para perfil de aluminio ILUDXA1812

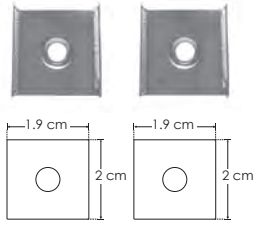

GRAPADXA1812

Kit de 2 grapas de sujeción para perfil ILUDXA1812

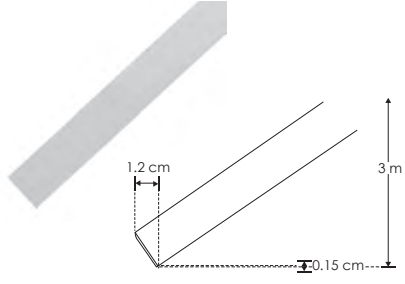

SOLILUDXA

Solera de aluminio de 3 m para fijar tira extraplana de LEDs y colocar en el perfil ILUDXA1812 / ILUDXA2512

Ilumileds S.A. de C. V e Ingeniería electrodigital, audio, video, iluminación S.A de C.V. se reserva el derecho de modificar la información sin previo aviso y no se hace responsable por errores u omisiones en este documento.

IP 65

ILUDXA2512KIT.

[Acabado Natural]

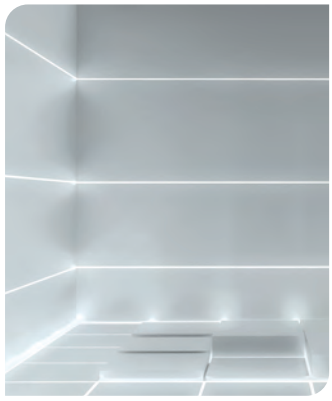

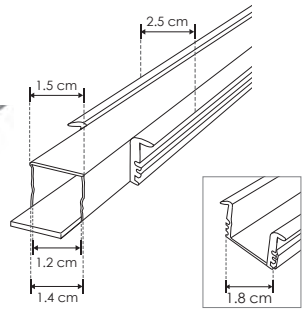

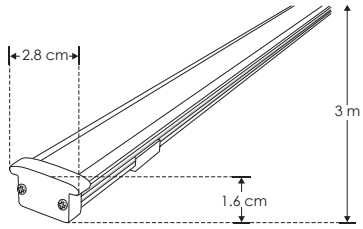

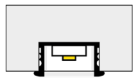

Material	Kit de perfil de aluminio con ceja, acabado natural de empotrar de 3 m de largo, para recibir tira extraplana de LEDs
Incluye	Mica, kit de 2 tapas laterales, kit de 2 grapas y solera

NOTA: Se recomienda para uso exterior la tira con tecnología nano (IP66).

accesorios **NOTA:** También se venden por separado, únicamente como refacción.

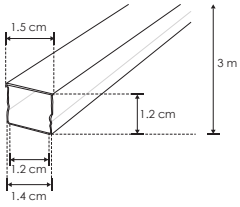

ACDIFILUDXA2512

Mica difusa para perfil de aluminio ILUDXA2512, rectangular 3 m de largo

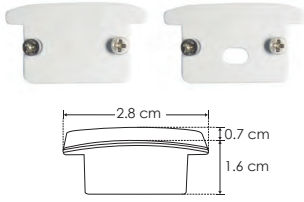

SETILUDXA2512

Kit de 2 tapas laterales de plástico para perfil de aluminio ILUDXA2512

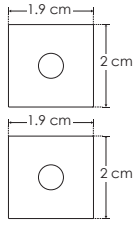

GRAPADXA2512

Kit de 2 grapas de metal para sujeción de perfil de aluminio ILUDXA2512

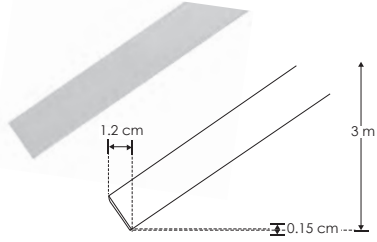

SOLILUDXA

Solera de aluminio de 3 m para fijar tira extraplana de LEDs y colocar en el perfil ILUDXA1812 / ILUDXA2512

Exteriores piso KIT DE PERFIL

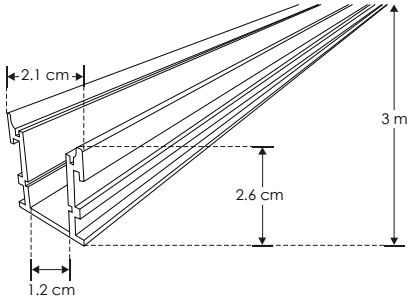

IP 65

[Acabado Natural]

ILUPA2216KIT.

Material	Kit de perfil de aluminio sin ceja, acabado natural de empotrar a piso de 3 m de largo, para recibir tira extraplana de LEDs
Incluye	Mica, kit de 2 tapas laterales, kit de 2 grapas y solera

NOTA: Se recomienda para uso exterior la tira con tecnología nano (IP66).

accesorios **NOTA:** También se venden por separado, únicamente como refacción.

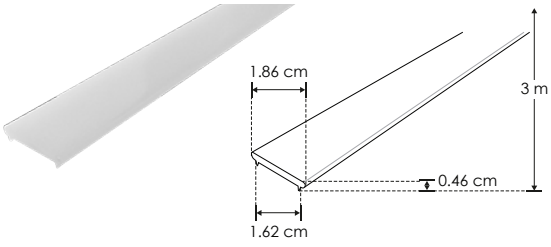

MICDIF2216

Mica difusa para perfil de aluminio ILUPA2216, rectangular 3 m de largo

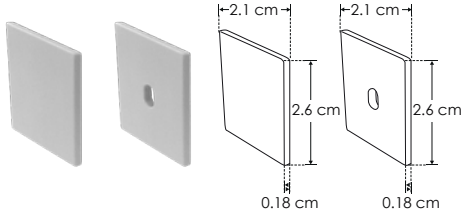

TAPLAT2216

Kit de 2 tapas laterales de plástico para perfil de aluminio ILUPA2216

Ilumileds S.A. de C. V e Ingeniería electrodigital, audio, video, iluminación S.A de C.V. se reserva el derecho de modificar la información sin previo aviso y no se hace responsable por errores u omisiones en este documento.

IP 20

ILUPA2403COKIT.

[Acabado Natural]

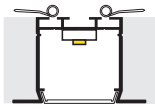

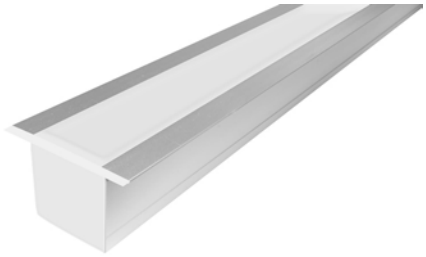

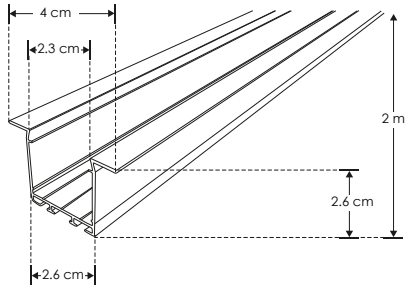

Material	Kit de perfil de aluminio con ceja, acabado natural de empotrar de 2 m de largo, para recibir tira extraplana de LEDs
Incluye	Kit de 2 tapas laterales, kit de 2 grapas y kit de 2 resortes de sujeción. No incluye mica

accesorios **NOTA:** También se venden por separado, únicamente como refacción.

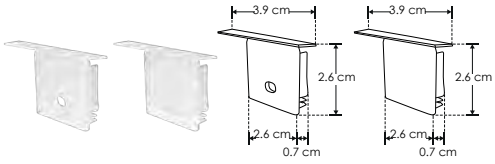

SETILUPA2403CO

Kit de 2 tapas laterales de plástico para perfil de aluminio ILUPA2403CO

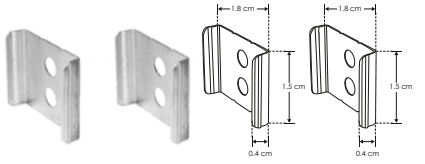

GRAPAILUPA2403CO

Kit de 2 grapas de metal para sujeción de perfil de aluminio ILUPA2403CO

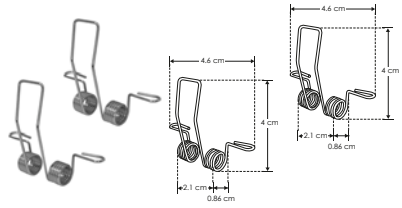

SETCLIPPA2403CO

Kit de 2 resortes para sujeción de perfil de aluminio ILUPA2403CO

mica continua

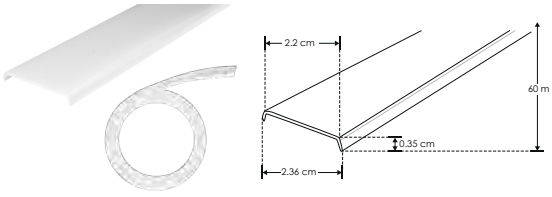

MICILUPA240304

Mica difusa continua para perfil de aluminio ILUPA2403CO / ILUPA2404CO
Se vende por separado en múltiplos de 10 m, máximo 60 m

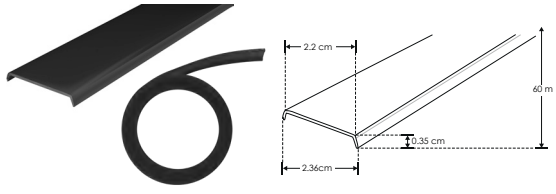

MICILUPA240304N

Mica difusa negra traslúcida continua para perfil de aluminio ILUPA2403CO / ILUPA2404CO
Se vende por separado en múltiplos de 10 m, máximo 60 m

coples

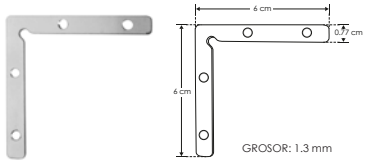

COPLE90PA240304

Conector 90° para perfiles de aluminio ILUPA2404CO / ILUPA2403CO incluye 4 tornillos
Se vende por separado

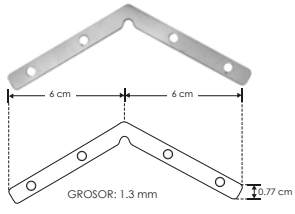

COPLE120PA240304

Conector 120° para perfiles de aluminio ILUPA2404CO / ILUPA2403CO incluye 4 tornillos
Se vende por separado

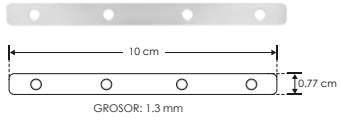

COPLE180PA240304

Conector 180° para perfiles de aluminio ILUPA2404CO / ILUPA2403CO incluye 4 tornillos
Se vende por separado

Ilumileds S.A. de C. V e Ingeniería electrodigital, audio, video, iluminación S.A de C.V. se reserva el derecho de modificar la información sin previo aviso y no se hace responsable por errores u omisiones en este documento.

IP 20

ILUPA2404COKIT.

[Acabado Natural]

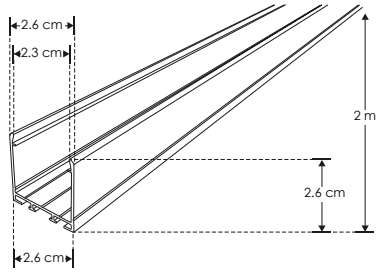

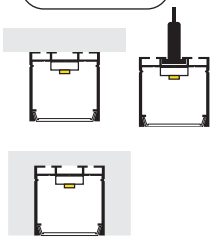

Material	Kit de perfil de aluminio sin ceja, acabado natural de empotrar, sobreponer o suspender de 2 m de largo, para recibir tira extraplana de LEDs
Incluye	Kit de 2 tapas laterales y kit de 2 grapas

No incluye mica

accesorios **NOTA:** También se venden por separado, únicamente como refacción.

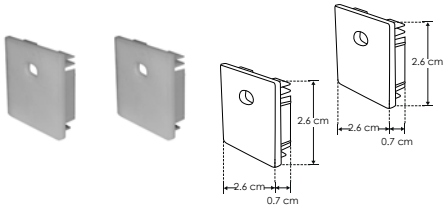

SETILUPA2404CO

Kit de 2 tapas laterales de plástico para perfil de aluminio ILUPA2404CO

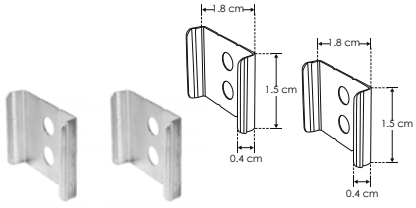

GRAPAILUPA2404CO

Kit de 2 grapas de metal para sujeción de perfil de aluminio ILUPA2404CO

KITCOL2404CO

Kit de 2 cables de acero y 4 soportes para perfil de aluminio ILUPA2404CO, 2 m de largo.
Se vende por separado

mica continua

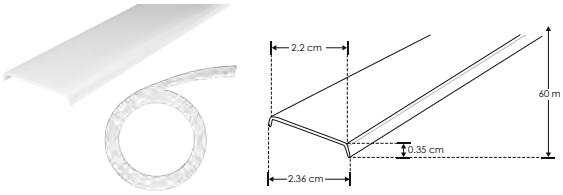

MICILUPA240304

Mica difusa continua para perfil de aluminio ILUPA2403CO / ILUPA2404CO
Se vende por separado en múltiplos de 10 m, máximo 60 m

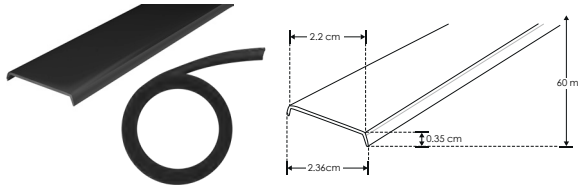

MICILUPA240304N

Mica difusa negra traslúcida continua para perfil de aluminio ILUPA2403CO / ILUPA2404CO **Se vende por separado en múltiplos de 10 m, máximo 60 m**

coples

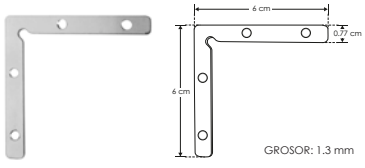

COPLE90PA240304

Conector 90° para perfiles de aluminio ILUPA2404CO / ILUPA2403CO incluye 4 tornillos
Se vende por separado

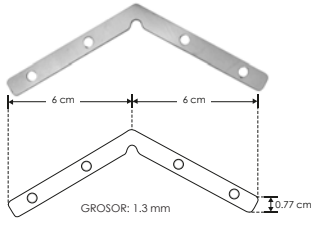

COPLE120PA240304

Conector 120° para perfiles de aluminio ILUPA2404CO / ILUPA2403CO incluye 4 tornillos
Se vende por separado

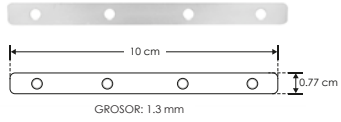

COPLE180PA240304

Conector 180° para perfiles de aluminio ILUPA2404CO / ILUPA2403CO incluye 4 tornillos
Se vende por separado

Ilumileds S.A. de C. V e Ingeniería electrodigital, audio, video, iluminación S.A de C.V. se reserva el derecho de modificar la información sin previo aviso y no se hace responsable por errores u omisiones en este documento.

Alto peralte

KIT DE PERFIL

IP 20

ILUPA3830KIT.

[Acabado Natural]

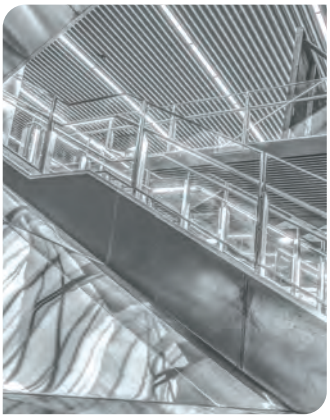

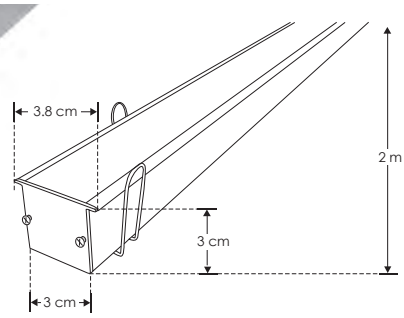

Material	Kit de perfil de aluminio con ceja, acabado natural de empotrar de 2 m de largo, para recibir tira extraplana de LEDs
Incluye	Mica, kit de 2 tapas laterales y kit de 2 resortes

accesorios **NOTA:** También se venden por separado, únicamente como refacción.

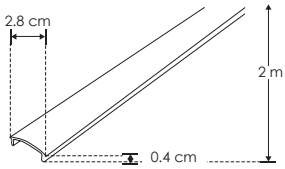

MICDIFILUPA3830

Mica difusa para perfil de aluminio ILUPA3830, rectangular 2 m de largo

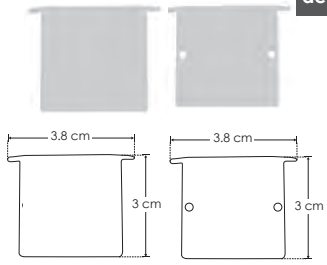

SETILUPA3830

Kit de 2 tapas laterales de aluminio para perfil de aluminio ILUPA3830

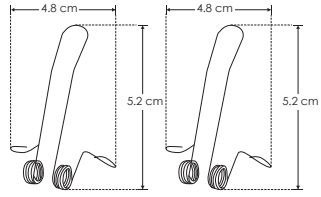

SETCLIPILUPA3830

Kit de 2 piezas de resorte de sujeción para perfil de aluminio ILUPA3830

Alto peralte

KIT DE PERFIL

IP 20

ILUPA5032KIT.

[Acabado Natural]

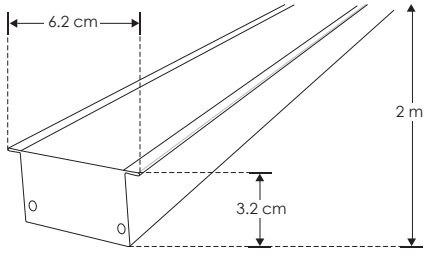

Material	Kit de perfil de aluminio con ceja, acabado natural de empotrar 2 m de largo, para recibir tira extraplana de LEDs
Incluye	Mica, kit de 2 tapas laterales y kit de 2 resortes

accesorios **NOTA:** También se venden por separado, únicamente como refacción.

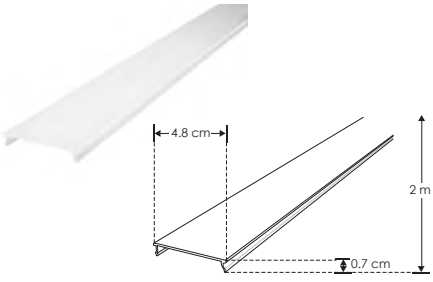

MICDIF5032

Mica difusa para perfil de aluminio PA5032, rectangular 2 m de largo

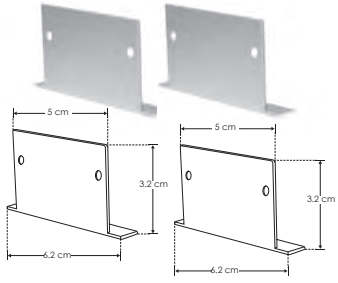

TAPLAT5032

Kit de 2 tapas laterales de aluminio para perfil de aluminio PA5032

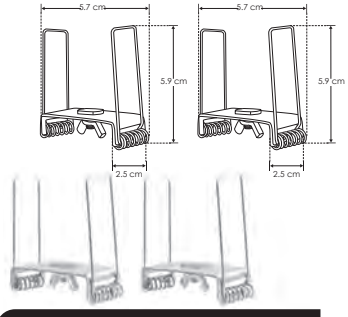

SETCLIPPA5032

Kit de 2 resortes de sujeción para perfil de aluminio PA5032

Ilumileds S.A. de C. V e Ingeniería electrodigital, audio, video, iluminación S.A de C.V. se reserva el derecho de modificar la información sin previo aviso y no se hace responsable por errores u omisiones en este documento.

Suspender alto peralte KIT DE PERFIL

IP 20

ILUPA3535KIT.

[Acabado Natural]

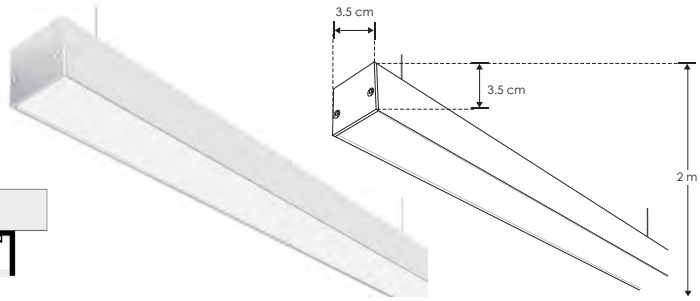

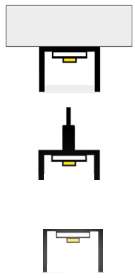

Tarjetas de LEDs recomendadas:
ACBOARD2L20WWW
ACBOARD2L20WNW
ACBOARD2L20WW
No requiere driver externo
Se venden por separado

Material	Kit de perfil de aluminio sin ceja, acabado natural de empotrar, sobreponer o suspender de 2 m de largo, para recibir tira extraplana de LEDs o tarjeta de LEDs
Incluye	Mica, kit de 2 tapas laterales, Kit de 2 grapas y kit de suspensión

NOTA: Se recomienda para uso exterior la tira con tecnología nano (IP66).

accesorios **NOTA:** También se venden por separado, únicamente como refacción.

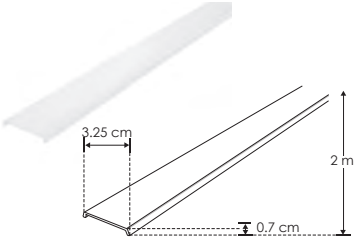

MICDIF3535

Mica difusa para perfil de aluminio PA3535, rectangular 2 m de largo

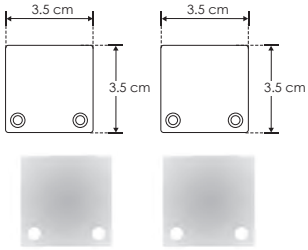

TAPLAT3535

Kit de 2 tapas laterales de aluminio para perfil de aluminio PA3535

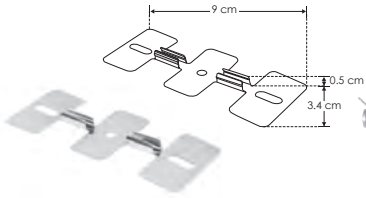

GRAPA3535

Kit de 2 grapas de metal para sujeción de perfil de aluminio PA3535

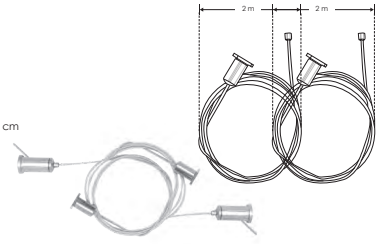

KITCOL3535

Kit de 2 cables de acero y 4 soportes para perfil de aluminio PA3535, 2 m de largo

Suspender mica redonda pequeña KIT DE PERFIL

IP 20

ILUPA30KIT.

[Acabado Natural]

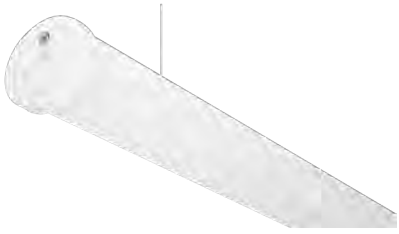

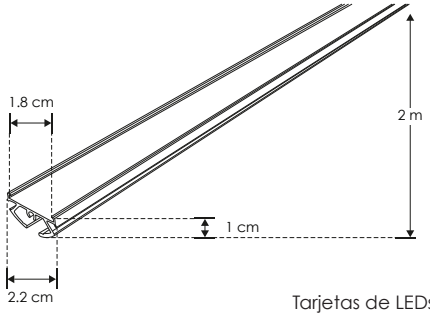

Tarjetas de LEDs recomendadas:
ACBOARD50WW
ACBOARD50NW
ACBOARD50W
No requiere driver externo
Se venden por separado

Material	Kit de perfil de aluminio para mica curva, acabado natural para suspender de 2 m de largo, para recibir tira extraplana de LEDs o tarjeta de LEDs
Incluye	Mica, kit de 2 tapas laterales y kit de 2 resortes

accesorios **NOTA:** También se venden por separado, únicamente como refacción.

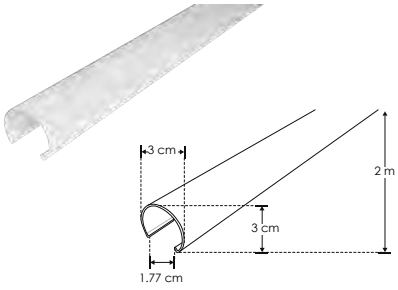

MICDIFILUPA30

Mica difusa para perfil de aluminio ILUPA30, curva 2 m de largo

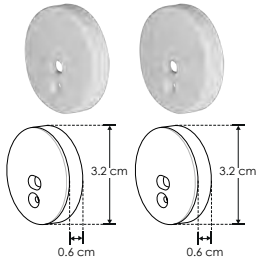

TAPLAT30

Kit de 2 tapas laterales de plástico para perfil de aluminio ILUPA30

KITCOL30

Kit de 2 cables de acero y 4 soportes para perfil de aluminio ILUPA30, 1 m de largo

Ilumileds S.A. de C. V e Ingeniería electrodigital, audio, video, iluminación S.A de C.V. se reserva el derecho de modificar la información sin previo aviso y no se hace responsable por errores u omisiones en este documento.

IP 20

ILUPA60KIT.

[Acabado Natural]

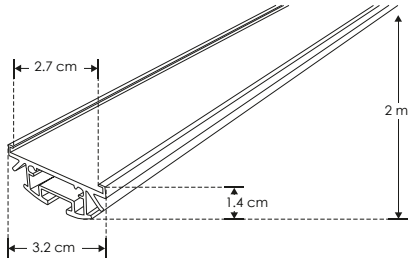

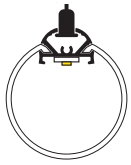

Tarjetas de LEDs recomendadas:
ACBOARD2L20WWW
ACBOARD2L20WNW
ACBOARD2L20WW
No requiere driver externo
Se venden por separado

Material	Kit de perfil de aluminio para mica curva, acabado natural para suspender de 2 m de largo, para recibir tira extraplana o tarjeta de LEDs
Incluye	Mica, kit de 2 tapas laterales y kit de suspensión

accesorios **NOTA:** También se venden por separado, únicamente como refacción.

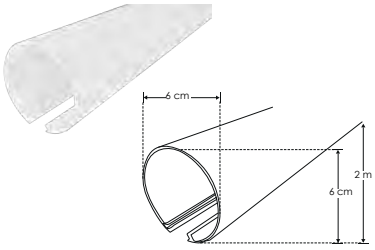

MICDIFILUPA60

Mica difusa para perfil de aluminio ILUPA60, curva 2 m de largo

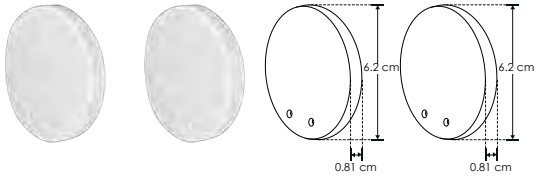

TAPLAT60

Kit de 2 tapas laterales de plástico para perfil de aluminio ILUPA60

KITCOL60

Kit de 2 cables de acero y 4 soportes para perfil de aluminio ILUPA60, 1 m de largo

Ilumileds S.A. de C. V e Ingeniería electrodigital, audio, video, iluminación S.A de C.V. se reserva el derecho de modificar la información sin previo aviso y no se hace responsable por errores u omisiones en este documento.

IP 20

PA1911PKIT.

[Acabado Natural]

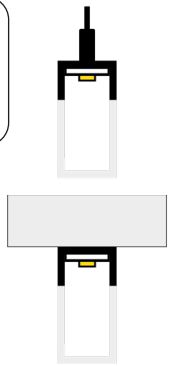

Tarjetas de LEDs recomendadas:
ACBOARD50WW
ACBOARD50NW
ACBOARD50W
No requiere driver externo
Se venden por separado

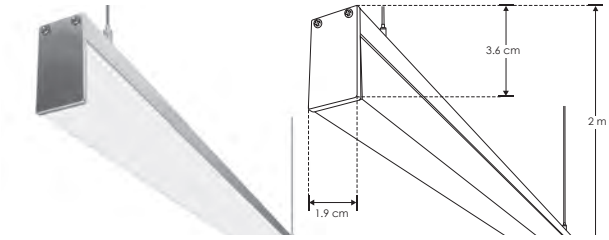

Material	Kit de perfil de aluminio sin ceja, acabado natural de sobreponer o suspender de 2 m de largo, para recibir tira extraplana de LEDs o tarjeta de LEDs
Incluye	Mica, kit de 2 tapas laterales, kit de 2 grapas y kit de suspensión

accesorios **NOTA:** También se venden por separado, únicamente como refacción.

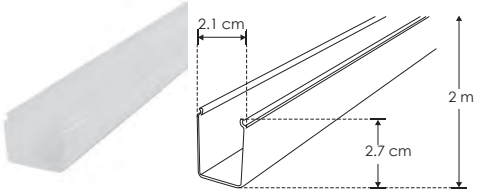

MICDIF1911P

Mica difusa para perfil de aluminio PA1911P, rectangular 2 m de largo

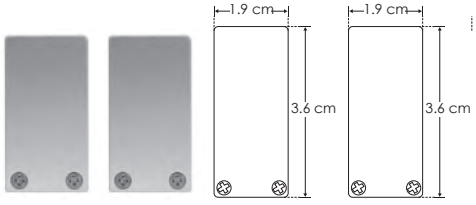

TAPLAT1911P

Kit de 2 tapas laterales de plástico para perfil de aluminio PA1911P

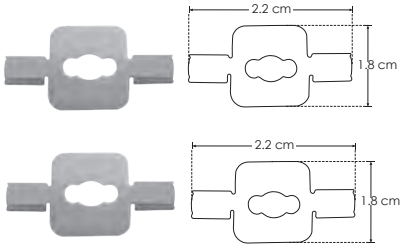

GRAPA1911P

Kit de 2 grapas de sujeción para perfil PA1911P

KITCOL1911

Kit con 2 cables de acero de 2 m y 4 soportes

coples

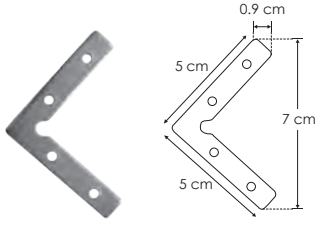

COPLE90PA1911

Conector 90° para perfiles de aluminio serie PA1911P, incluye 2 tornillos

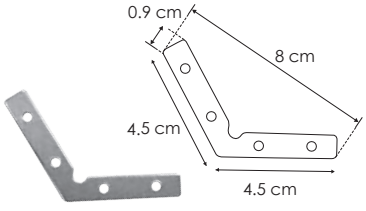

COPLE120PA1911

Conector 120° para perfiles de aluminio serie PA1911, incluye 2 tornillos

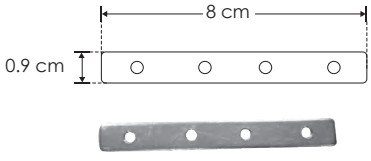

COPLE180PA1911

Conector 180° para perfiles de aluminio serie PA1911, incluye 2 tornillos

Ilumileds S.A. de C. V e Ingeniería electrodigital, audio, video, iluminación S.A de C.V. se reserva el derecho de modificar la información sin previo aviso y no se hace responsable por errores u omisiones en este documento.

Kit de perfil flexible para fabricar luminario curvo | PARA PARED Y TECHO

IP 20

KITLFLEX1806AWW [Blanco cálido]

KITLFLEX1806ANW [Blanco neutro]

KITLFLEX1806AW [Blanco]

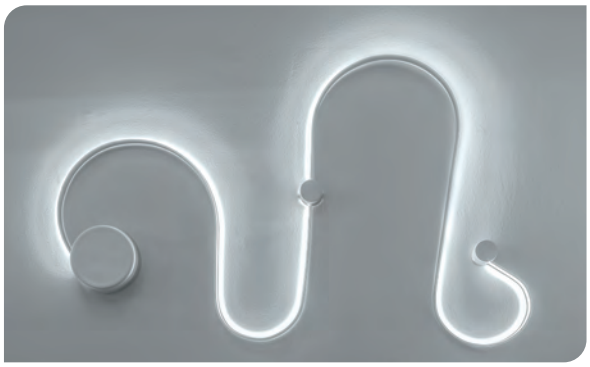

Material	Kit para luminario flexible color aluminio
Incluye	Perfil rectangular de aluminio acabado natural de 2.85 m, acrílico difuso de 3 m, rollo de tira de 3 m blanco cálido, blanco neutro o blanco, registro para fuente de alimentación, casco de sujeción intermedio, casco de sujeción final y fuente de alimentación de 60 watts

PA1806A.

MICDIF1806.

ILUKITREGFLEXA

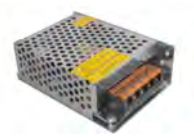

CP60W.

LDPB2216WW243003
LDPB2216Z243003
LDPB2216W243003

NOTA: Accesorios incluidos. Accesorios No se venden por separado, únicamente como kit. La fabricación del modelo de luminario no es responsabilidad de ilumileds. Consultar manual de operación y en página web sugerencias de modelos.

Kit de perfil flexible para fabricar luminario curvo | PARA PARED Y TECHO

IP 20

[Blanco cálido] **KITLFLEX1806NWW**

[Blanco neutro] **KITLFLEX1806NNW**

[Blanco] **KITLFLEX1806NW**

Material	Kit para luminario flexible color negro
Incluye	Kit para luminario flexible que incluye, perfil rectangular de aluminio acabado negro de 2.85 m, acrílico difuso de 3 m, rollo de tira de 3 m blanco cálido, blanco neutro o blanco, registro para fuente de alimentación, casco de sujeción intermedio y casco de sujeción final y fuente de alimentación de 60 watts

PA1806N.

MICDIF1806N.

ILUKITREGFLEXN

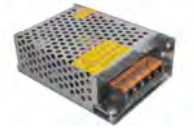

CP60W.

LDPB2216WW243003
LDPB2216Z243003
LDPB2216W243003

NOTA: Accesorios incluidos. Accesorios No se venden por separado, únicamente como kit. La fabricación del modelo de luminario no es responsabilidad de ilumileds. Consultar manual de operación y en página web sugerencias de modelos.

accesorios perfil flexible

NOTA: Accesorios También se venden por separado como kit de 2 piezas.

ILUKITCASINTFLEA

Kit de 2 piezas de casco intermedio de sujeción para perfil flexible, acabado aluminio

ILUKITCASINTFLEB

Kit de 2 piezas de casco intermedio de sujeción para perfil flexible, acabado blanco

Ilumileds S.A. de C. V e Ingeniería electrodigital, audio, video, iluminación S.A de C.V. se reserva el derecho de modificar la información sin previo aviso y no se hace responsable por errores u omisiones en este documento.

Kit de perfil flexible para fabricar luminario curvo | PARA PARED Y TECHO

IP 20

KITLFLEX1806BWW [Blanco cálido]

KITLFLEX1806BNW [Blanco neutro]

KITLFLEX1806BW [Blanco]

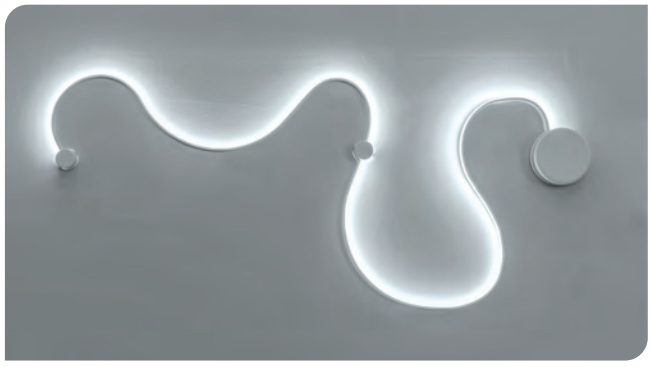

Material	Kit para luminario flexible color blanco
Incluye	Perfil rectangular de aluminio acabado blanco de 2.85 m, acrílico difuso de 3 m, rollo de tira de 3 m blanco cálido, blanco neutro o blanco, registro para fuente de alimentación, casco de sujeción intermedio, casco de sujeción final y fuente de alimentación de 60 watts

PA1806B.

MICDIF1806.

ILUKITREGFLEXB

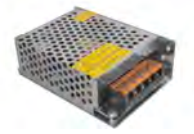

CP60W.

LDPB2216WW243003
LDPB2216Z243003
LDPB2216W243003

NOTA: Accesorios incluidos. Accesorios No se venden por separado, únicamente como kit. La fabricación del modelo de luminario no es responsabilidad de ilumileds. Consultar manual de operación y en página web sugerencias de modelos.

Kit de perfil flexible para fabricar luminario curvo | PARA PARED Y TECHO

IP 20

[Blanco cálido] **KITLFLEX1806OWW**

[Blanco neutro] **KITLFLEX1806ONW**

[Blanco] **KITLFLEX1806OW**

Material	Kit para luminario flexible color gris
Incluye	Perfil rectangular de aluminio acabado gris oxford de 2.85 m, acrílico difuso de 3 m, rollo de tira de 3 m blanco cálido, blanco neutro o blanco, registro para fuente de alimentación, casco de sujeción intermedio, casco de sujeción final y fuente de alimentación de 60 watts

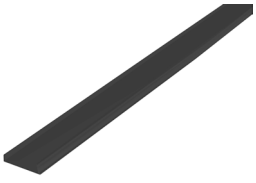

PA1806O.

MICDIF1806.

ILUKITREGFLEXO

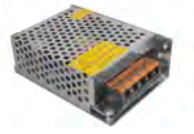

CP60W.

LDPB2216WW243003
LDPB2216Z243003
LDPB2216W243003

NOTA: Accesorios incluidos. Accesorios No se venden por separado, únicamente como kit. La fabricación del modelo de luminario no es responsabilidad de ilumileds. Consultar manual de operación y en página web sugerencias de modelos.

accesorios perfil flexible

NOTA: Accesorios También se venden por separado como kit de 2 piezas.

ILUKITCASINTFLEN

Kit de 2 piezas de casco intermedio de sujeción para perfil flexible, acabado negro

ILUKITCASINTFLEO

Kit de 2 piezas de casco intermedio de sujeción para perfil flexible, acabado gris oxford

ILUSKYLINE5MWW [Acabado negro (Blanco cálido)]

ILUSKYLINE5MNW [Acabado negro (Blanco neutro)]

ILUSKYLINE5MW [Acabado negro (Blanco)]

ILUSKYLINE5MWWB nuevo [Acabado blanco (Blanco cálido)]

ILUSKYLINE5MNWB nuevo [Acabado blanco (Blanco neutro)]

ILUSKYLINE5MWB nuevo [Acabado blanco (Blanco)]

Material	Soportes de aluminio acabado blanco / negro Banda de acero de 5 m
Lámpara	Luminario lineal de 5 m para tensar de pared a pared
Ángulo de apertura	120°
Color de luz	Blanco cálido / Blanco neutro / Blanco
Alimentación	24 V cc
Potencia	144 W / 28.8 W por metro
Características	Incluye 5 m de cinta metálica, 5 m de tira LED 2835 de 120 LEDs por metro y kit de soportes para fijación

NOTA: Esta luminaria utiliza fuente de poder **CP24200WHPFMV**, y puede ser atenuable utilizando el driver modelo **ILUDA5EN1200W24**. *Se venden por separado. Consulte fichas en la sección de **DRIVERS Y CONTROLES.**

ILUSKYLINE5MWW / ILUSKYLINE5MWWB	LDPB28352724120R	2 700 K Blanco cálido
ILUSKYLINE5MNW / ILUSKYLINE5MNWB	LDPB2835Z24120R	4 100 K Blanco neutro
ILUSKYLINE5MW / ILUSKYLINE5MWB	LDPB2835W24120R	5 500 K Blanco
Puede consultar mayor información de las tiras LED en la sección de TIRAS DE LEDS.		

144 W | 28.8 W x metro | 24 V cc | IP 20 | 120° | FL 12 000 lúmenes Blanco cálido | FL 12 600 lúmenes Blanco neutro | FL 13 200 lúmenes Blanco | CRI 80 | 2-3 step MACADAM | NOM

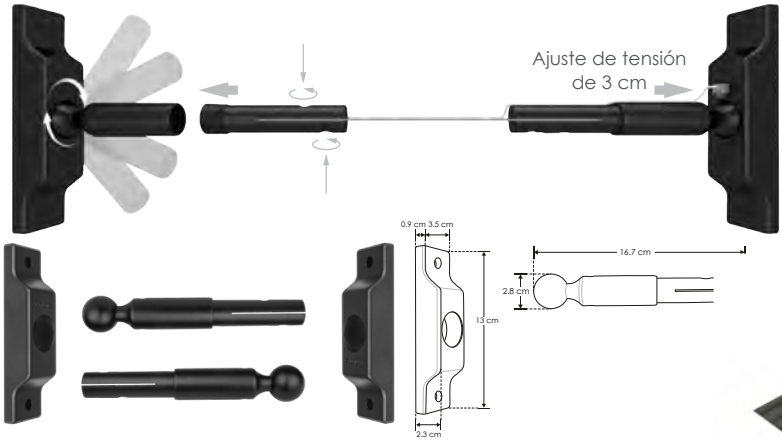

Puede ajustar la longitud del luminario recortando la banda y la tira de LED, la tira LED permite cortes cada 5 cm

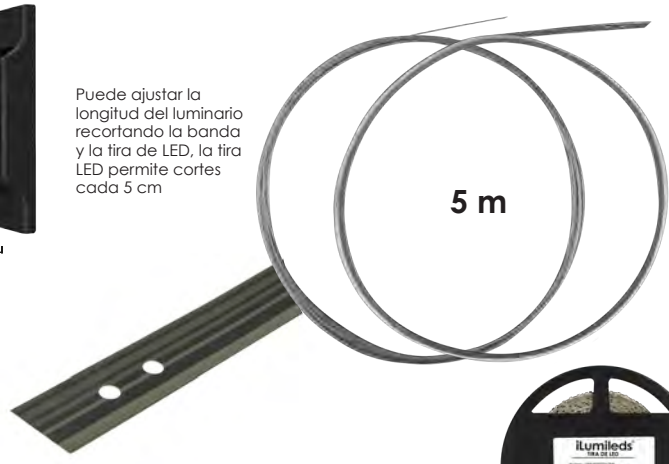

ILUKITSUJSKYLINE

Accesorio para refacción

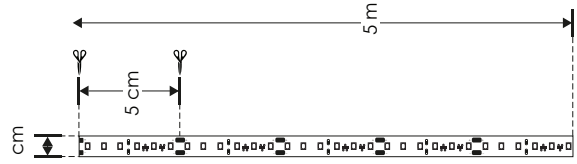

LDPB28352724120R / LDPB2835Z24120R / LDPB2835W24120R (dependiendo del modelo)

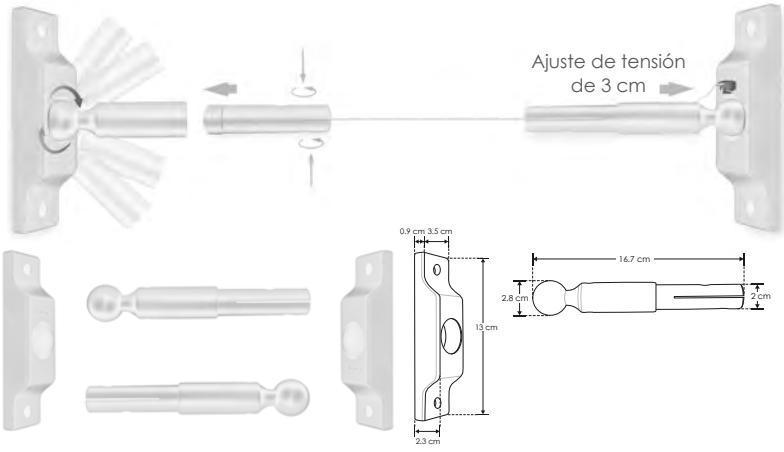

Puede ajustar la longitud del luminario recortando la banda y la tira de LED, la tira LED permite cortes cada 5 cm

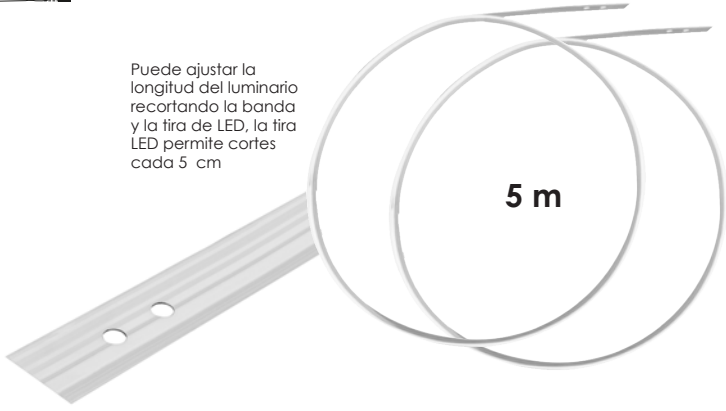

ILUKITSUJSKYLINB

Accesorio para refacción

Ilumileds S.A. de C. V e Ingeniería electrodigital, audio, video, iluminación S.A de C.V. se reserva el derecho de modificar la información sin previo aviso y no se hace responsable por errores u omisiones en este documento.

Luz directa, indirecta o wall-washer 5 m

Ilumileds S.A. de C. V e Ingeniería electrodigital, audio, video, iluminación S.A de C.V. se reserva el derecho de modificar la información sin previo aviso y no se hace responsable por errores u omisiones en este documento.

ILUSKYLINE10MWW [Acabado negro (Blanco cálido)]

ILUSKYLINE10MNW [Acabado negro (Blanco neutro)]

ILUSKYLINE10MW [Acabado negro (Blanco)]

ILUSKYLINE10MWWB nuevo [Acabado blanco (Blanco cálido)]

ILUSKYLINE10MNWB nuevo [Acabado blanco (Blanco neutro)]

ILUSKYLINE10MWB nuevo [Acabado blanco (Blanco)]

Material	Soportes de aluminio acabado blanco / negro Banda de acero de 10 m
Lámpara	Luminario lineal de 10 m para tensar de pared a pared
Ángulo de apertura	120º
Color de luz	Blanco cálido / Blanco neutro / Blanco
Alimentación	24 V cc
Potencia	130 W / 13 W por metro
Características	Incluye 10 m de cinta metálica, 10 m de tira LED 2835 de 120 LEDs por metro y kit de soportes para fijación

NOTA: Esta luminaria utiliza fuente de poder **CP24200WHPFMV**, y puede ser atenuable utilizando el driver modelo **ILUDA5EN1200W24**. *Se venden por separado. Consulte fichas en la sección de **DRIVERS Y CONTROLES.**

ILUSKYLINE10MWW / ILUSKYLINE10MWWB	LDPB2835272410R	2 700 K Blanco cálido
ILUSKYLINE10MNW / ILUSKYLINE10MNWB	LDPB2835Z2410R	4 100 K Blanco neutro
ILUSKYLINE10MW / ILUSKYLINE10MWB	LDPB2835W2410R	5 500 K Blanco
Puede consultar mayor información de las tiras LED en la sección de TIRAS DE LEDS.		

130 W | 13 W x metro | 24 V cc | IP 20 | 120º

FL 8 400 lúmenes Blanco cálido | FL 9 600 lúmenes Blanco neutro | FL 10 800 lúmenes Blanco | CRI 80 | 2-3 step MACADAM | NOM

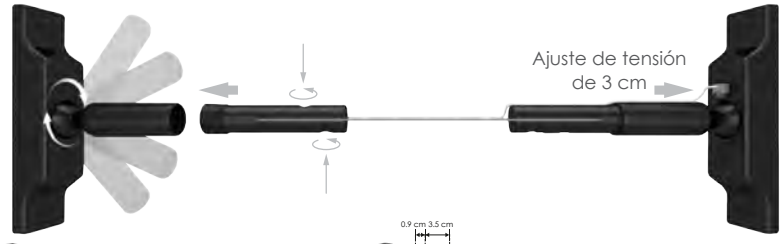

Puede ajustar la longitud del luminario recortando la banda y la tira de LED, la tira LED permite cortes cada 5 cm

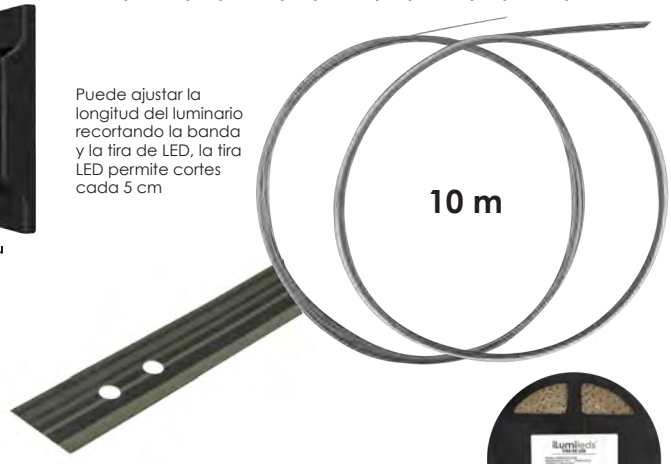

ILUKITSUJSKYLINE

Accesorio para refacción

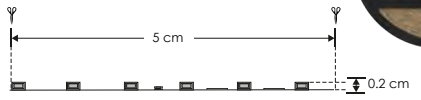

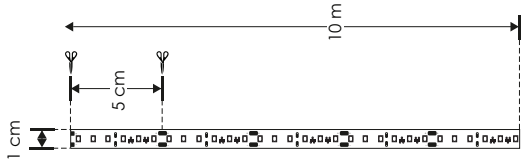

LDPB2835272410R / LDPB2835Z2410R / LDPB2835W2410R (dependiendo del modelo)

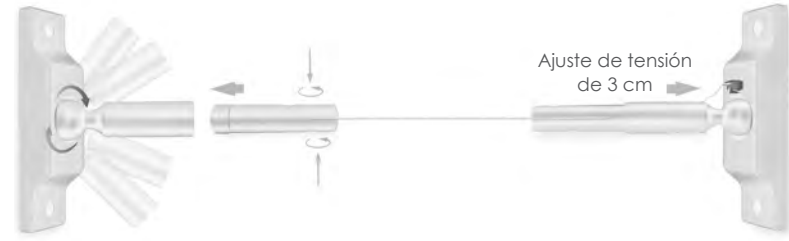

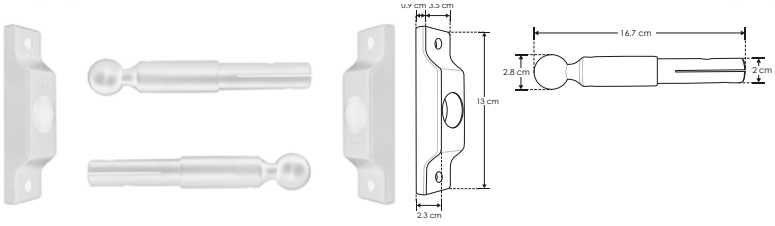

Puede ajustar la longitud del luminario recortando la banda y la tira de LED, la tira LED permite cortes cada 5 cm

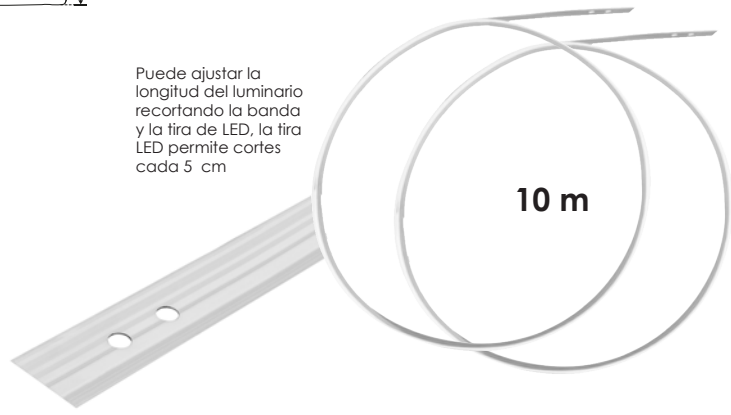

ILUKITSUJSKYLINB

Accesorio para refacción

Ilumileds S.A. de C. V e Ingeniería electrodigital, audio, video, iluminación S.A de C.V. se reserva el derecho de modificar la información sin previo aviso y no se hace responsable por errores u omisiones en este documento.

Luz directa, indirecta o wall-washer 10 m

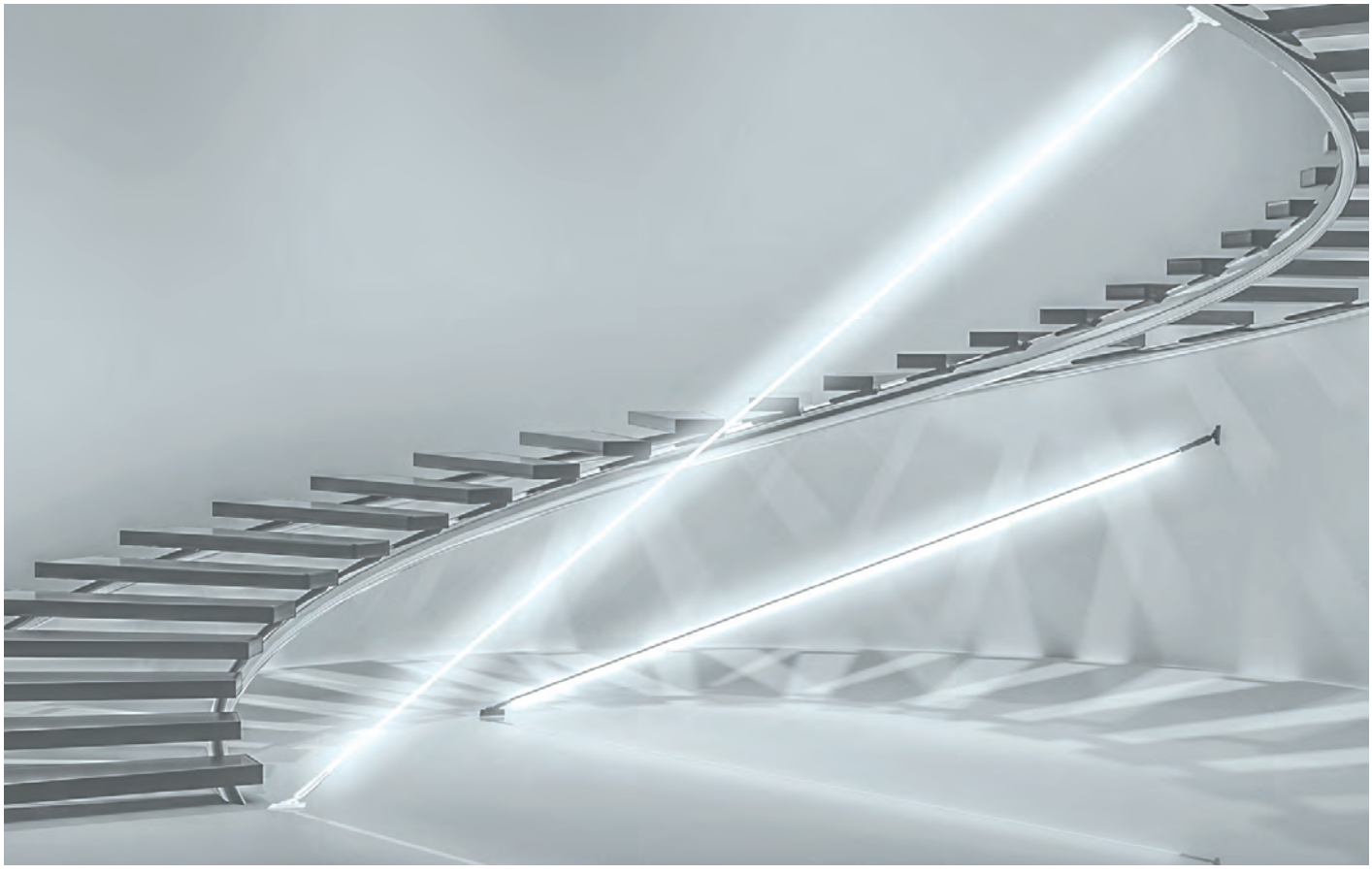

Ilumileds S.A. de C. V e Ingeniería electrodigital, audio, video, iluminación S.A de C.V. se reserva el derecho de modificar la información sin previo aviso y no se hace responsable por errores u omisiones en este documento.

ILUSKYLINE20MWW [Acabado negro (Blanco cálido)]

ILUSKYLINE20MNW [Acabado negro (Blanco neutro)]

ILUSKYLINE20MW [Acabado negro (Blanco)]

ILUSKYLINE20MWWB nuevo [Acabado blanco (Blanco cálido)]

ILUSKYLINE20MNWB nuevo [Acabado blanco (Blanco neutro)]

ILUSKYLINE20MWB nuevo [Acabado blanco (Blanco)]

Material	Soportes de aluminio acabado blanco / negro Banda de acero de 20 m
Lámpara	Luminario lineal de 20 m para tensar de pared a pared
Ángulo de apertura	120°
Color de luz	Blanco cálido / Blanco neutro / Blanco
Alimentación	24 V cc
Potencia	200 W / 10 W por metro
Características	Incluye 20 m de cinta metálica, 20 m de tira LED 2835 de 120 LEDs por metro y kit de soportes para fijación

NOTA: Esta luminaria utiliza fuente de poder **CP360WE** sin ventilador, sin posibilidad de atenuación.
*Se vende por separado. Consulte fichas en la sección de **DRIVERS Y CONTROLES**.

ILUSKYLINE20MWW / ILUSKYLINE10MWWB	LDPB2835272420R	2 700 K Blanco cálido
ILUSKYLINE20MNW / ILUSKYLINE10MNWB	LDPB2835Z2420R	4 100 K Blanco neutro
ILUSKYLINE120MW / ILUSKYLINE10MWB	LDPB2835W2420R	5 500 K Blanco
Puede consultar mayor información de las tiras LED en la sección de TIRAS DE LEDS.		

200 W | 10 W x metro | 24 V cc | IP 20 | 120° | FL 14 400 lúmenes Blanco cálido | FL 16 800 lúmenes Blanco neutro | FL 19 200 lúmenes Blanco | CRI 80 | 2-3 step MACADAM | NOM

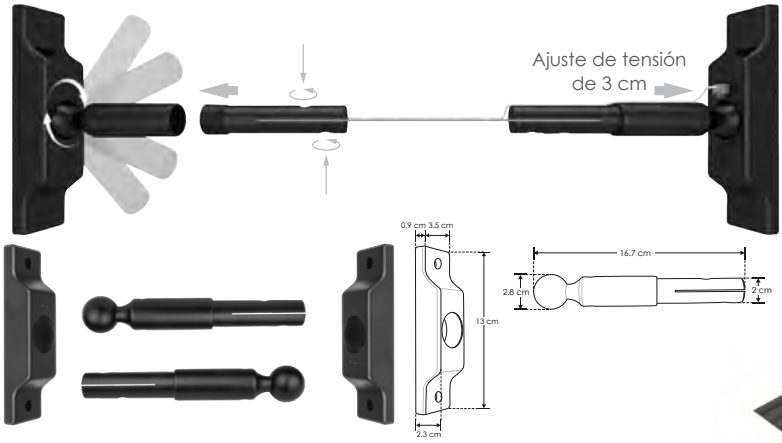

Puede ajustar la longitud del luminario recortando la banda y la tira de LED, la tira LED permite cortes cada 5 cm

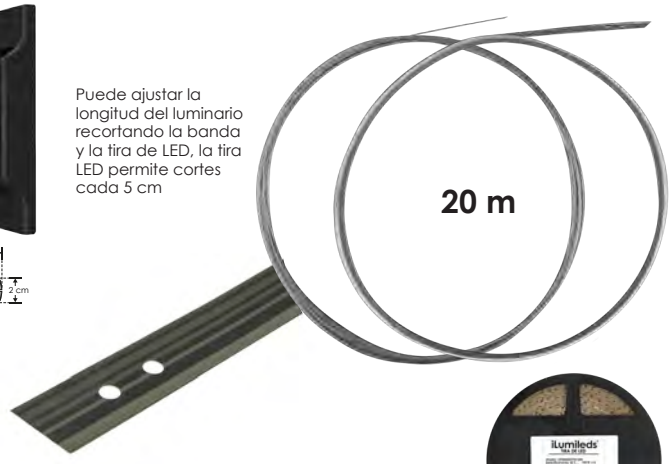

ILUKITSUJSKYLINE

Accesorio para refacción

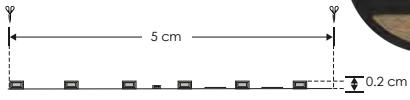

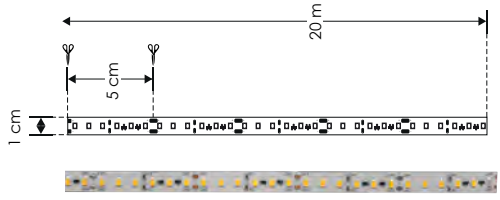

LDPB2835272420R / LDPB2835Z2420R / LDPB2835W2420R (dependiendo del modelo)

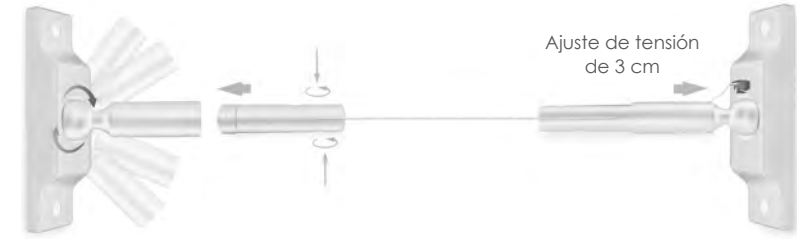

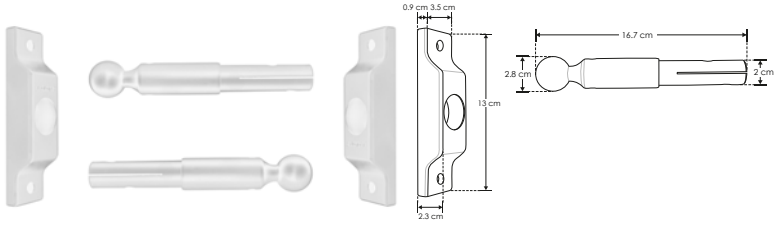

Puede ajustar la longitud del luminario recortando la banda y la tira de LED, la tira LED permite cortes cada 5 cm

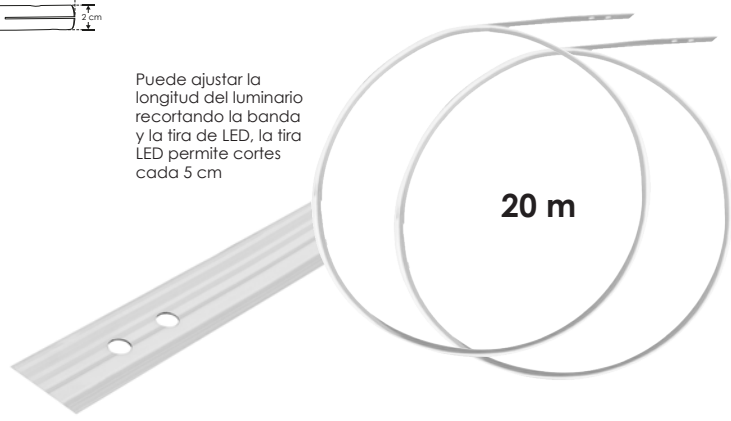

ILUKITSUJSKYLINB

Accesorio para refacción

Ilumileds S.A. de C. V e Ingeniería electrodigital, audio, video, iluminación S.A de C.V. se reserva el derecho de modificar la información sin previo aviso y no se hace responsable por errores u omisiones en este documento.

Luz directa, indirecta o wall-washer 20 m

Ilumileds S.A. de C. V e Ingeniería electrodigital, audio, video, iluminación S.A de C.V. se reserva el derecho de modificar la información sin previo aviso y no se hace responsable por errores u omisiones en este documento.

iE

ILUSKYLINE5MWWBD nuevo	[Acabado blanco (Blanco cálido)]
ILUSKYLINE5MNWBD nuevo	[Acabado blanco (Blanco neutro)]
ILUSKYLINE5MWBD nuevo	[Acabado blanco (Blanco)]
ILUSKYLINE5MWWD nuevo	[Acabado negro (Blanco cálido)]
ILUSKYLINE5MNWD nuevo	[Acabado negro (Blanco neutro)]
ILUSKYLINE5MWD nuevo	[Acabado negro (Blanco)]

Material	Soportes de aluminio acabado blanco / negro Banda de acero de 5 m
Lámpara	Luminario lineal de 5 m para tensar de pared a pared
Ángulo de apertura	120º
Color de luz	Blanco cálido / Blanco neutro / Blanco
Alimentación	24 V cc
Potencia	72W / 14.4W por metro
Características	Incluye 5 m de cinta metálica, 5 m de tira LED 2216 de 210 LEDs por metro y kit de soportes para fijación.

NOTA: Esta luminaria utiliza fuente de poder **CP100W**, y puede ser atenuable utilizando el driver modelo **ILUDA5EN1100W24**
*Se venden por separado.
Consulte fichas en la sección de **DRIVERS Y CONTROLES.**

ILUSKYLINE5MWWBD / ILUSKYLINE5MWWD	LDPB2216WW242105	3 000 K Blanco cálido
ILUSKYLINE5MNWBD / ILUSKYLINE5MNWD	LDPB2216Z242105R	4 100 K Blanco neutro
ILUSKYLINE5MWBD / ILUSKYLINE5MWD	LDPB2216W242105R	6 500 K Blanco
Puede consultar mayor información de las tiras LED en la sección de TIRAS DE LEDS.		

72 W | 14.4 W x metro | 24 V cc | IP 20 | 120º | FL 1 470 lúmenes Blanco cálido | FL 1 680 lúmenes Blanco neutro | FL 1 890 lúmenes Blanco | CRI 90 | 2-3 step MACADAM | NOM

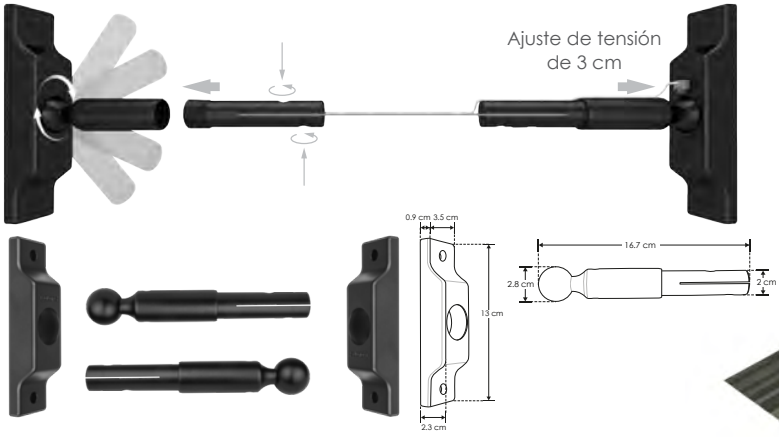

Puede ajustar la longitud del luminario recortando la banda y la tira de LED, la tira LED permite cortes cada 3.3 cm

ILUKITSUJSKYLINE

Accesorio para refacción

MICDIFDXA19

5 m de mica difusa (2 tramos de 2 m y un tramo de 1m)

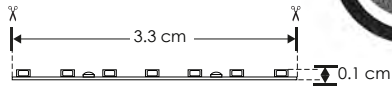

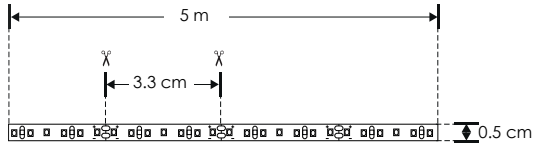

LDPB2216WW242105 / LDPB2216Z242105R / LDPB2216W242105R (dependiendo del modelo)

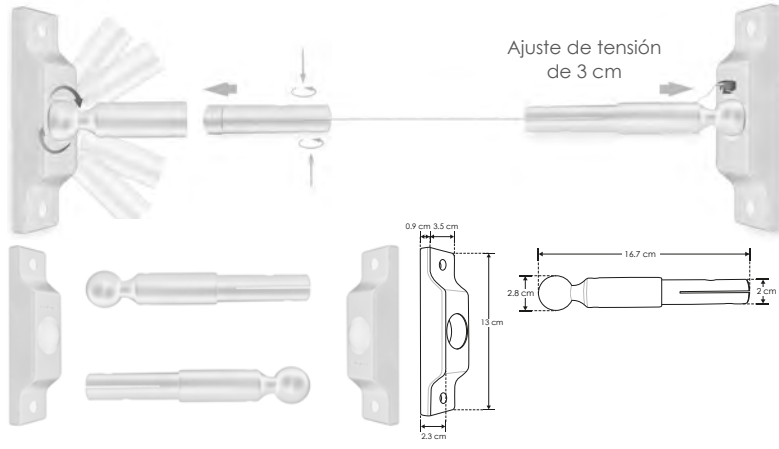

Puede ajustar la longitud del luminario recortando la banda y la tira de LED, la tira LED permite cortes cada 3.3 cm

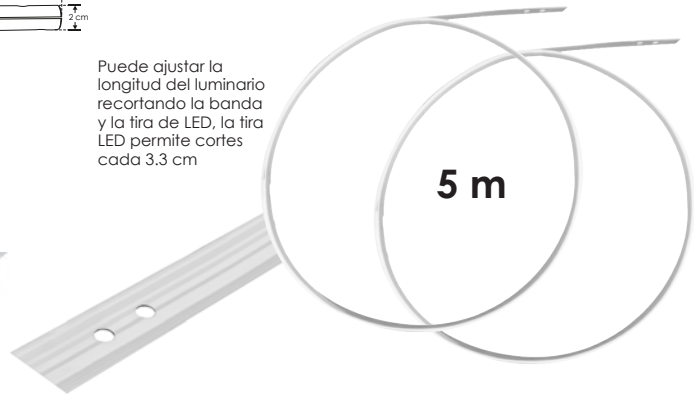

ILUKITSUJSKYLINB

Accesorio para refacción

MICDIFDXA19

5 m de mica difusa (2 tramos de 2 m y un tramo de 1m)

Ilumileds S.A. de C. V e Ingeniería electrodigital, audio, video, iluminación S.A de C.V. se reserva el derecho de modificar la información sin previo aviso y no se hace responsable por errores u omisiones en este documento.

Luz directa con efecto uniforme 5 m

Ilumileds S.A. de C. V e Ingeniería electrodigital, audio, video, iluminación S.A de C.V. se reserva el derecho de modificar la información sin previo aviso y no se hace responsable por errores u omisiones en este documento.

LINEA BAJO COSTO

ILUTT006E

[Acabado blanco (Blanco cálido)]

Material	Aluminio acabado blanco
Lámpara	Luminario de empotrar
Ángulo de apertura	90°
Color de luz	Blanco cálido
Alimentación	85 - 265 V ca
Potencia	2.5 W

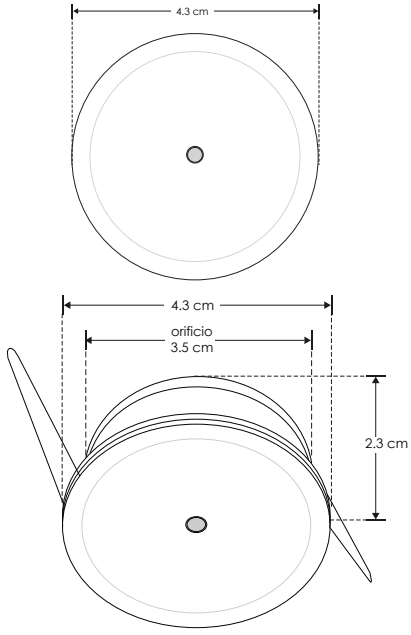

2.5 W | 85- 265 | IP 20 | 90° | FL 175 lúmenes Blanco cálido | 3 000 K Blanco cálido | orificio 3.5 cm | 3-4 step MACADAM | CRI 80

NOM

EMPOTRAR

Material	Aluminio acabado blanco
Lámpara	Luminario de empotrar
Ángulo de apertura	120°
Color de luz	Blanco cálido
Alimentación	85 - 265 V ca
Potencia	1 W

[Acabado blanco (Blanco cálido)]

ILUEDY21

1 W | 85- 265 | IP 20 | 120° | FL 60 lúmenes Blanco cálido | 3 000 K Blanco cálido | orificio 1.9 cm | 3-4 step MACADAM | CRI 80

NOM

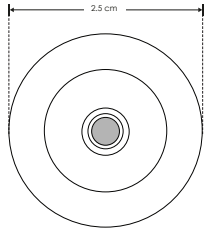

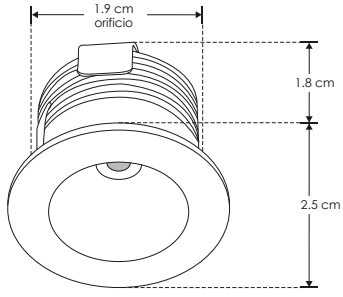

 Ilumileds S.A. de C. V e Ingeniería electrodigital, audio, video, iluminación S.A de C.V. se reserva el derecho de modificar la información sin previo aviso y no se hace responsable por errores u omisiones en este documento.

LED004CHW

[Acabado blanco (Blanco cálido)]

Material	Aluminio acabado blanco
Lámpara	Luminario de empotrar
Ángulo de apertura	45°
Color de luz	Blanco cálido
Alimentación	85 - 265 V ca
Potencia	1 W

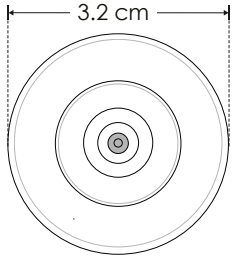

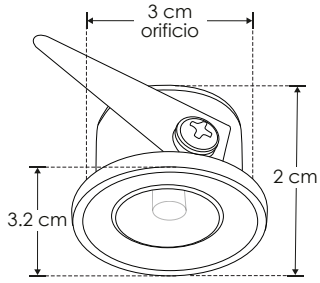

1 W | 85- 265 | IP 20 | 45° | FL 70 lúmenes Blanco cálido | 3 000 K Blanco cálido | orificio 3 cm | 3-4 step MACADAM | CRI 80

NOM

EMPOTRAR

LINEA BAJO COSTO

Material	Aluminio acabado blanco
Lámpara	Luminario de empotrar
Ángulo de apertura	35°
Color de luz	Blanco cálido
Alimentación	85 - 265 V ca
Potencia	3 W

[Acabado blanco (Blanco cálido)]

ILURM17E

3 W | 85- 265 | IP 20 | 35° | FL 240 lúmenes Blanco cálido | 3 000 K Blanco cálido | orificio 3 cm | CRI 80 | 3-4 step MACADAM

NOM

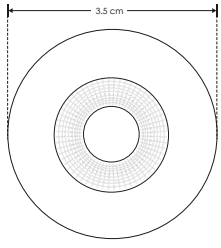

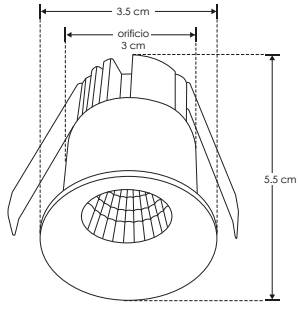

Ilumileds S.A. de C. V e Ingeniería electrodigital, audio, video, iluminación S.A de C.V. se reserva el derecho de modificar la información sin previo aviso y no se hace responsable por errores u omisiones en este documento.

iL

ILUT014E

[Acabado blanco (Blanco cálido)]

LINEA BAJO COSTO

Material	Aluminio acabado blanco
Lámpara	Luminario de empotrar dirigible
Ángulo de apertura	15°
Color de luz	Blanco cálido
Alimentación	85 - 265 V ca
Potencia	2.5 W

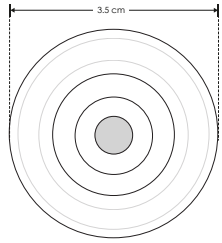

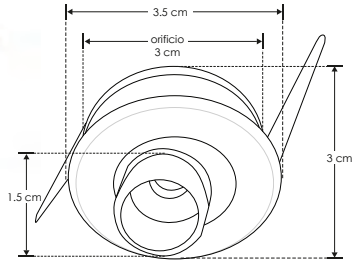

NOM

EMPOTRAR

LINEA BAJO COSTO

Material	Aluminio acabado blanco
Lámpara	Luminario de empotrar dirigible
Ángulo de apertura	35°
Color de luz	Blanco cálido
Alimentación	85 - 265 V ca
Potencia	3 W

iE

[Acabado blanco (Blanco cálido)]

ILUT701E

NOM

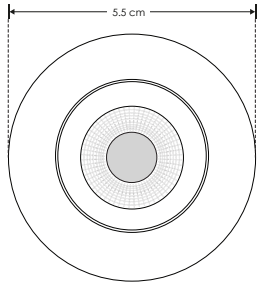

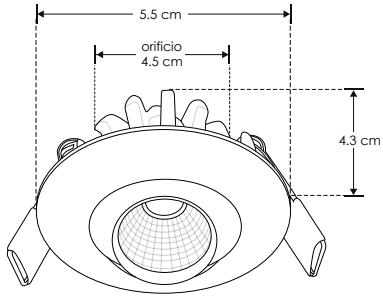

 Ilumileds S.A. de C. V e Ingeniería electrodigital, audio, video, iluminación S.A de C.V. se reserva el derecho de modificar la información sin previo aviso y no se hace responsable por errores u omisiones en este documento.

iL

LED004SHW

[Acabado blanco (Blanco cálido)]

Material	Aluminio acabado blanco
Lámpara	Luminario de empotrar
Ángulo de apertura	45°
Color de luz	Blanco cálido
Alimentación	85 - 265 V ca
Potencia	1 W

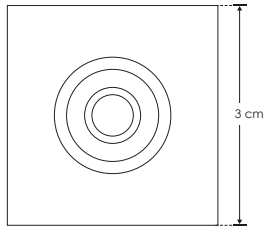

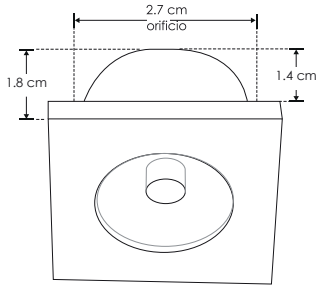

1 W | 85- 265 | IP 20 | 45° | FL 70 lúmenes Blanco cálido | 3 000 K Blanco cálido | orificio 2.7 cm | CRI 80 | 3-4 step MACADAM

NOM

EMPOTRAR

LINEA BAJO COSTO

Material	Aluminio acabado blanco
Lámpara	Luminario de empotrar
Ángulo de apertura	35°
Color de luz	Blanco cálido
Alimentación	85 - 265 V ca
Potencia	3 W

iE

[Acabado blanco (Blanco cálido)]

ILUT804E

3 W | 85- 265 | IP 20 | 35° | FL 210 lúmenes Blanco cálido | 3 000 K Blanco cálido | orificio 3.5 cm | CRI 80 | 3-4 step MACADAM

NOM

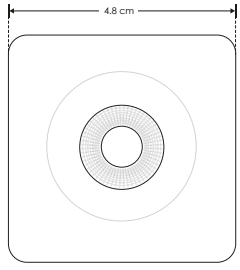

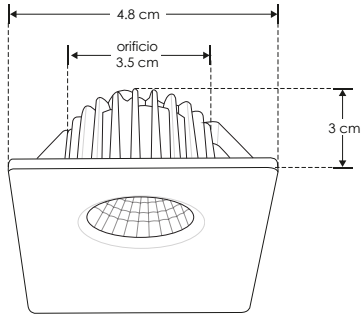

Ilumileds S.A. de C. V e Ingeniería electrodigital, audio, video, iluminación S.A de C.V. se reserva el derecho de modificar la información sin previo aviso y no se hace responsable por errores u omisiones en este documento.

ILUNOV3WWWDIR [Acabado blanco (Blanco cálido)]

ILUNOV3WWDIR [Acabado blanco (Blanco)]

Material	Aluminio acabado blanco
Base	Plafón / Empotrar
Lámpara	Luminario de empotrar dirigible redondo
Ángulo de apertura	120º
Color de luz	Blanco cálido / Blanco
Alimentación	100 - 240 V ca
Potencia	3 W

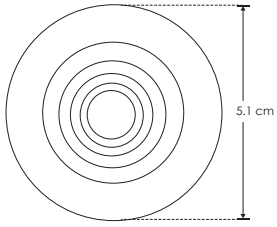

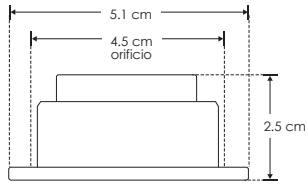

NOTA:
El driver recomendado para atenuar esta luminaria funciona con atenuador de luz con tecnología TRIAC. El rango de atenuación es del 20 al 100% y requiere apagador.

Revise la compatibilidad de su atenuador.

NOTA:
Esta luminaria puede ser atenuable utilizando el siguiente driver.
Modelo DD6123003W
* Se vende por separado.
Consulte ficha en la sección de **DRIVERS.**

EMPOTRAR / SOBREPONER

Material	Aluminio / Cubierta de plástico
Lámpara	Luminario de empotrar / sobreponer (Incluye arillo para sobreponer)
Ángulo de apertura	45º
Color de luz	Blanco cálido / Blanco neutro
Alimentación	3 - 12 V cc 350 mA (No incluye driver)
Potencia	3 W

[Cubierta negra (Blanco cálido)] **ILUK605ABA**

[Cubierta negra (Blanco neutro)] **ILUK605ABNWA**

[Cubierta aluminio (Blanco neutro)] **ILUK605ASNWA**

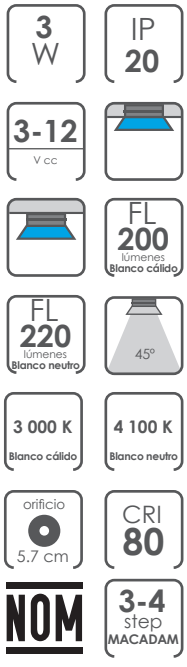

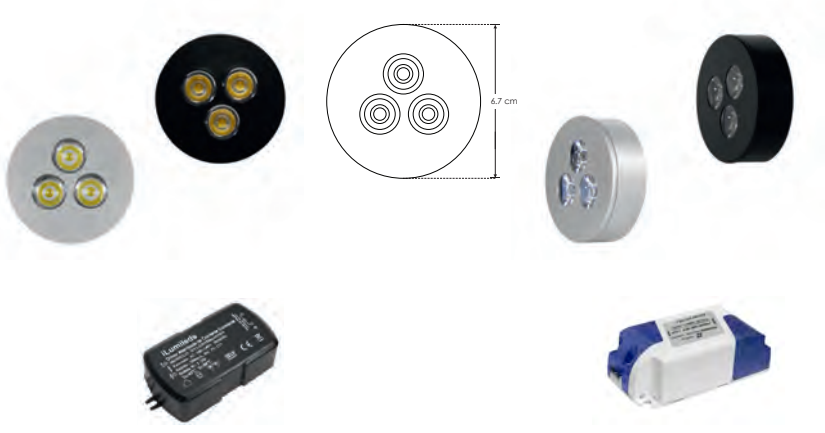

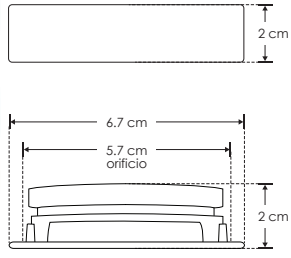

HYLED350MA03SN
(aterrizado)
NOTA: Se vende por separado.

ILUK300MA03W
(NO aterrizado)
NOTA: Se vende por separado.

Ilumileds S.A. de C. V e Ingeniería electrodigital, audio, video, iluminación S.A de C.V. se reserva el derecho de modificar la información sin previo aviso y no se hace responsable por errores u omisiones en este documento.

ILUCAB130V4WNWN [Cubierta negra (Blanco neutro)]

ILUCAB130V4WNWB [Cubierta blanca (Blanco neutro)]

Material	Aluminio
Lámpara	Luminario de empotrar / sobreponer sin driver (Atenuable / Incluye arillo para empotrar)
Ángulo de apertura	120°
Color de luz	Blanco neutro
Alimentación	110 - 130 V ca
Potencia	4 W

NOTA: Este luminario es atenuable por medio de un atenuador de luz con tecnología TRIAC. El rango de atenuación es del 20 al 100% y requiere atenuador con apagador. Revise la compatibilidad de su atenuador
NOTA: Esta luminaria se conecta directo a 127 V ca

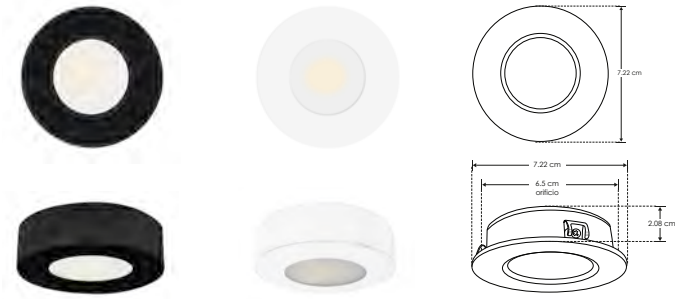

4 W | 110-130 | IP 20 | 120° | FL 320 lúmenes Blanco neutro | orificio 6.5 cm | 4 100 K Blanco neutro | 3-4 step MACADAM | CRI 80 | NOM

accesorios no incluidos

MINIAMPHEMBRA130
Conector hembra
mini AMP Max 250 V ca 4 AMP

MINIAMPMACHO130
Conector macho
mini AMP Max 250 V ca 4 AMP

EMPOTRAR / SOBREPONER

Material	Aluminio / Cubierta de metal magnetica
Lámpara	Luminario de empotrar / sobreponer (Incluye arillo para sobreponer)
Ángulo de apertura	120°
Color de luz	Blanco cálido
Alimentación	12 V cc (No incluye fuente de poder)
Potencia	2 W

NOTA: Puede usarse con fuentes de poder de 12V V cc atenuables compatibles con dimmers TRIAC (ver seccion de **Drivers y Controles**).

[Cubierta negra (Blanco cálido)] **ILUCAB12V2WWWN**

[Cubierta blanca (Blanco cálido)] **ILUCAB12V2WWWB**

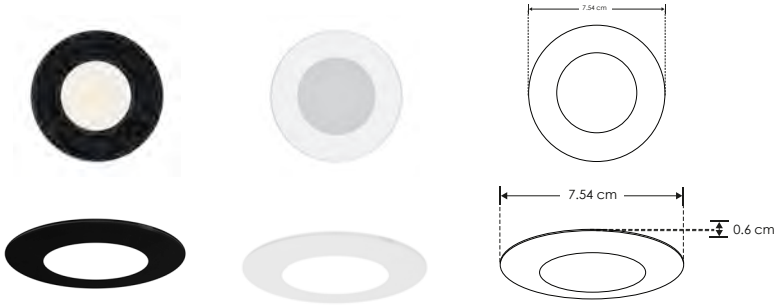

2 W | IP 20 | 12 V cc | 120° | FL 140 lúmenes Blanco cálido | orificio 5.71 cm | 3 000 K Blanco cálido | 2-3 step MACADAM | CRI 80 | NOM

accesorios no incluidos

MINIAMPHEMBRA
Conector hembra
mini AMP MAX 30 V cc, 3 AMP

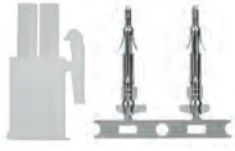

MINIAMPMACHO
Conector macho
mini AMP MAX 30 V cc, 3 AMP

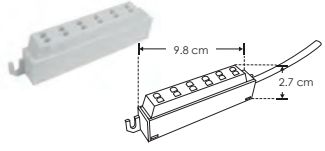

ILUPZS284-B
Divisor de voltaje
para más de un luminario

Ilumileds S.A. de C. V e Ingeniería electrodigital, audio, video, iluminación S.A de C.V. se reserva el derecho de modificar la información sin previo aviso y no se hace responsable por errores u omisiones en este documento.

ILUCAB12V2WNWN [Cubierta negra (Blanco neutro)]

ILUCAB12V2WNWB [Cubierta blanca (Blanco neutro)]

Material	Aluminio / Cubierta de metal magnetica
Lámpara	Luminario de empotrar / sobreponer (Incluye arillo para sobreponer)
Ángulo de apertura	120°
Color de luz	Blanco neutro
Alimentación	12 V cc (No incluye fuente de poder)
Potencia	2 W

NOTA: Puede usarse con fuentes de poder de 12V V cc atenuables compatibles con dimmers TRIAC (ver seccion de Drivers y Controles).

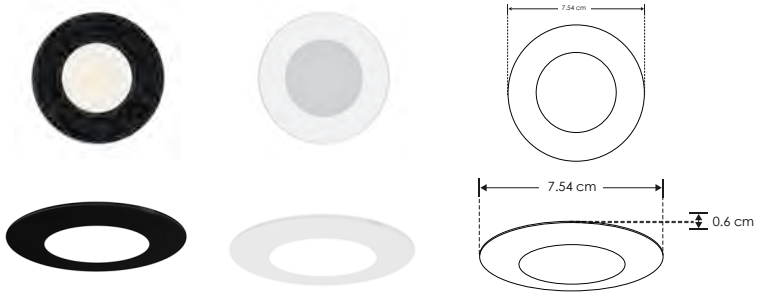

2 W | IP 20 | 12 V cc | 120° | FL 160 lúmenes Blanco neutro | 4 100 K Blanco neutro | orificio 5.71 cm | CRI 80 | 3-4 step MACADAM | NOM

accesorios no incluidos

MINIAMPHEMBRA

Conector hembra
mini AMP MAX 30 V cc, 3 AMP

MINIAMPMACHO

Conector macho
mini AMP MAX 30 V cc, 3 AMP

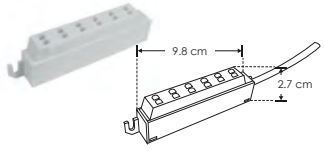

ILUPZS284-B

Divisor de voltaje
para más de un luminario

INTERCONECTABLES

Barra Lineal Interconectable directa a 127 Vca

Material	Cuerpo de policarbonato / Cubierta de policarbonato / Tarjeta PCB de aluminio
Lámpara	Luminario interconectable slim de 1 m
Ángulo de apertura	120°
Color de luz	Blanco cálido / Blanco
Alimentación	100 - 150 V ca
Potencia	12 W

NOTA: No requiere fuente de alimentacion externa, se conecta directo a 127 V ca.

[Acabado blanco (Blanco cálido)] **LUMINT100WW12W**

[Acabado blanco (Blanco)] **LUMINT100W12W**

12 W | 100-150 | IP 20 | 120° | FL 960 lúmenes Blanco cálido | FL 1 020 lúmenes Blanco | 3 000 K Blanco cálido | 5 000 K Blanco | 5-7 step MACADAM | CRI 80 | NOM | PC POLICARBONATO

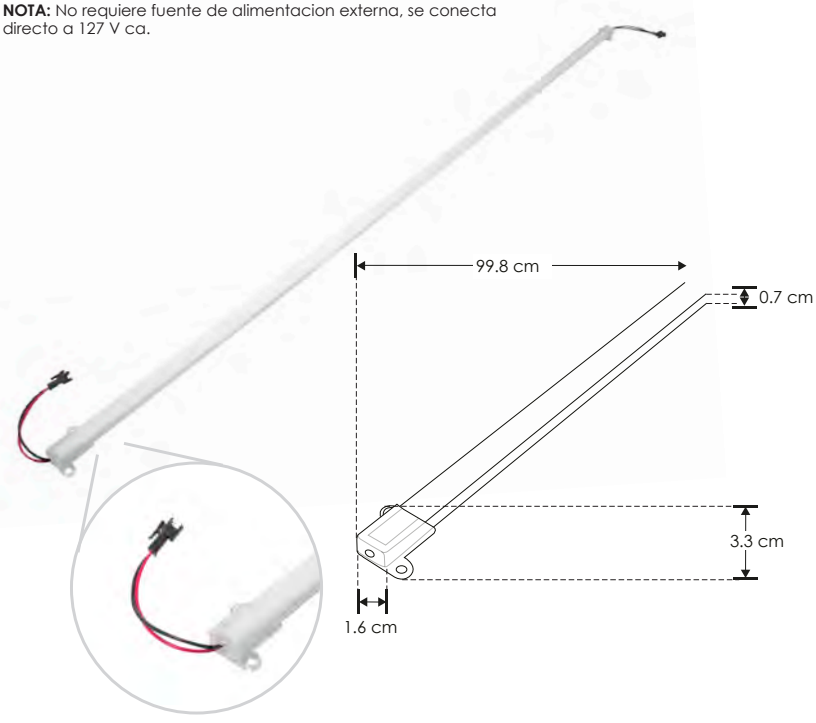

Ilumileds S.A. de C. V e Ingeniería electrodigital, audio, video, iluminación S.A de C.V. se reserva el derecho de modificar la información sin previo aviso y no se hace responsable por errores u omisiones en este documento.

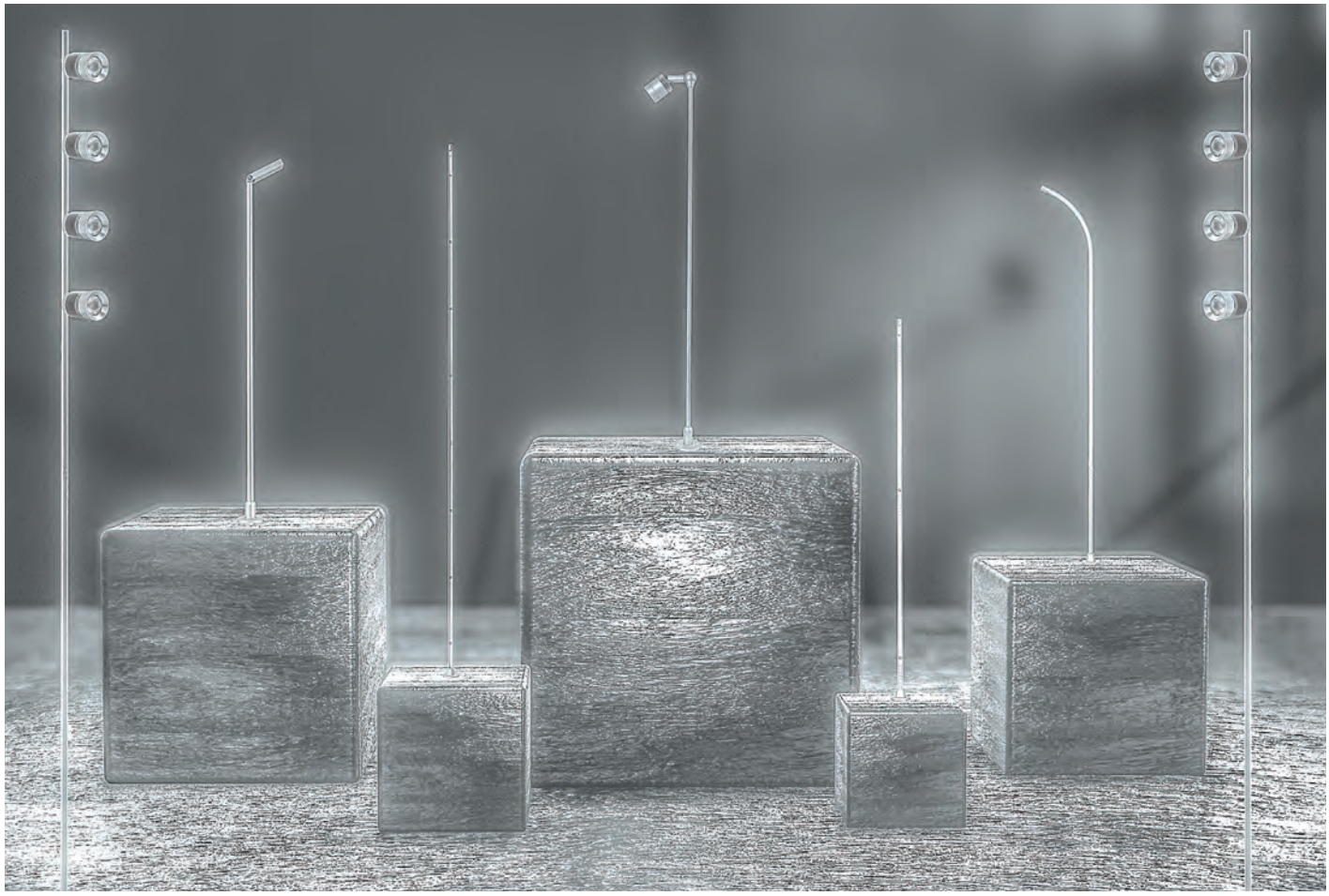

POSTES

[Acabado gris (Blanco neutro)]

ILULDE003GNW

Material	Aluminio / Pintura electrostática / Acabado gris
Lámpara	Poste delgado con 2 LEDs de 1 W c/u
Ángulo de apertura	110°
Color de luz	Blanco neutro
Alimentación	3-12 V cc 350 ma
Potencia	2 W
Driver	HYLED350MA03SN (Aterrizado)
Funciones	Se puede recortar para ajustar altura hasta un mínimo de 11 cm. Consultar manual de operación

NOTA: No incluye controlador

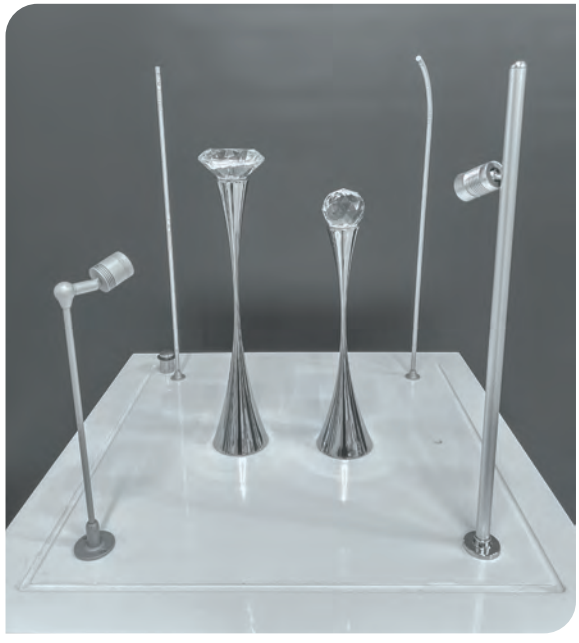

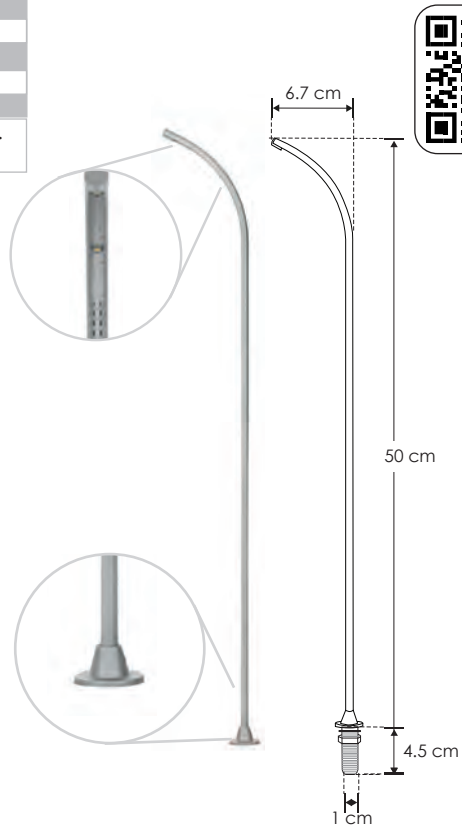

Ilumileds S.A. de C. V e Ingeniería electrodigital, audio, video, iluminación S.A de C.V. se reserva el derecho de modificar la información sin previo aviso y no se hace responsable por errores u omisiones en este documento.

ILULDE001G80NW [Acabado gris (Blanco neutro)]

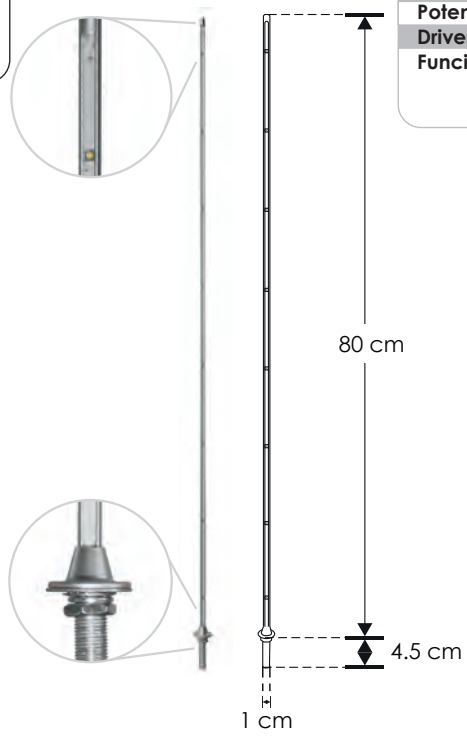

Material	Aluminio / Pintura electrostática / Acabado gris
Lámpara	Poste delgado con 6 LEDs de 1 W c/u
Ángulo de apertura	110°
Color de luz	Blanco neutro
Alimentación	16-32 V cc 350 ma
Potencia	6 W
Driver	HYLED350MA32V11W (Aterrizado) o DD9243007W
Funciones	Se puede recortar para ajustar altura hasta un mínimo de 2 LEDs utilizando el modelo del driver adecuado. Consultar manual de operación

NOTA: No incluye controlador

6 W | 16-32 V cc | IP 20 | 110° | FL 495 lúmenes Blanco neutro | 4 100 K Blanco neutro | orificio 1 cm | CRI 90 | 2-3 step MACADAM | NOM

POSTES

ILULWE13WNW50 [Acabado gris (Blanco neutro)]

Material	Aluminio / Pintura electrostática / Acabado gris
Lámpara	Poste redondo con cabezal con 1 LED de 3 W
Ángulo de apertura	120°
Ángulo de ajuste vertical	100°
Color de luz	Blanco neutro
Alimentación	3-12 V cc 350 ma
Potencia	3 W
Driver	HYLED350MA03SN (Aterrizado) o DD6123003W
Funciones	Posibilidad de recortar y ajustar altura mínima de 10 cm

NOTA: No incluye controlador

3 W | 3-12 V cc | IP 20 | 120° | FL 310 lúmenes Blanco neutro | 4 100 K Blanco neutro | orificio 1 cm | CRI 90 | 2-3 step MACADAM | NOM

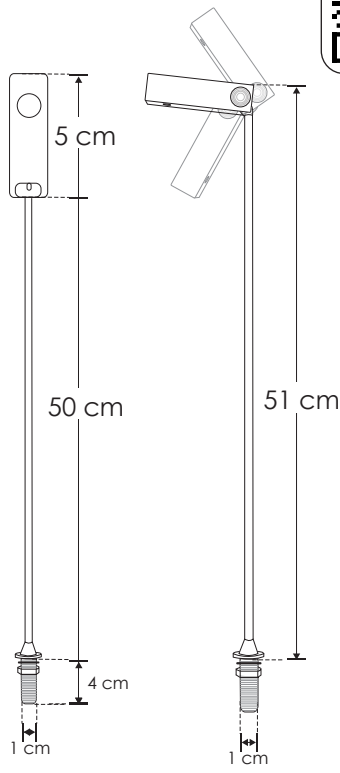

Ilumileds S.A. de C. V e Ingeniería electrodigital, audio, video, iluminación S.A de C.V. se reserva el derecho de modificar la información sin previo aviso y no se hace responsable por errores u omisiones en este documento.

ILULWE5061CNWT3W [Acabado gris (Blanco neutro)]

Material	Aluminio / Pintura electrostática / Acabado gris
Lámpara	Poste con cabezal con 1 LED de 3 W
Ángulo de apertura	60°
Color de luz	Blanco neutro
Alimentación	3-4.5 V cc 700 ma
Potencia	3 W
Driver	HYLED700MA03SN (Aterrizado)
Funciones	Posibilidad de recortar y ajustar altura mínima de 10 cm

NOTA: No incluye controlador

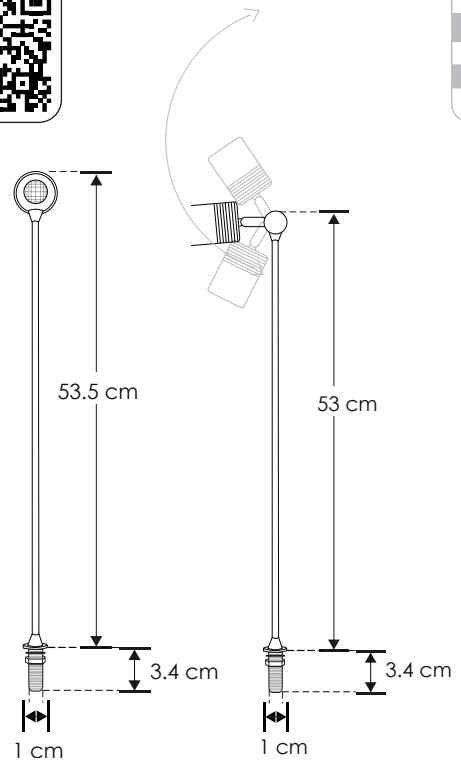

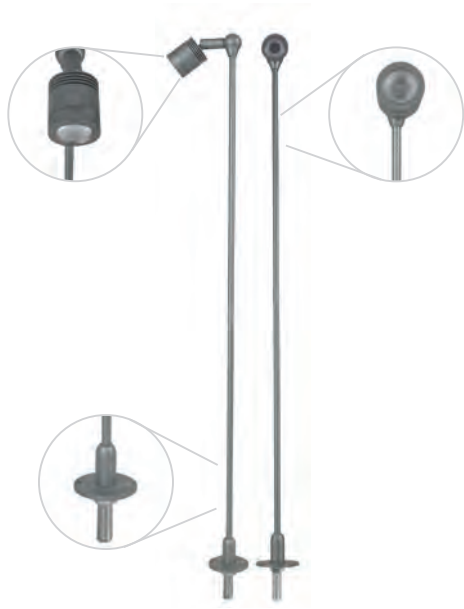

3 W | 3-4.5 V cc | IP 20 | 60° | FL 225 lúmenes Blanco neutro | 4 100 K Blanco neutro | orificio 1 cm | CRI 90 | 2-3 step MACADAM | NOM

SOBREPONER

LINEA BAJO COSTO

Material	Aluminio acabado negro / gris
Lámpara	Luminario de sobreponer dirigible
Ángulo de apertura	35°
Color de luz	Blanco neutro
Alimentación	85 - 265 V ca
Potencia	1 W

[Acabado negro (Blanco neutro)]

[Acabado gris (Blanco neutro)]

ILUT205E

ILUT206E

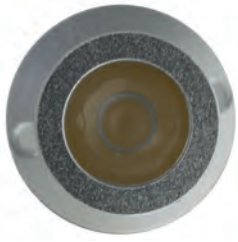

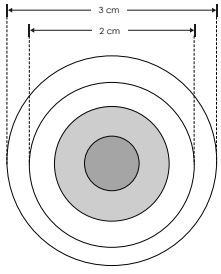

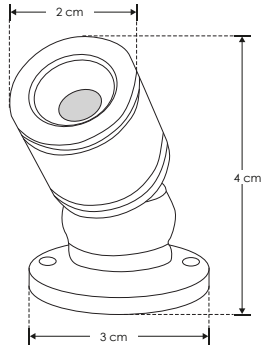

1 W | 85- 265 | IP 20 | 35° | FL 75 lúmenes Blanco neutro | 4 100 K Blanco neutro | CRI 80 | 3-4 step MACADAM | NOM

Ilumileds S.A. de C. V e Ingeniería electrodigital, audio, video, iluminación S.A de C.V. se reserva el derecho de modificar la información sin previo aviso y no se hace responsable por errores u omisiones en este documento.

POSTE145HMZBD

[Acabado gris (Blanco neutro)]

Poste de aluminio electificado de 1.45 m
Incluye:
Base inferior (BASINFHMZBD) y tapa superior (TAPSUPHMZBD)
Se puede recortar y ajustar altura a nivel deseado

NOTA: Este poste se alimenta con el driver modelo RS153.3 máximo 4 cabezales.
Ver área de DRIVERS Y CONTROLES.

TAPSUPHMZBD

CAB3WWNHMZBD

Cabezal de aluminio LED para POSTE145HMZBD, ángulo de apertura 60º 3 W, blanco neutro

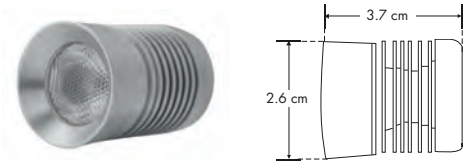

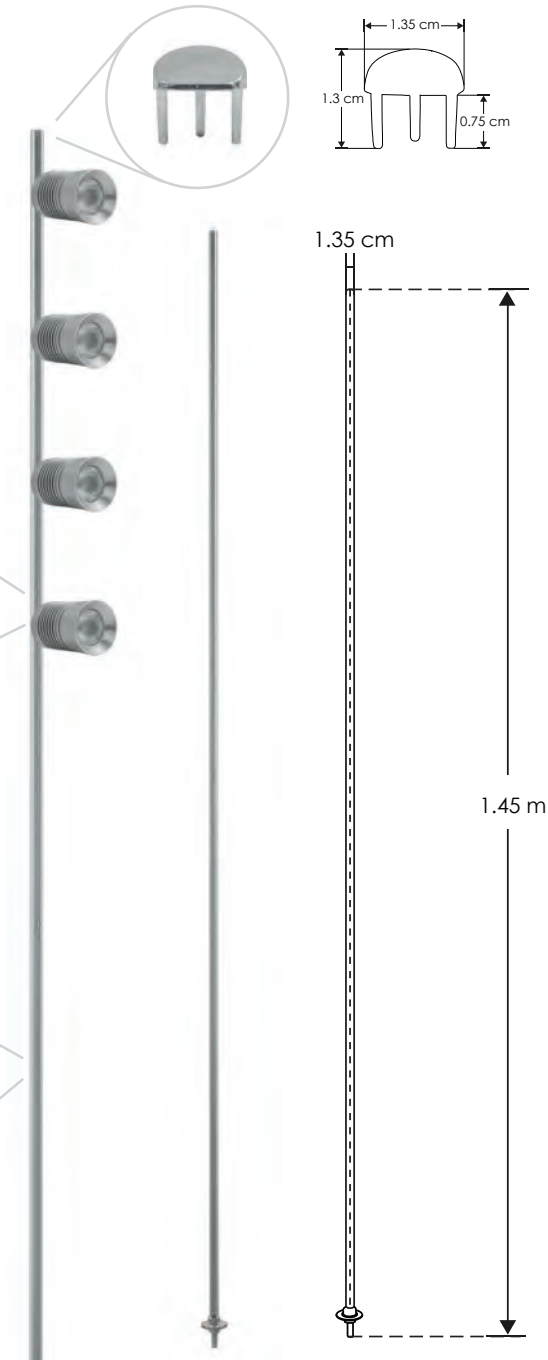

BASUPHMZBD

Base de sujeción superior cromada para POSTE145HMZBD

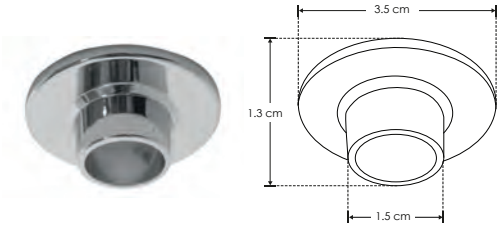

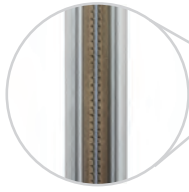

BASLATHMZBD

Base de sujeción lateral cromada para POSTE145HMZBD

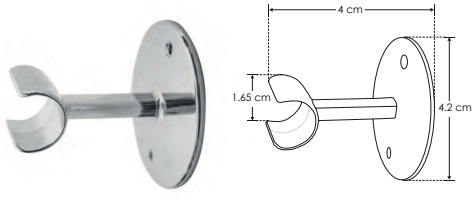

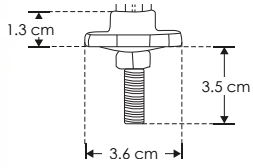

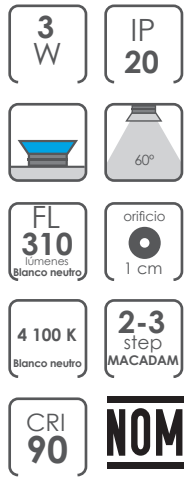

BASINFHMZBD

Ilumileds S.A. de C. V e Ingeniería electrodigital, audio, video, iluminación S.A de C.V. se reserva el derecho de modificar la información sin previo aviso y no se hace responsable por errores u omisiones en este documento.

LINEA BAJO COSTO

ILUT227E [Acabado negro (Blanco neutro)]

ILUT228E [Acabado gris (Blanco neutro)]

Material	Aluminio acabado negro / gris
Lámpara	Luminario de sobreponer dirigible
Ángulo de apertura	35°
Color de luz	Blanco neutro
Alimentación	85 - 265
Potencia	2 W

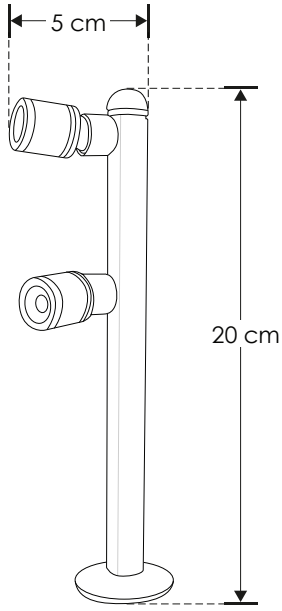

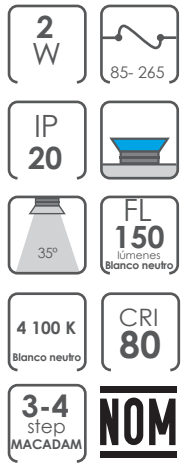

SOBREPONER

LINEA BAJO COSTO

Material	Aluminio acabado gris
Lámpara	Luminario de sobreponer dirigible
Ángulo de apertura	35°
Color de luz	Blanco neutro
Alimentación	85 - 265 V ca
Potencia	3 W

[Acabado gris (Blanco neutro)] **ILUT237E**

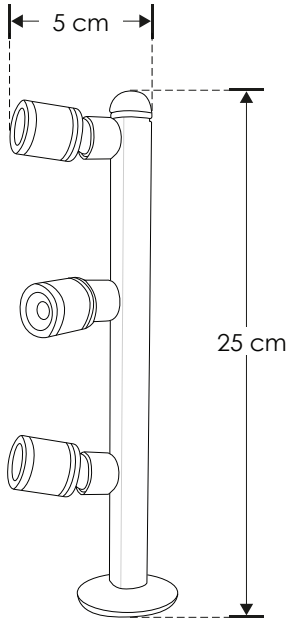

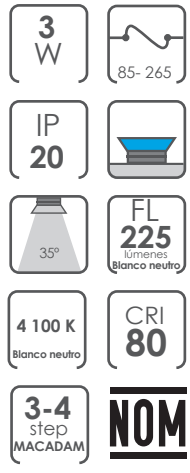

Ilumileds S.A. de C. V e Ingeniería electrodigital, audio, video, iluminación S.A de C.V. se reserva el derecho de modificar la información sin previo aviso y no se hace responsable por errores u omisiones en este documento.

INSTITUTO DE FORMACIÓN ILUMILEDS

Capítulo 02

COMERCIALES

iLumileds®

PA5175N1MWWAC
PA5175N1MWNAC
PA5175N1MWAC
PA5175N2MWWAC
PA5175N2MWNAC
PA5175N2MWAC

[Acabado Negro (Blanco cálido / Blanco neutro / Blanco)]
Luminario para suspender de aluminio, 40 W / 80 W

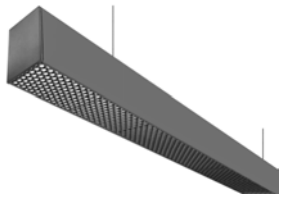

ILUPC612WRE
ILUPC612BRE

[Acabado Blanco / Negro]
Difusor para lámpara tipo dicroica MR16, GU10 o módulo de LED, IP54

ILUPC612WRE
ILUPC612BRE

[Acabado Blanco / Negro]
Difusor para lámpara tipo dicroica MR16, GU10 o módulo de LED, IP54

ILUPC610WRE

[Acabado Blanco / Negro / Plata]
Difusor para lámpara tipo dicroica MR16, GU10 o módulo de LED, IP54

ILUPC610BRE

[Acabado Blanco / Negro / Plata]
Difusor para lámpara tipo dicroica MR16, GU10 o módulo de LED, IP54

ILUPC610SRE

[Acabado Blanco / Negro / Plata]
Difusor para lámpara tipo dicroica MR16, GU10 o módulo de LED, IP54

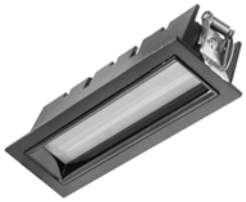

ILURASTF10WBWW
ILURASTF10WBNW

[Acabado Negro]
Luminario de LED tipo flood para empotrar, 10 W

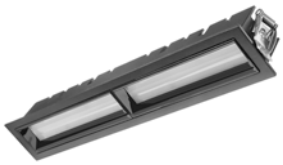

ILURASTF20WBWW
ILURASTF20WBNW

[Acabado Negro]
Luminario de LED tipo flood para empotrar, 20 W

ILURASTA10WBWW
ILURASTA10WBNW

[Acabado Negro]
Luminario de LED tipo flood con óptica asimétrica para empotrar, 10 W

ILURASTA20WBWW
ILURASTA20WBNW

[Acabado Negro] Luminario de LED tipo flood con óptica asimétrica para empotrar, 20 W

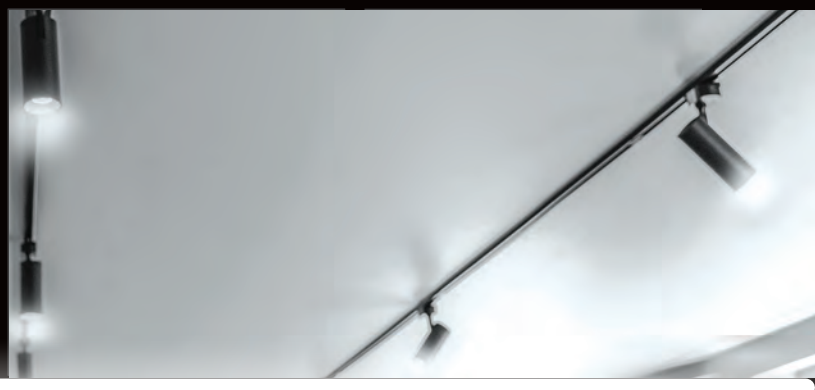

ILURASOB4WBWW
ILURASOB4WBNW

[Acabado Negro]
Luminario de LED tipo raster para sobreponer, 4 W

ILURASOB10WBWW
ILURASOB10WBNW

[Acabado Negro]
Luminario de LED tipo raster para sobreponer, 10 W

ILURASOB20WBWW
ILURASOB20WBNW

[Acabado Negro]
Luminario de LED tipo raster para sobreponer, 20 W

NUEVOS
productos

ILUPC119DIRE
[Acabado Blanco]
Difusor para lámpara tipo dicroica MR16, GU10 o módulo de LED, IP54

ILUPC30SDIRWE
[Acabado Blanco]
Difusor para lámpara tipo dicroica MR11, IP54

ILUPC31DIRWE
[Acabado Blanco]
Difusor para lámpara tipo dicroica MR16, GU10 o módulo de LED, IP54

ILUPC22WE ILUPC22WE
[Acabado Blanco]
Difusor para lámpara tipo dicroica MR16, GU10 o módulo de LED, IP54

ILUPC610SWE
[Acabado Blanco]
Difusor para lámpara tipo MR11, IP54

ILUPC160DIRWE
[Acabado Blanco]
Difusor para lámpara tipo MR11, IP54

ILUPC161DIRWE
[Acabado Blanco]
Difusor para lámpara tipo dicroica MR16, GU10 o módulo de LED, IP54

ILUPC166SDIRWE
[Acabado Blanco]
Difusor para lámpara tipo MR11, cuadrado, IP54

ILUPC166DIRWE
[Acabado Blanco]
Difusor para lámpara tipo MR11, cuadrado, IP54

ILUPC167DIRWE
[Acabado Blanco]
Difusor para lámpara tipo dicroica MR16, GU10 o módulo de LED, IP54

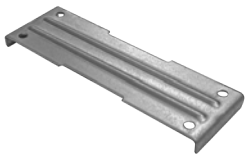

CON0004
[Acero]
Para Lámparas MR11 y MR16

CON0007
[Acero]
Para Lámparas MR11

ILUPCE27WRE
[Acabado Blanco]
Difusor para lámparas con base E27, IP20

LINEA PROFESIONAL

ILUINT6027WW09WA [Acabado blanco (Blanco cálido)]

Material	Policarbonato / Difusor lechoso / Driver integrado
Lámpara	Tipo T5 interconectable aterrizada LED SMD de superficie
Ángulo de apertura	120°
Color de luz	Blanco cálido
Alimentación	85 - 277 V ca
Potencia	10 W
Factor de potencia	> 0.9
CRI	90

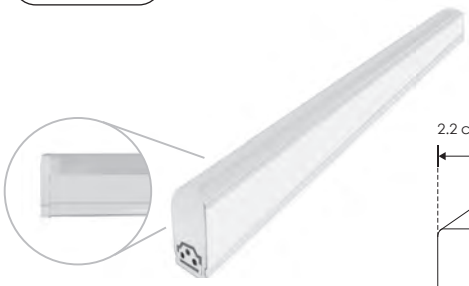

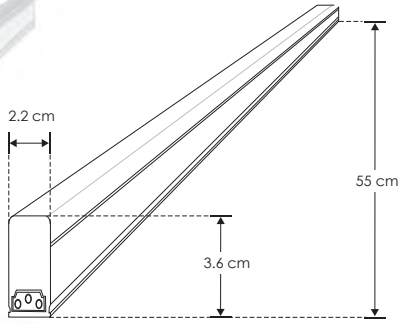

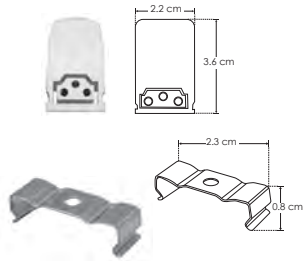

Kit de 2 grapas (incluido)

10 W | 85-277 | IP 20 | 120° | FL 700 lúmenes Blanco cálido | 2 700 K Blanco cálido | 2-3 step MACADAM | IES Archivo Fotométrico | CRI 90

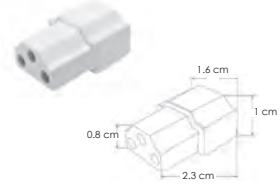

1 cople para luminario tipo T5 interconectable (incluido)

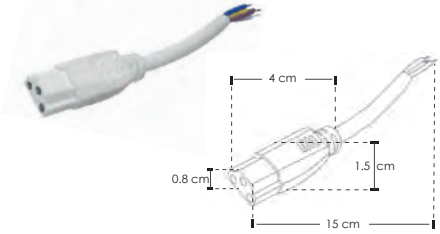

1 cable aterrizado para luminario tipo T5 interconectable de 15 cm

Conector hembra-macho con 20 y 30 cms de cable (No incluido) CON20CMSILUINT CON30CMSILUINT

NOM

TUBOS

LINEA PROFESIONAL

Material	Policarbonato / Difusor lechoso / Driver integrado
Lámpara	Tipo T5 interconectable aterrizada LED SMD de superficie
Ángulo de apertura	120°
Color de luz	Blanco neutro
Alimentación	85 - 277 V ca
Potencia	10 W
Factor de potencia	> 0.9
CRI	90

[Acabado blanco (Blanco neutro)] **ILUINT60NW10WA**

10 W | 85-277 | IP 20 | 120° | FL 800 lúmenes Blanco neutro | 4 100 K Blanco neutro | 2-3 step MACADAM | IES Archivo Fotométrico | CRI 90

NOM

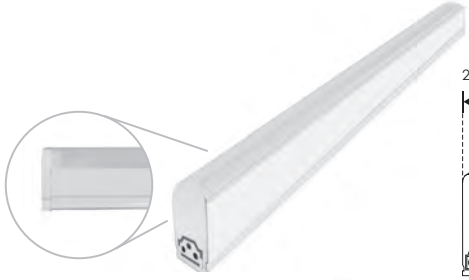

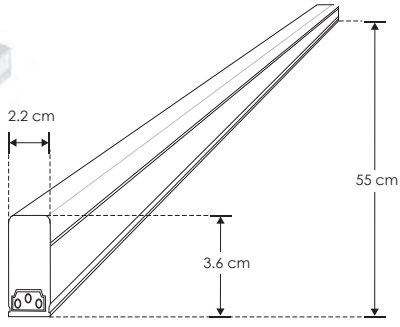

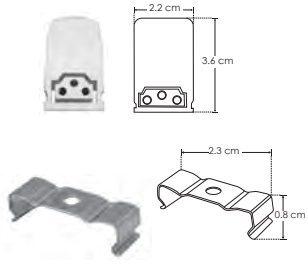

Kit de 2 grapas (incluido)

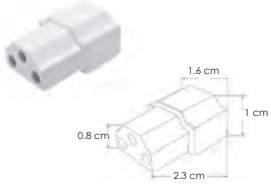

1 cople para luminario tipo T5 interconectable (incluido)

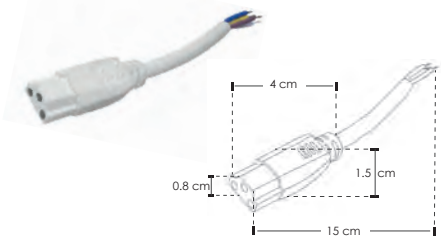

1 cable aterrizado para luminario tipo T5 interconectable de 15 cm y 1 cable aterrizado de 1m de largo (incluidos)

Conector hembra-macho con 20 y 30 cms de cable (No incluido) CON20CMSILUINT CON30CMSILUINT

 Ilumileds S.A. de C. V e Ingeniería electrodigital, audio, video, iluminación S.A de C.V. se reserva el derecho de modificar la información sin previo aviso y no se hace responsable por errores u omisiones en este documento.

LINEA PROFESIONAL

ILUINT90NW14WA [Acabado blanco (Blanco neutro)]

Material	Policarbonato / Difusor lechoso / Driver integrado
Lámpara	Tipo T5 interconectable aterrizada LED SMD de superficie
Ángulo de apertura	120°
Color de luz	Blanco neutro
Alimentación	85 - 277 V ca
Potencia	14 W
Factor de potencia	> 0.9
CRI	90

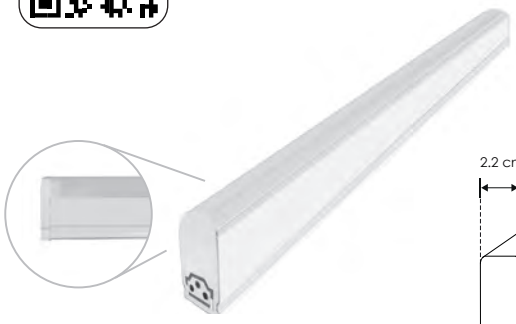

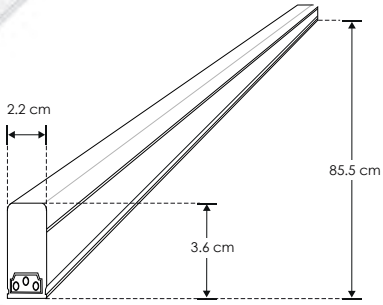

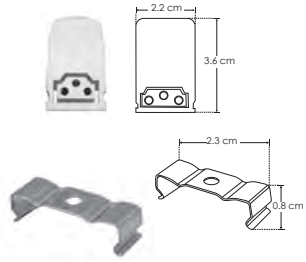

Kit de 2 grapas (incluido)

14 W | 85-277 | IP 20 | 120° | FL 1 300 lúmenes Blanco neutro | 4 100 K Blanco neutro | 2-3 step MACADAM | IES Archivo Fotométrico | CRI 90

NOM

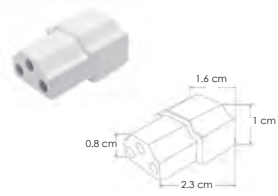

1 cople para luminario tipo T5 interconectable (incluido)

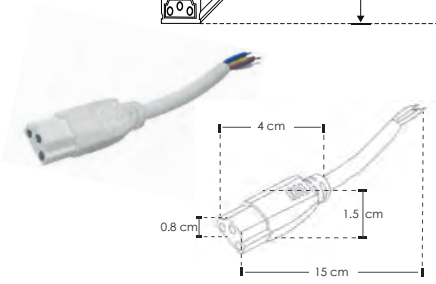

1 cable aterrizado para luminario tipo T5 interconectable de 15 cm y 1 cable aterrizado de 1m de largo (incluidos)

Conector hembra-macho con 20 y 30 cms de cable (No incluido) CON20CMSILUINT CON30CMSILUINT

TUBOS

LINEA PROFESIONAL

Material	Policarbonato / Difusor lechoso / Driver integrado
Lámpara	Tipo T5 interconectable aterrizada LED SMD de superficie
Ángulo de apertura	120°
Color de luz	Blanco cálido
Alimentación	85 - 277 V ca
Potencia	20 W
Factor de potencia	> 0.9
CRI	90

[Acabado blanco (Blanco cálido)] **ILUINT12027WW20W**

20 W | 85-277 | IP 20 | 120° | FL 1 350 lúmenes Blanco cálido | 2 700 K Blanco cálido | 2-3 step MACADAM | IES Archivo Fotométrico | CRI 90

NOM

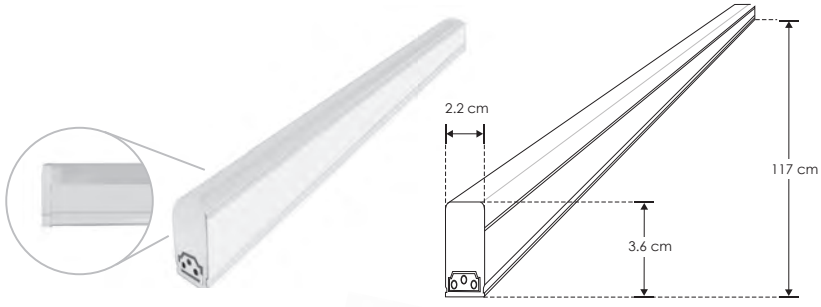

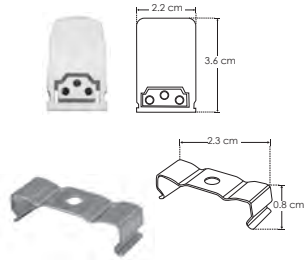

Kit de 2 grapas (incluido)

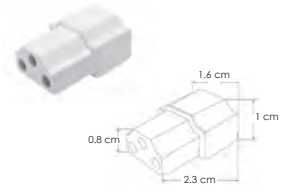

1 cople para luminario tipo T5 interconectable (incluido)

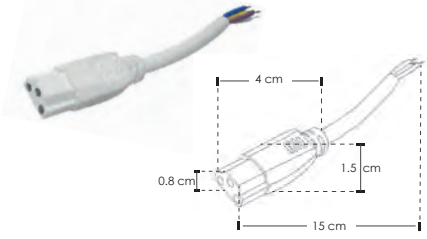

2 cables aterrizados para luminario tipo T5 interconectable de 15 cm

Conector hembra-macho con 20 y 30 cms de cable (No incluido) CON20CMSILUINT CON30CMSILUINT

Ilumileds S.A. de C. V e Ingeniería electrodigital, audio, video, iluminación S.A de C.V. se reserva el derecho de modificar la información sin previo aviso y no se hace responsable por errores u omisiones en este documento.

LINEA PROFESIONAL

ILUINT120NW20WA [Acabado blanco (Blanco neutro)]

Material	Policarbonato / Difusor lechoso / Driver integrado
Lámpara	Tipo T5 interconectable aterrizada LED SMD de superficie
Ángulo de apertura	120º
Color de luz	Blanco neutro
Alimentación	85 - 277 V ca
Potencia	20 W
Factor de potencia	> 0.9
CRI	90

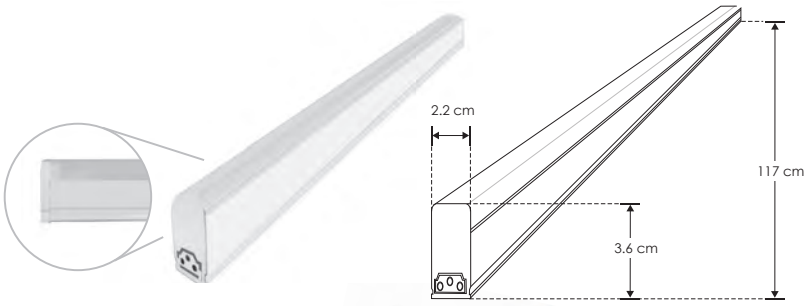

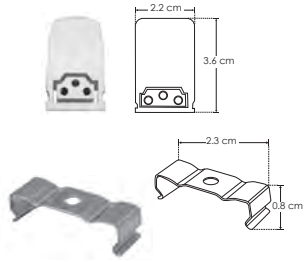

Kit de 2 grapas (incluido)

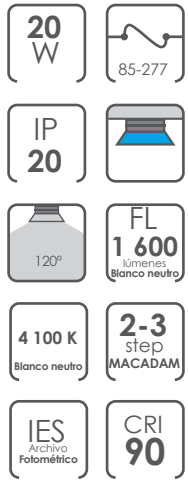

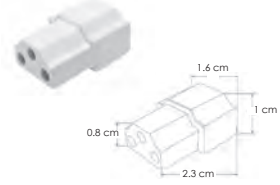

1 cople para luminario tipo T5 interconectable (incluido)

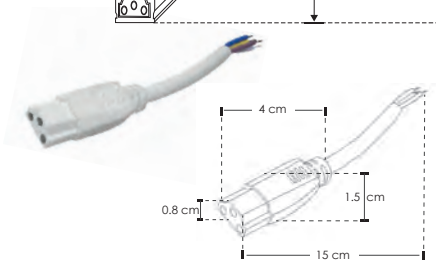

1 cable aterrizado para luminario tipo T5 interconectable de 15 cm y 1 cable aterrizado de 1m de largo (incluidos)

Conector hembra-macho con 20 y 30 cms de cable (No incluido) CON20CMSILUINT CON30CMSILUINT

NOM

Ilumileds S.A. de C. V e Ingeniería electrodigital, audio, video, iluminación S.A de C.V. se reserva el derecho de modificar la información sin previo aviso y no se hace responsable por errores u omisiones en este documento.

TUBOS

LINEA PROFESIONAL

Material	Policarbonato / Difusor lechoso / Driver integrado
Lámpara	Tipo T5 interconectable aterrizada LED SMD de superficie
Ángulo de apertura	120º
Color de luz	Blanco neutro
Alimentación	85 - 277 V ca
Potencia	24 W
Factor de potencia	> 0.9
CRI	90

[Acabado blanco (Blanco neutro)] **ILUINT150NW24WA**

24 W

85-277

IP 20

120º

FL 1 900 lúmenes Blanco neutro

4 100 K Blanco neutro

2-3 step MACADAM

IES Archivo Fotométrico

CRI 90

NOM

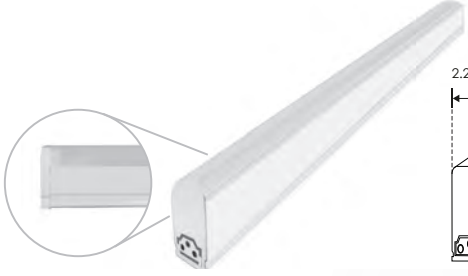

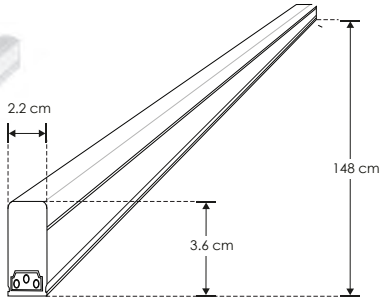

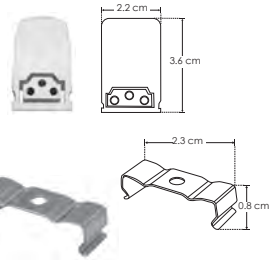

Kit de 2 grapas (incluido)

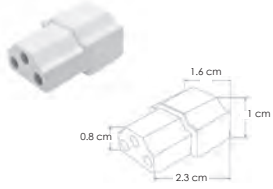

1 cople para luminario tipo T5 interconectable (incluido)

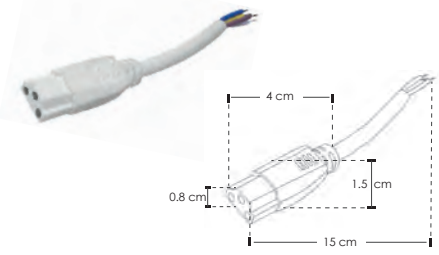

1 cable aterrizado para luminario tipo T5 interconectable de 15 cm y 1 cable aterrizado de 1m de largo (incluidos)

Conector hembra-macho con 20 y 30 cms de cable (No incluido) CON20CMSILUINT CON30CMSILUINT

Ilumileds S.A. de C. V e Ingeniería electrodigital, audio, video, iluminación S.A de C.V. se reserva el derecho de modificar la información sin previo aviso y no se hace responsable por errores u omisiones en este documento.

LINEA PROFESIONAL

COMERCIALES

ILULED048B12040W

[Blanco neutro]

Material	Aluminio anodizado / Policarbonato difuso
Lámpara	Luminario de LED, lineal interconectable rectangular para suspender. Tarjeta PCB de aluminio con LED SMD ultrabrilo Incluye soportes para su suspendido con 1.6 m de cable de alimentación Luz directa 1 800 lm, 30 W / Luz indirecta 1 000 lm, 10 W
Ángulo de apertura	120º (luz directa e indirecta)
Color de luz	Blanco neutro
Alimentación	100 - 277 V ca Driver con bajas armónicas y alto factor de potencia
Potencia	40 W

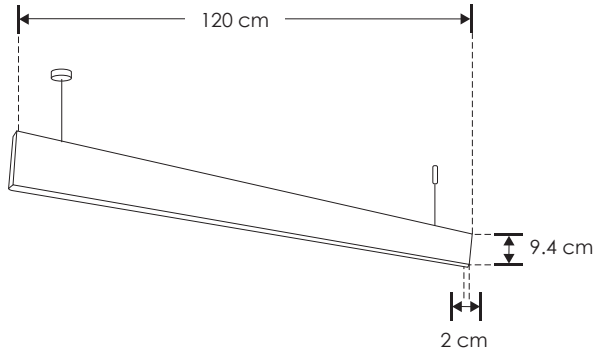

40 W | 100-277 | IP 20 | 120º | FL 2 800 lúmenes Blanco neutro | 4 100 K Blanco neutro | 2-3 step MACADAM | CRI 90 | IES Archivo Fotométrico | NOM

accesorios NO INCLUIDOS

[COPLE]

CI180LED048BKIT

Kit de 2 coples 180º para luminario interconectable, incluye tornillos

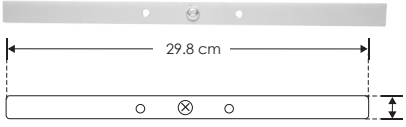

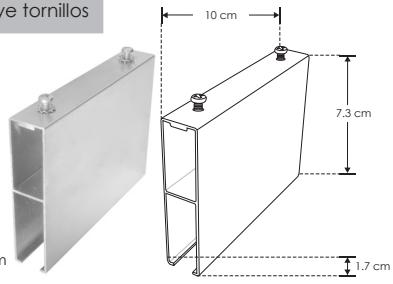

[COPLE]

CL90LED048B

Cople 90º de aluminio no iluminado para luminario interconectable, incluye tornillos

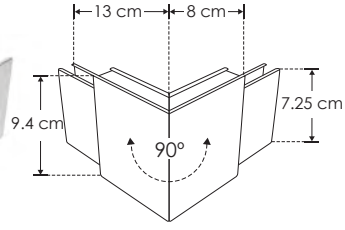

[COPLE]

CL60LED048PCB

Características
Cople 60º de aluminio iluminado para luminario interconectable
Incluye tornillos
Color de Luz Blanco Neutro

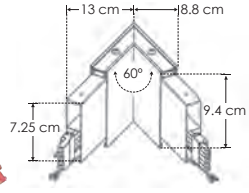

[COPLE]

CL90LED048PCB

Características
Cople 90º de aluminio iluminado para luminario interconectable
Incluye tornillos
Color de Luz Blanco Neutro

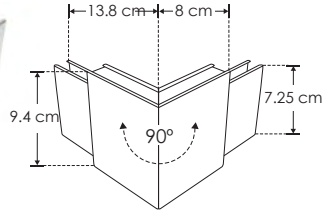

[COPLE]

CL135LED048PCB

Características
Cople 135º de aluminio iluminado para luminario interconectable
Incluye tornillos
Color de Luz Blanco Neutro

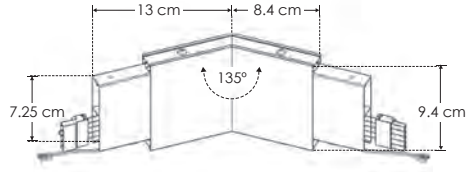

[COPLE]

CL150LED048PCB

Características
Cople 150º de aluminio iluminado para luminario interconectable
Incluye tornillos
Color de Luz Blanco Neutro

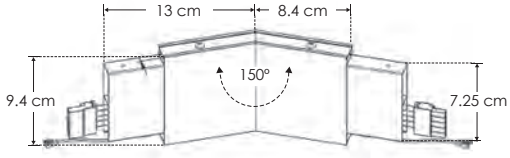

3 W | 36 V cc | IP 20 | 120º | FL 300 lúmenes Blanco neutro | NOM

Ilumileds S.A. de C. V e Ingeniería electrodigital, audio, video, iluminación S.A de C.V. se reserva el derecho de modificar la información sin previo aviso y no se hace responsable por errores u omisiones en este documento.

SOBREPONER / PARED

LINEA PROFESIONAL

Material	Aluminio acabado blanco / negro
Lámpara	Luminario de pared para sobreponer
Ángulo de apertura	Salida de luz trasera y frontal dirigible
Color de luz	Blanco cálido
Alimentación	85 - 265 V ca
Potencia	10 W

[Acabado negro (Blanco cálido)] **ILU510110WB**

[Acabado blanco Blanco cálido] **ILU510110WW**

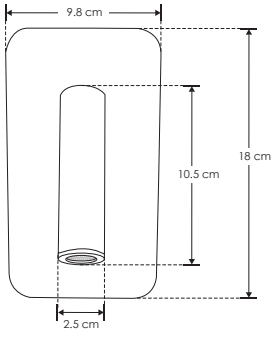

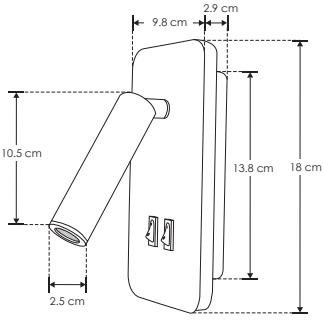

10 W

85-265

IP 20

FL 700 lúmenes Blanco cálido

3 000 K Blanco cálido

3-4 step MACADAM

CRI 80

NOM

Ilumileds S.A. de C. V e Ingeniería electrodigital, audio, video, iluminación S.A de C.V. se reserva el derecho de modificar la información sin previo aviso y no se hace responsable por errores u omisiones en este documento.

LINEA PROFESIONAL

PA1911P100WWAC	[(Blanco cálido) 1 m]
PA1911P100WNAC	[(Blanco neutro) 1 m]
PA1911P100WAC	[(Blanco) 1 m]
PA1911P150WWAC	[(Blanco cálido) 1.5 m]
PA1911P150WNAC	[(Blanco neutro) 1.5 m]
PA1911P150WAC	[(Blanco) 1.5 m]
PA1911P200WWAC	[(Blanco cálido) 2 m]
PA1911P200WNAC	[(Blanco neutro) 2 m]
PA1911P200WAC	[(Blanco) 2 m]

Material	Aluminio / Difusor de policarbonato
Lámpara	Luminario con tarjeta PCB No requiere driver externo Incluye soportes, cable de acero y alimentación de 2 m de largo
Ángulo de apertura	120°
Color de luz	Blanco cálido / Blanco neutro / Blanco
Alimentación	127 V ca
Potencia	28.8 W (1 m) / 43.2 W (1.5 m) / 57.6 W (2 m)

NOTA: Producto DOB, controlador y fuente luminosa comparten la misma placa, sensible a variaciones de voltaje o corriente, consulte manual de operación.

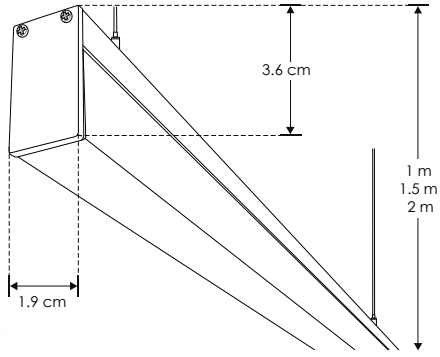

28.8 W 1 m | 43.2 W 1.5 m | 57.6 W 2 m

127 | IP 20 | CRI 80

FL 1 440 lúmenes Blanco cálido	FL 1 520 lúmenes Blanco neutro 1m	FL 1 600 lúmenes Blanco
FL 2 160 lúmenes Blanco cálido	FL 2 280 lúmenes Blanco neutro 1.5 m	FL 2 400 lúmenes Blanco
FL 2 880 lúmenes Blanco cálido	FL 3 040 lúmenes Blanco neutro 2 m	FL 3 200 lúmenes Blanco

120° | 2-3 step MACADAM

SUSPENDER / TECHO

LINEA PROFESIONAL

Material	Aluminio / Difusor de policarbonato
Lámpara	Luminario con tarjeta PCB No requiere driver externo Incluye soportes, cable de acero y alimentación de 1 m de largo
Ángulo de apertura	120°
Color de luz	Blanco cálido / Blanco neutro / Blanco
Alimentación	127 V ca
Potencia	40 W (1 m) / 60 W (1.5 m) / 80 W (2 m)

NOTA: Producto DOB, controlador y fuente luminosa comparten la misma placa, sensible a variaciones de voltaje o corriente, consulte manual de operación.

[(Blanco cálido) 1 m]	PA3535100WWAC
[(Blanco neutro) 1 m]	PA3535100NWAC
[(Blanco) 1 m]	PA3535100WAC
[(Blanco cálido) 1.5 m]	PA3535150WWAC
[(Blanco neutro) 1.5 m]	PA3535150NWAC
[(Blanco) 1.5 m]	PA3535150WAC
[(Blanco cálido) 2 m]	PA3535200WWAC
[(Blanco neutro) 2 m]	PA3535200NWAC
[(Blanco) 2 m]	PA3535200WAC

40 W 1 m | 60 W 1.5 m | 80 W 2 m

127 | IP 20 | CRI 80

FL 3 200 lúmenes Blanco cálido	FL 3 400 lúmenes Blanco neutro 1m	FL 3 600 lúmenes Blanco
FL 4 800 lúmenes Blanco cálido	FL 5 100 lúmenes Blanco neutro 1.5 m	FL 5 400 lúmenes Blanco
FL 6 400 lúmenes Blanco cálido	FL 6 800 lúmenes Blanco neutro 2 m	FL 7 200 lúmenes Blanco

120° | 2-3 step MACADAM

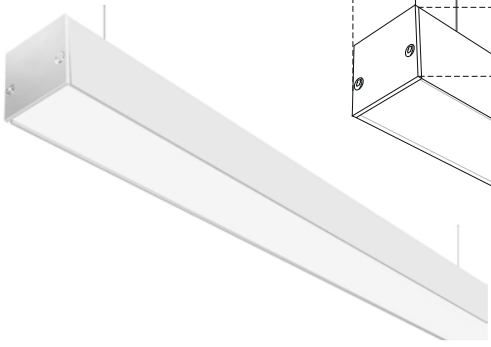

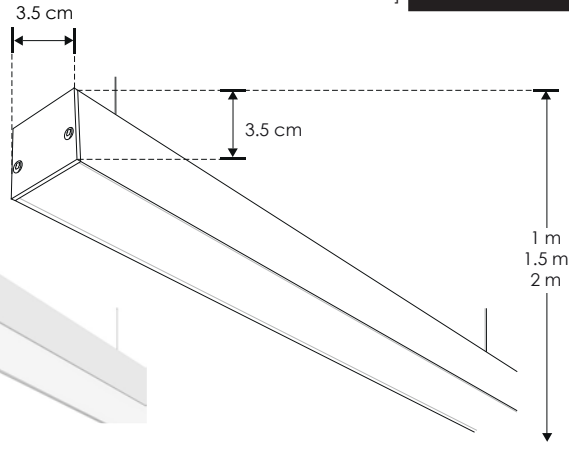

 Ilumileds S.A. de C. V e Ingeniería electrodigital, audio, video, iluminación S.A de C.V. se reserva el derecho de modificar la información sin previo aviso y no se hace responsable por errores u omisiones en este documento.

Ilumileds S.A. de C. V e Ingeniería electrodigital, audio, video, iluminación S.A de C.V. se reserva el derecho de modificar la información sin previo aviso y no se hace responsable por errores u omisiones en este documento.

LINEA PROFESIONAL

PA3551UGR1MWWAC	[(Blanco cálido) 1 m]
PA3551UGR1MWNAC	[(Blanco neutro) 1 m]
PA3551UGR1MWAC	[(Blanco) 1 m]
PA3551UGR2MWWAC	[(Blanco cálido) 2 m]
PA3551UGR2MWNAC	[(Blanco neutro) 2 m]
PA3551UGR2MWAC	[(Blanco) 2 m]

Material	Aluminio, difusor de policarbonato
Lámpara	Luminario para suspender de bajo índice de deslumbramiento (UGR) con tarjeta PCB. No requiere driver externo. Incluye soportes, cable de acero y cable de alimentación de 2 m de largo
Ángulo de apertura	120°
Color de luz	Blanco cálido / Blanco neutro / Blanco
Alimentación	127 V ca
Potencia	40 W (1 m) / 80 W (2 m)

NOTA: Producto DOB, controlador y fuente luminosa comparten la misma placa, sensible a variaciones de voltaje o corriente, consulte manual de operación.

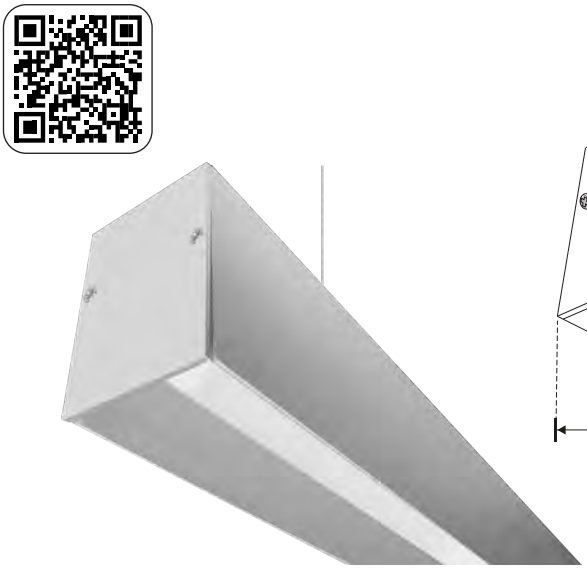

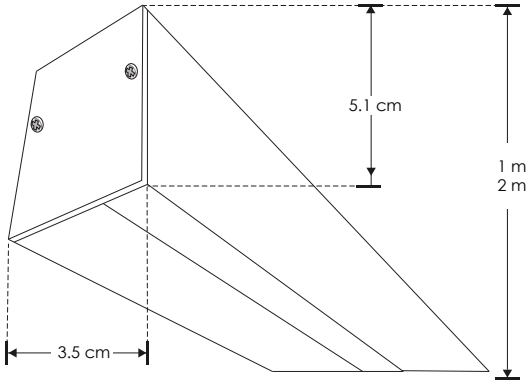

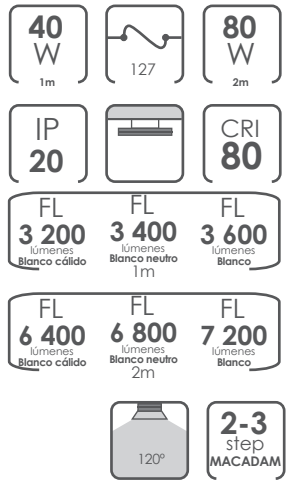

SUSPENDER / TECHO

LINEA PROFESIONAL

Material	Aluminio / Difusor de policarbonato traslúcido negro
Lámpara	Luminario para suspender de bajo índice de deslumbramiento (UGR) con tarjeta PCB. No requiere driver externo Incluye soportes, cable de acero y cable de alimentación de 2 m de largo
Ángulo de apertura	120°
Color de luz	Blanco cálido / Blanco neutro / Blanco
Alimentación	127 V ca
Potencia	40 W (1 m) / 80 W (2 m)

NOTA: Producto DOB, controlador y fuente luminosa comparten la misma placa, sensible a variaciones de voltaje o corriente, consulte manual de operación.

[(Blanco cálido) 1 m]	**PA3551NUGR1MWWAC**
[(Blanco neutro) 1 m]	**PA3551NUGR1MWNAC**
[(Blanco) 1 m]	**PA3551NUGR1MWAC**
[(Blanco cálido) 2 m]	**PA3551NUGR2MWWAC**
[(Blanco neutro) 2 m]	**PA3551NUGR2MWNAC**
[(Blanco) 2 m]	**PA3551NUGR2MWAC**

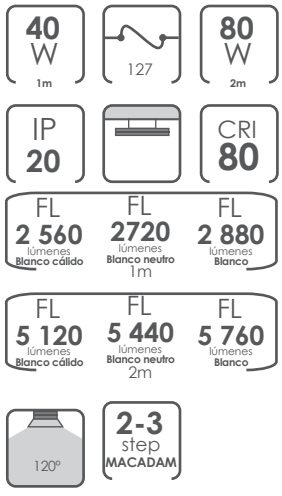

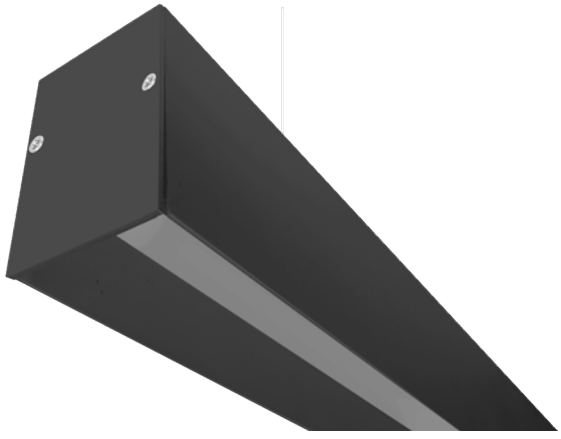

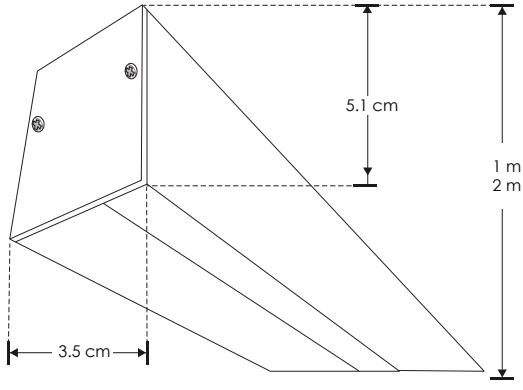

 Ilumileds S.A. de C. V e Ingeniería electrodigital, audio, video, iluminación S.A de C.V. se reserva el derecho de modificar la información sin previo aviso y no se hace responsable por errores u omisiones en este documento.

nuevo

LINEA PROFESIONAL

PA5175N1MWWAC	[(Blanco cálido) 1 m]
PA5175N1MWNAC	[(Blanco neutro) 1 m]
PA5175N1MWAC	[(Blanco) 1 m]
PA5175N2MWWAC	[(Blanco cálido) 2 m]
PA5175N2MWNAC	[(Blanco neutro) 2 m]
PA5175N2MWAC	[(Blanco) 2 m]

Material	Aluminio, difusor de policarbonato con cubierta tipo rejilla de bajo deslumbramiento
Lámpara	Luminario para suspender de aluminio
Ángulo de apertura	120°
Color de luz	Blanco cálido / Blanco neutro / Blanco
Alimentación	127 V ca
Potencia	40 W (1 m) / 80 W (2 m)

NOTA: Producto DOB, controlador y fuente luminosa comparten la misma placa, sensible a variaciones de voltaje o corriente, consulte manual de operación.

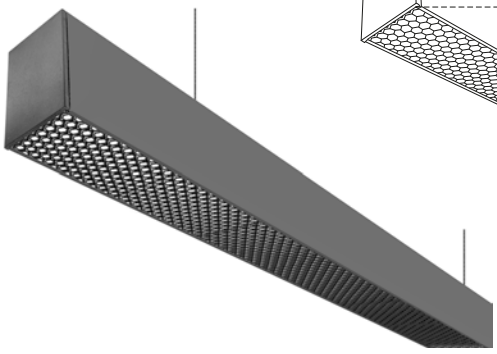

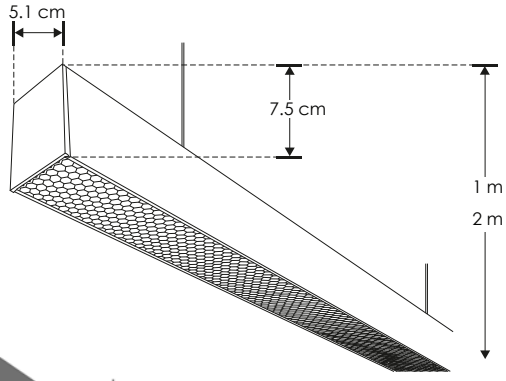

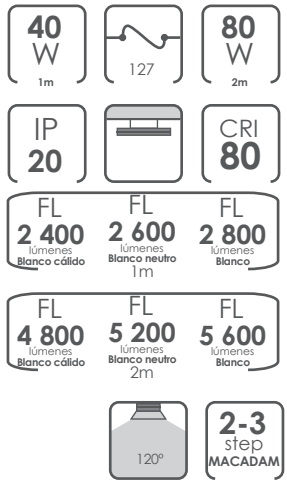

COMERCIALES

COMERCIALES

LINEA PROFESIONAL

PA5270CBNW [Blanco neutro]

PA5270CBW [Blanco]

Material	Aluminio acabado blanco / Difusor de policarbonato
Lámpara	Luminario con tarjeta PCB No requiere driver externo Incluye grapas de fijación, soportes, cable de acero y alimentación de 90 cm de largo
Ángulo de apertura	120°
Color de luz	Blanco neutro / Blanco
Alimentación	100 - 277 V ca
Potencia	36 W

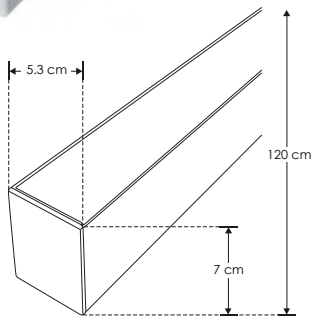

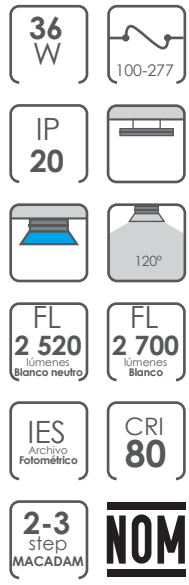

 Ilumileds S.A. de C. V e Ingeniería electrodigital, audio, video, iluminación S.A de C.V. se reserva el derecho de modificar la información sin previo aviso y no se hace responsable por errores u omisiones en este documento.

SUSPENDER / SOBREPONER / TECHO

LINEA PROFESIONAL

Material	Aluminio / Difusor de policarbonato
Lámpara	Luminario con tarjeta PCB. No requiere driver externo Incluye: soportes, grapas, cable de acero y cable de alimentación de 1 m de largo
Ángulo de apertura	120º
Color de luz	Blanco
Alimentación	100 - 265 V ca
Potencia	36 W

[Blanco] **PABYT03A**

36 W

100-265

IP 20

120º

FL 2 700 lúmenes Blanco

IES Archivo Fotométrico

CRI 80

2-3 step MACADAM

NOM

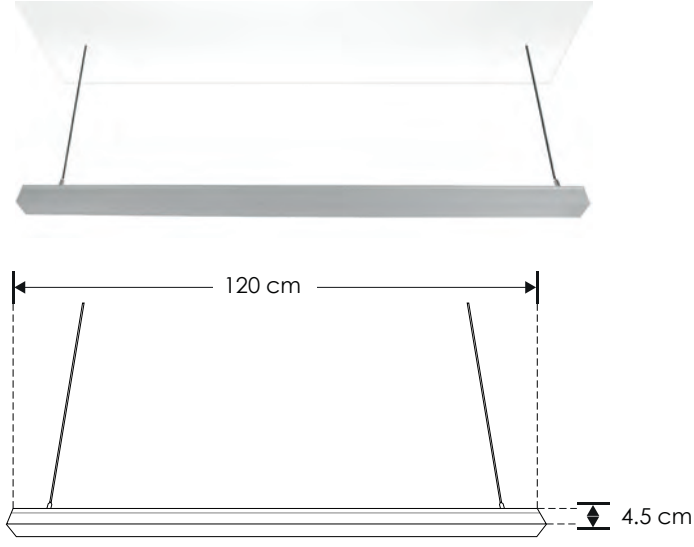

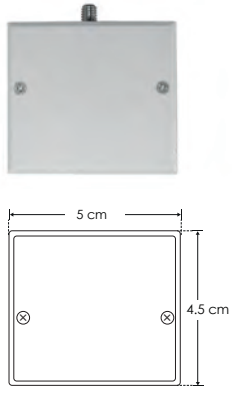

Ilumileds S.A. de C. V e Ingeniería electrodigital, audio, video, iluminación S.A de C.V. se reserva el derecho de modificar la información sin previo aviso y no se hace responsable por errores u omisiones en este documento.

LINEA PROFESIONAL

COMERCIALES

PA704036WCNWW	[Acabado negro (Blanco cálido)]
PA704036WCNNW	[Acabado negro (Blanco neutro)]
PA704036WCBWW	[Acabado blanco (Blanco cálido)]
PA704036WCBNW	[Acabado blanco (Blanco neutro)]

Material	Aluminio acabado blanco / negro / Difusor de policarbonato
Lámpara	Luminario con tarjeta PCB No requiere driver externo Incluye soportes, cable de acero y alimentación de 1 m de largo
Ángulo de apertura	120°
Color de luz	Blanco cálido / Blanco neutro
Alimentación	85 - 265 V ca
Potencia	36 W

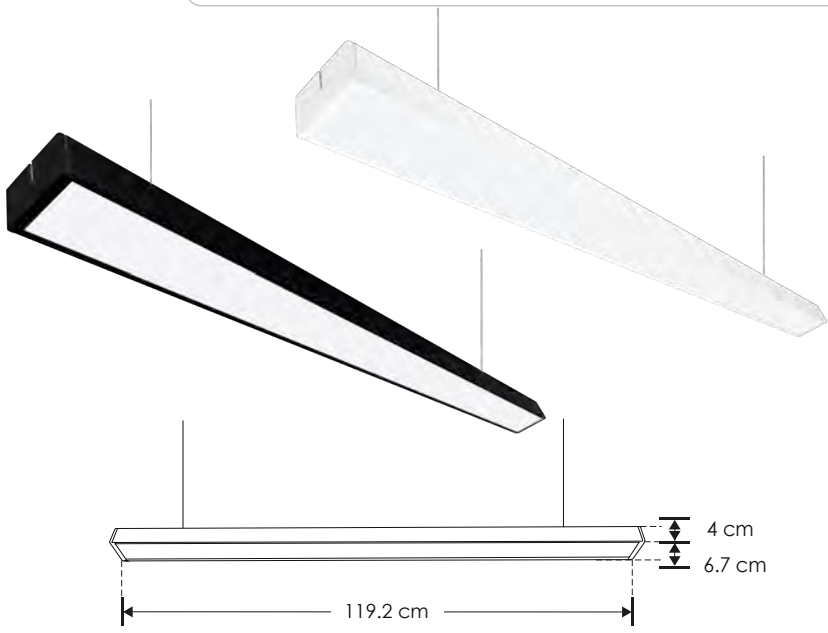

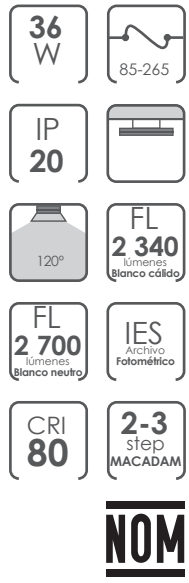

Ilumileds S.A. de C. V e Ingeniería electrodigital, audio, video, iluminación S.A de C.V. se reserva el derecho de modificar la información sin previo aviso y no se hace responsable por errores u omisiones en este documento.

SUSPENDER / TECHO

LINEA PROFESIONAL

Material	Aluminio acabado blanco / negro / Difusor de policarbonato
Lámpara	Luminario con tarjeta PCB No requiere driver externo Incluye soportes, cable de acero y alimentación de 1 m de largo
Ángulo de apertura	120º
Color de luz	Blanco cálido / Blanco neutro
Alimentación	85 - 265 V ca
Potencia	48 W

iE

[Acabado negro (Blanco cálido)]	**PA1004048WCNWW**
[Acabado negro (Blanco neutro)]	**PA1004048WCNNW**
[Acabado blanco (Blanco cálido)]	**PA1004048WCBWW**
[Acabado blanco (Blanco neutro)]	**PA1004048WCBNW**

48 W

85-265

IP 20

120º

FL 3 120 lúmenes Blanco cálido

FL 3 600 lúmenes Blanco neutro

IES Archivo Fotométrico

CRI 80

2-3 step MACADAM

NOM

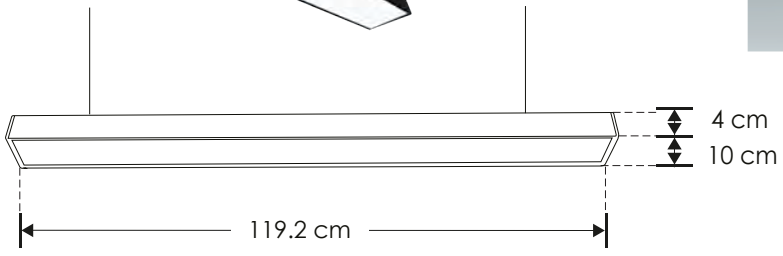

Ilumileds S.A. de C. V e Ingeniería electrodigital, audio, video, iluminación S.A de C.V. se reserva el derecho de modificar la información sin previo aviso y no se hace responsable por errores u omisiones en este documento.

LINEA PROFESIONAL

MARCO303020WNW [Blanco neutro]

MARCO303020WW [Blanco]

Material	Aluminio acabado blanco
Lámpara	Luminario tipo marco para plafón reticular o suspender
Ángulo de apertura	120°
Color de luz	Blanco neutro / Blanco
Alimentación	85 - 265 V ca
Potencia	20 W

NOTA: Instalación suspendida con **ACCP606040WWE** (No incluido).
NOTA: El driver de este luminario es externo.
Puede ser atenuable con el driver modelo **DD406025022W ó DD407030018W**

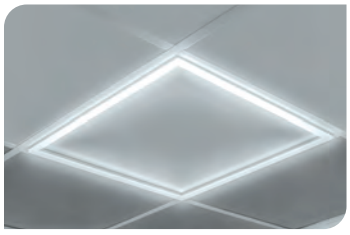

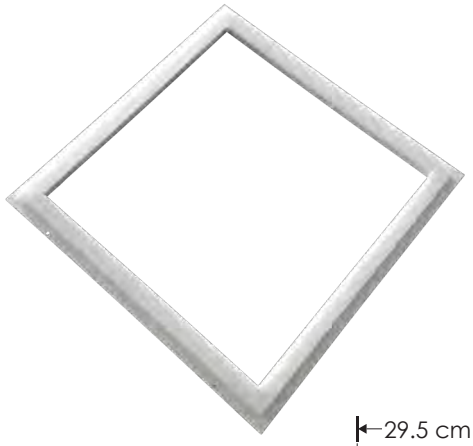

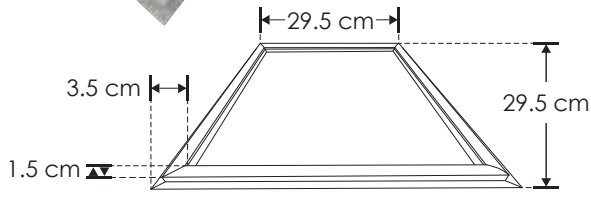

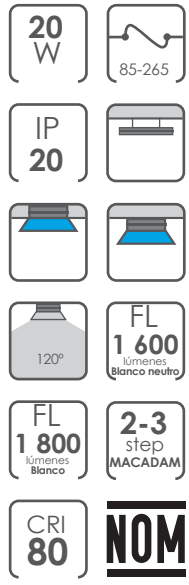

ACCP606040WWE

Cable de fijacion de 1.5 m de largo, para luminario tipo panel, contiene 4 cables de acero con 8 soportes

EMPOTRAR / SOBREPONER / SUSPENDER / TECHO

LINEA PROFESIONAL

Material	Aluminio acabado blanco
Lámpara	Luminario tipo marco para plafón reticular o suspender
Ángulo de apertura	120°
Color de luz	Blanco neutro / Blanco
Alimentación	85 - 265 V ca
Potencia	30 W

NOTA: Instalación suspendida con **ACCP606040WWE** (No incluido).
NOTA: El driver de este luminario es externo.

[Blanco neutro] **MARCO306030WNW**

[Blanco] **MARCO306030WW**

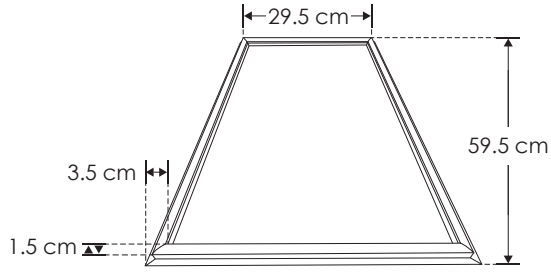

ACCP606040WWE

Cable de fijacion de 1.5 m de largo, para luminario tipo panel, contiene 4 cables de acero con 8 soportes

 Ilumileds S.A. de C. V e Ingeniería electrodigital, audio, video, iluminación S.A de C.V. se reserva el derecho de modificar la información sin previo aviso y no se hace responsable por errores u omisiones en este documento.

iL

MARCO3012048WNW [Blanco neutro]

MARCO3012048WW [Blanco]

LINEA PROFESIONAL

Material	Aluminio acabado blanco
Lámpara	Luminario tipo marco para plafón reticular o suspender
Ángulo de apertura	120°
Color de luz	Blanco neutro / Blanco
Alimentación	85 - 265 V ca
Potencia	48 W

NOTA: Instalación suspendida con **ACCP606040WWE** (No incluido).
NOTA: El driver de este luminario es externo.

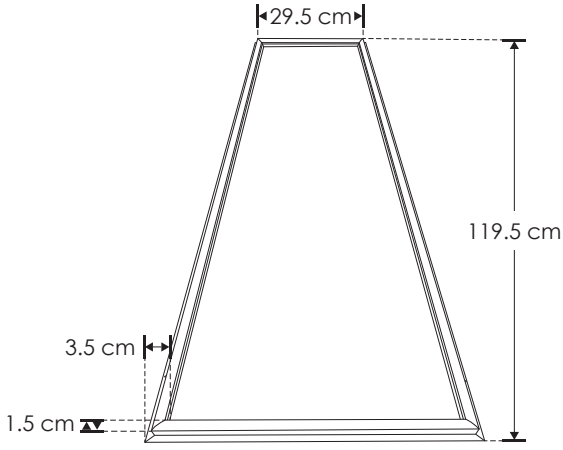

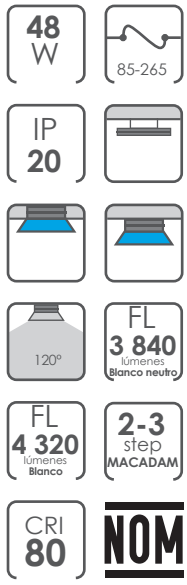

ACCP606040WWE

Cable de fijacion de 1.5 m de largo, para luminario tipo panel, contiene 4 cables de acero con 8 soportes

EMPOTRAR / SOBREPONER / SUSPENDER / TECHO

LINEA PROFESIONAL

Material	Aluminio acabado blanco
Lámpara	Luminario tipo marco para plafón reticular o suspender
Ángulo de apertura	120°
Color de luz	Blanco cálido / Blanco neutro / Blanco
Alimentación	85 - 265 V ca
Potencia	48 W

NOTA: Instalación suspendida con **ACCP606040WWE** (No incluido).
NOTA: El driver de este luminario es externo.

iL

[Blanco cálido] **MARCO606048WWW**

[Blanco neutro] **MARCO606048WNW**

[Blanco] **MARCO606048WW**

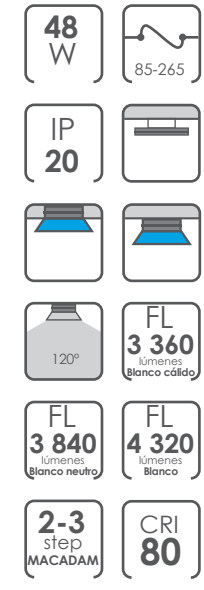

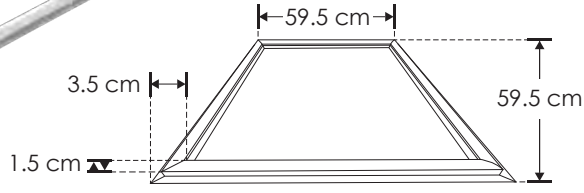

ACCP606040WWE

Cable de fijacion de 1.5 m de largo, para luminario tipo panel, contiene 4 cables de acero con 8 soportes

Ilumileds S.A. de C. V e Ingeniería electrodigital, audio, video, iluminación S.A de C.V. se reserva el derecho de modificar la información sin previo aviso y no se hace responsable por errores u omisiones en este documento.

MARCO606036WCCT

[Blanco cálido]
[Blanco neutro]
[Blanco]

Material	Aluminio acabado blanco
Lámpara	Luminario tipo marco para plafón reticular o suspender con cambio de temperatura de color mediante interruptor de pared
Ángulo de apertura	120°
Color de luz	Blanco cálido / Blanco neutro / Blanco
Alimentación	85 - 265 V ca
Potencia	36 W

NOTA: Instalación suspendida con **ACCP606040WWE** (No incluido).
NOTA: El driver de este luminario es externo.

En cada toque un cambio de color

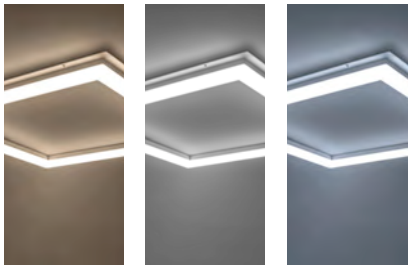

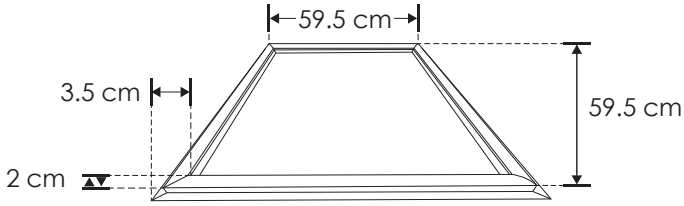

ACCP606040WWE

Cable de fijacion de 1.5 m de largo, para luminario tipo panel, contiene 4 cables de acero con 8 soportes

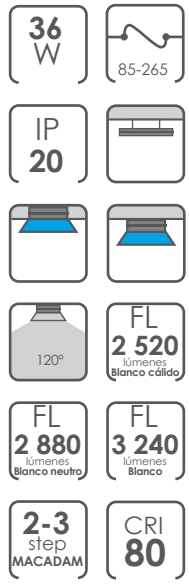

NOM

EMPOTRAR / SOBREPONER / SUSPENDER / TECHO
LINEA PROFESIONAL

Material	Aluminio acabado blanco
Lámpara	Luminario tipo marco para plafón reticular o suspender
Ángulo de apertura	120°
Color de luz	Blanco cálido / Blanco neutro / Blanco
Alimentación	85 - 265 V ca
Potencia	60 W

NOTA: Instalación suspendida con **ACCP606040WWE** (No incluido).
NOTA: El driver de este luminario es externo.

[Blanco cálido] **MARCO6012060WWW**
[Blanco neutro] **MARCO6012060WNW**
[Blanco] **MARCO6012060WW**

NOM

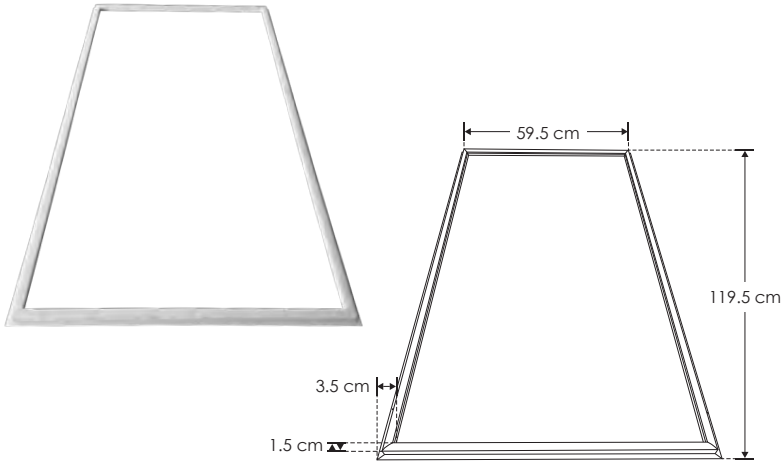

ACCP606040WWE

Cable de fijacion de 1.5 m de largo, para luminario tipo panel, contiene 4 cables de acero con 8 soportes

Ilumileds S.A. de C. V e Ingeniería electrodigital, audio, video, iluminación S.A de C.V. se reserva el derecho de modificar la información sin previo aviso y no se hace responsable por errores u omisiones en este documento.

LINEA PROFESIONAL

T8CRISTAL120W [Blanco]

Material	Cristal opaco/ tarjeta PCB sustrato aluminio Driver integrado / No usa balastro
Base	T8
Lámpara	LEDs SMD de superficie
Ángulo de apertura	180º
Color de luz	Blanco
Alimentación	100 - 265 V ca
Potencia	18 W

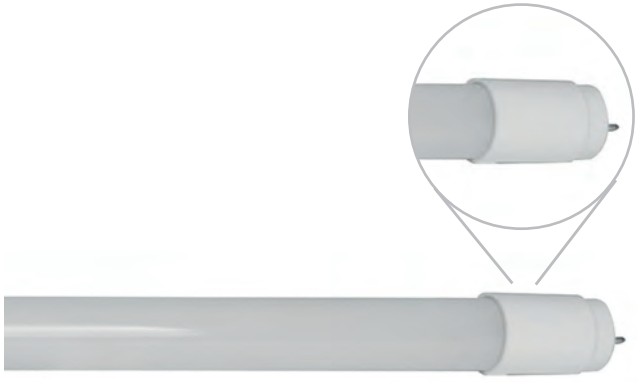

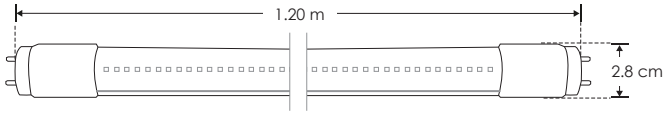

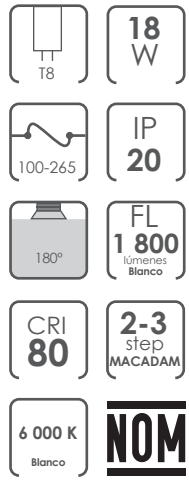

SOBREPONER / TECHO

LINEA PROFESIONAL

Material	Aluminio / Policarbonato
Lámpara	Luminario delgado tipo gabinete (Incluye grapas de fijación)
Ángulo de apertura	120º
Color de luz	Blanco cálido / Blanco
Alimentación	100 - 240 V ca
Potencia	18 W

[Blanco cálido] **LUMLIN6018WWWX**

[Blanco] **LUMLIN6018WWX**

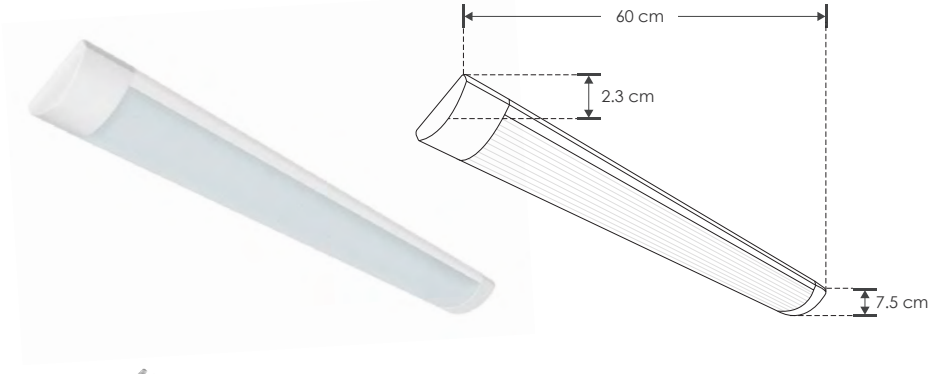

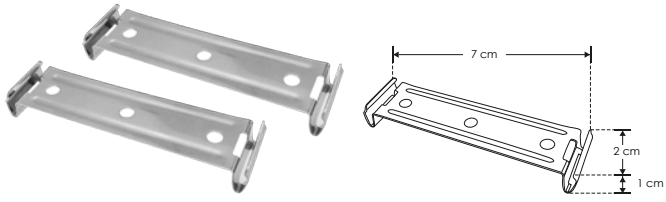

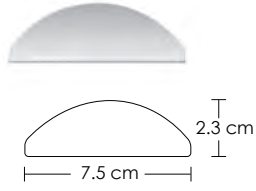

Ilumileds S.A. de C. V e Ingeniería electrodigital, audio, video, iluminación S.A de C.V. se reserva el derecho de modificar la información sin previo aviso y no se hace responsable por errores u omisiones en este documento.

LINEA PROFESIONAL

LUMLIN12036WWWX [Blanco cálido]

LUMLIN12036WWX [Blanco]

Material	Aluminio / Policarbonato
Lámpara	Luminario delgado tipo gabinete (Incluye grapas de fijación)
Ángulo de apertura	120°
Color de luz	Blanco cálido / Blanco
Alimentación	100 - 240 V ca
Potencia	36 W

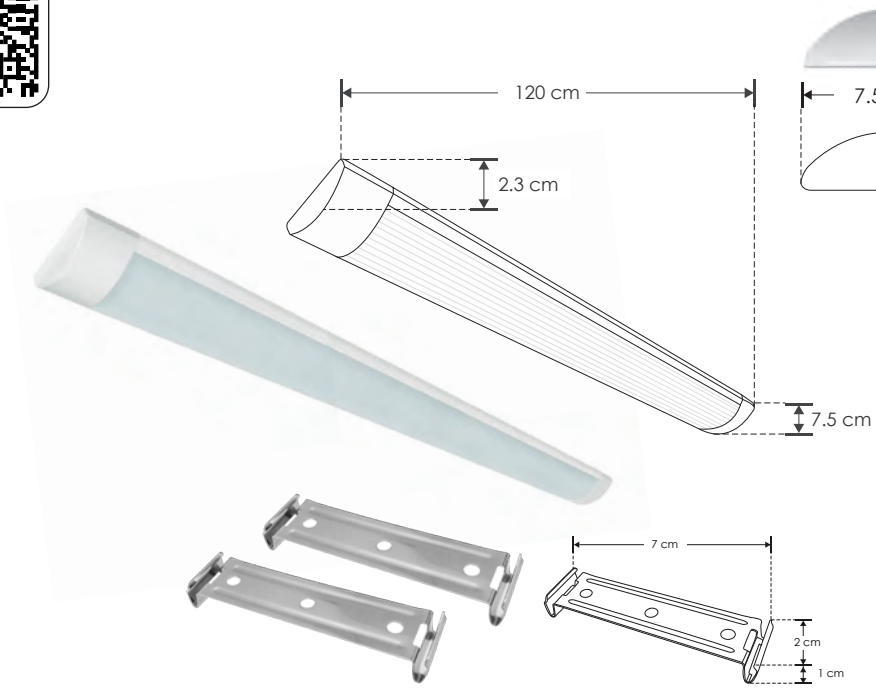

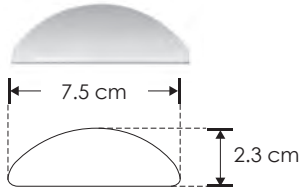

SOBREPONER / TECHO

LINEA PROFESIONAL

[Blanco] **ILUSTANKA2X18WW**

Material	Difusor de policarbonato
Lámpara	Luminario gabinete stanka a prueba de vapor con tubos lechosos de LEDs tipo T8 incluidos
Ángulo de apertura	120°
Color de luz	Blanco
Alimentación	100 - 265 V ca
Potencia	36 W

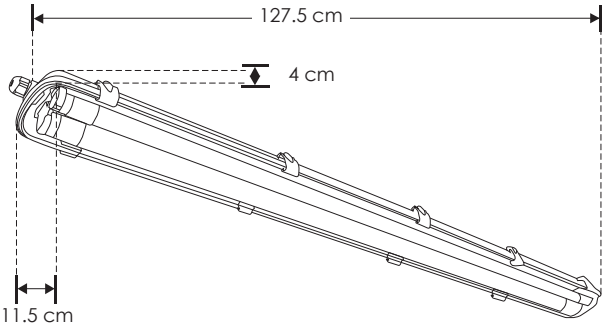

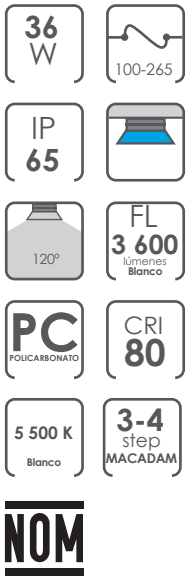

 Ilumileds S.A. de C. V e Ingeniería electrodigital, audio, video, iluminación S.A de C.V. se reserva el derecho de modificar la información sin previo aviso y no se hace responsable por errores u omisiones en este documento.

LINEA PROFESIONAL

ILURAST2WWW [Acabado blanco (Blanco cálido)]

ILURAST2WNW [Acabado blanco (Blanco neutro)]

ILURAST2WBWW [Acabado negro (Blanco cálido)]

ILURAST2WBNW [Acabado negro (Blanco neutro)]

Material	Aluminio acabado blanco / negro
Lámpara	Luminario de LED tipo raster fijo para empotrar
Ángulo de apertura	24° y 36°
Color de luz	Blanco cálido / Blanco neutro
Alimentación	85 - 277 V ca
Potencia	2 W

NOTA: El luminario y los lentes se venden por separado. El luminario se entrega armado según la selección.

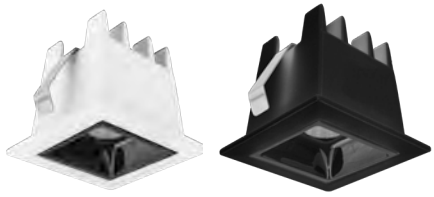

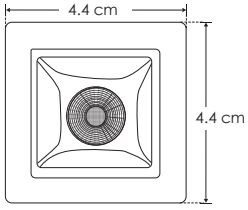

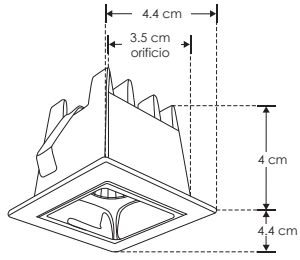

ILULENS242W

Set de lentes para luminario raster, 2 watts, óptica 24°, policarbonato

ILULENS362W

Set de lentes para luminario raster, 2 watts, óptica 36°, policarbonato

NOTA: Esta luminaria puede ser atenuable utilizando el driver modelo **DD3W24600E**
* Se vende por separado. Consulte ficha en la sección de **DRIVERS.**

EMPOTRAR

LINEA PROFESIONAL

Material	Aluminio acabado blanco / negro
Lámpara	Luminario de LED tipo raster fijo para empotrar
Ángulo de apertura	24° y 36°
Color de luz	Blanco cálido / Blanco neutro
Alimentación	85 - 277 V ca
Potencia	4 W

NOTA: El luminario y los lentes se venden por separado. El luminario se entrega armado según la selección.

[Acabado blanco (Blanco cálido)] **ILURAST4WWW**

[Acabado blanco (Blanco neutro)] **ILURAST4WNW**

[Acabado negro (Blanco cálido)] **ILURAST4WBWW**

[Acabado negro (Blanco neutro)] **ILURAST4WBNW**

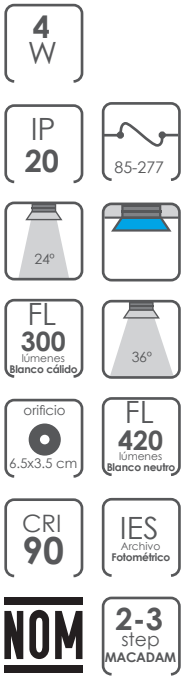

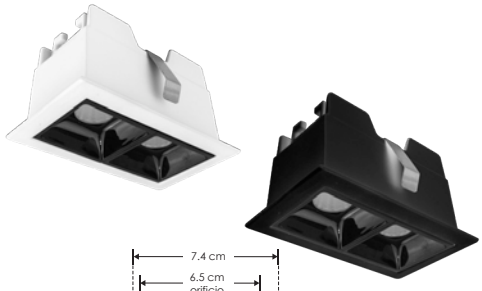

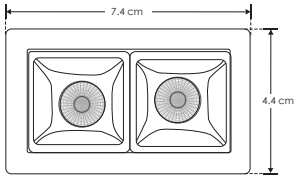

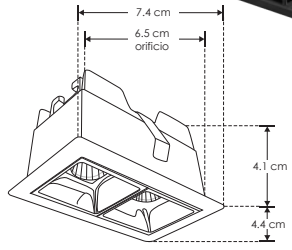

NOTA: Esta luminaria puede ser atenuable utilizando el driver modelo **DD3W24600E**
* Se vende por separado. Consulte ficha en la sección de **DRIVERS.**

ILULENS244W

Set de lentes para luminario raster, 4 watts, óptica 24°, policarbonato

ILULENS364W

Set de lentes para luminario raster, 4 watts, óptica 36°, policarbonato

Ilumileds S.A. de C. V e Ingeniería electrodigital, audio, video, iluminación S.A de C.V. se reserva el derecho de modificar la información sin previo aviso y no se hace responsable por errores u omisiones en este documento.

LINEA PROFESIONAL

ILURAST10WWW [Acabado blanco (Blanco cálido)]

ILURAST10WNW [Acabado blanco (Blanco neutro)]

ILURAST10WBWW [Acabado negro (Blanco cálido)]

ILURAST10WBNW [Acabado negro (Blanco neutro)]

Material	Aluminio acabado blanco / negro
Lámpara	Luminario de LED tipo raster fijo para empotrar
Ángulo de apertura	24° y 36°
Color de luz	Blanco cálido / Blanco neutro
Alimentación	85 - 277 V ca
Potencia	10 W

NOTA: El luminario y los lentes se venden por separado. El luminario se entrega armado según la selección.

ILULENS2410W

Set de lentes para luminario raster, 10 watts, óptica 24°, policarbonato

ILULENS3610W

Set de lentes para luminario raster, 10 watts, óptica 36°, policarbonato

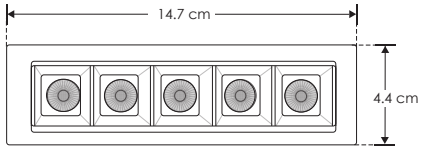

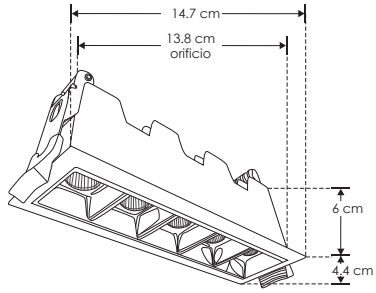

NOTA: Esta luminaria puede ser atenuable utilizando el driver modelo **DD92660015W**
* Se vende por separado. Consulte ficha en la sección de **DRIVERS.**

85-277 | 10 W | IP 20 | 36° | 24° | FL 800 lúmenes Blanco neutro | FL 750 lúmenes Blanco cálido | IES Archivo Fotométrico | orificio 13.8x3.4 cm | 2-3 step MACADAM | CRI 90 | NOM

EMPOTRAR

LINEA PROFESIONAL

Material	Aluminio acabado blanco / negro
Lámpara	Luminario de LED tipo raster fijo para empotrar
Ángulo de apertura	24° y 36°
Color de luz	Blanco cálido / Blanco neutro
Alimentación	85 - 277 V ca
Potencia	20 W

NOTA: El luminario y los lentes se venden por separado. El luminario se entrega armado según la selección.

[Acabado blanco (Blanco cálido)] **ILURAST20WWW**

[Acabado blanco (Blanco neutro)] **ILURAST20WNW**

[Acabado negro (Blanco cálido)] **ILURAST20WBWW**

[Acabado negro (Blanco neutro)] **ILURAST20WBNW**

20 W | IP 20 | 85-277 | 24° | 36° | FL 1 500 lúmenes Blanco cálido | FL 1 600 lúmenes Blanco neutro | orificio 27x3.5 cm | CRI 90 | IES Archivo Fotométrico | NOM | 2-3 step MACADAM

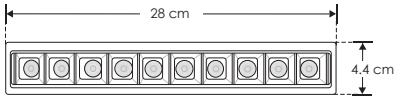

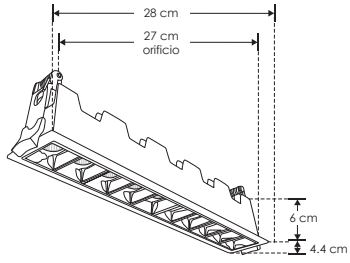

NOTA: Esta luminaria puede ser atenuable utilizando el driver modelo **DD204060020W**
* Se vende por separado. Consulte ficha en la sección de **DRIVERS.**

ILULENS2420W

Set de lentes para luminario raster, 20 watts, óptica 24°, policarbonato

ILULENS3620W

Set de lentes para luminario raster, 20 watts, óptica 36°, policarbonato

 Ilumileds S.A. de C. V e Ingeniería electrodigital, audio, video, iluminación S.A de C.V. se reserva el derecho de modificar la información sin previo aviso y no se hace responsable por errores u omisiones en este documento.

LINEA PROFESIONAL

ILURAST30WWW [Acabado blanco (Blanco cálido)]

ILURAST30WNW [Acabado blanco (Blanco neutro)]

ILURAST30WBWW [Acabado negro (Blanco cálido)]

ILURAST30WBNW [Acabado negro (Blanco neutro)]

Material	Aluminio acabado blanco / negro
Lámpara	Luminario de LED tipo raster fijo para empotrar
Ángulo de apertura	24° y 36°
Color de luz	Blanco cálido / Blanco neutro
Alimentación	85 - 277 V ca
Potencia	30 W

NOTA: El luminario y los lentes se venden por separado. El luminario se entrega armado según la selección.

ILULENS2430W

Set de lentes para luminario raster, 30 watts, óptica 24°, policarbonato

ILULENS3630W

Set de lentes para luminario raster, 30 watts, óptica 36°, policarbonato

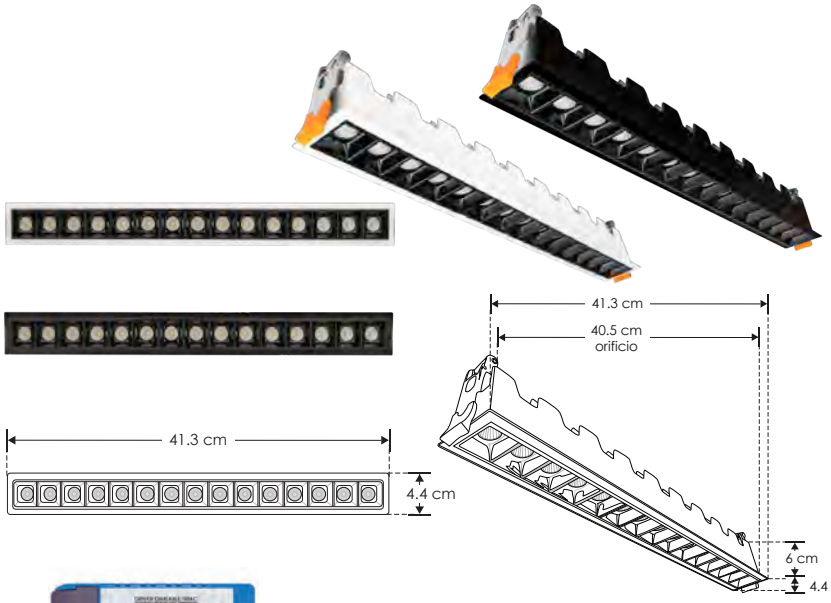

NOTA: Esta luminaria puede ser atenuable utilizando el driver modelo **DD406050035W**
* Se vende por separado. Consulte ficha en la sección de **DRIVERS.**

30 W | 85-277 | IP 20 | 24° | 36° | FL 2 250 lúmenes Blanco cálido | FL 2 400 lúmenes Blanco neutro | orificio 40.5x3.5 cm | IES Archivo Fotométrico | CRI 90 | 2-3 step MACADAM | NOM

COMERCIALES

iE

nuevo

ILURASTF10WBWW [Acabado negro (Blanco cálido)]

ILURASTF10WBNW [Acabado negro (Blanco neutro)]

LINEA PROFESIONAL

Material	Aluminio acabado negro
Lámpara	Luminario de LED tipo flood para empotrar
Ángulo de apertura	120°
Color de luz	Blanco cálido / Blanco neutro
Alimentación	100 - 265 V ca
Potencia	10 W

NOTA: Esta luminaria puede ser atenuable utilizando el driver modelo **DD254230010W**
* Se vende por separado. Consulte ficha en la sección de **DRIVERS.**

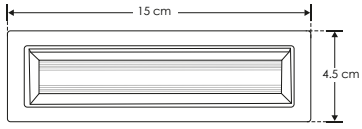

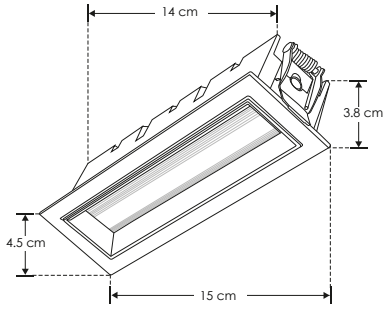

10 W | 100-265 | IP 20 | 120° | FL 750 lúmenes Blanco cálido | FL 800 lúmenes Blanco neutro | 3 000 K Blanco cálido | 4 100 K Blanco neutro | IES Archivo Fotométrico | CRI 90 | 2-3 step MACADAM | orificio 14x3.5 cm | NOM

EMPOTRAR

LINEA PROFESIONAL

iE

nuevo

[Acabado negro (Blanco cálido)] **ILURASTF20WBWW**

[Acabado negro (Blanco neutro)] **ILURASTF20WBNW**

Material	Aluminio acabado negro
Lámpara	Luminario de LED tipo flood para empotrar
Ángulo de apertura	120°
Color de luz	Blanco cálido / Blanco neutro
Alimentación	100 - 265 V ca
Potencia	20 W

NOTA: Esta luminaria puede ser atenuable utilizando el driver modelo **DD204060020W**
* Se vende por separado. Consulte ficha en la sección de **DRIVERS**.

20 W | 100-265 | IP 20 | 120° | FL 1500 lúmenes Blanco cálido | FL 1600 lúmenes Blanco neutro | 3 000 K Blanco cálido | 4 100 K Blanco neutro | IES Archivo Fotométrico | CRI 90 | 2-3 step MACADAM | orificio 27.5x3.5 cm | NOM

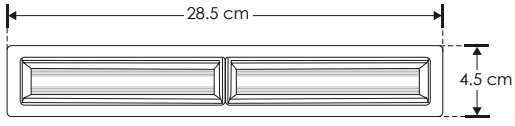

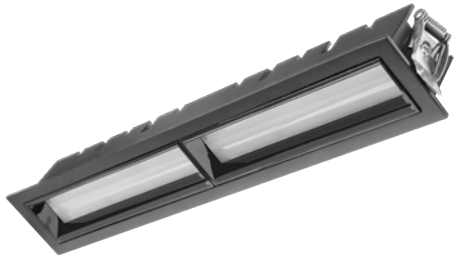

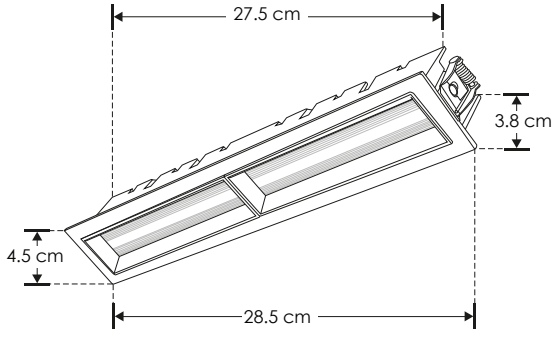

Ilumileds S.A. de C. V e Ingeniería electrodigital, audio, video, iluminación S.A de C.V. se reserva el derecho de modificar la información sin previo aviso y no se hace responsable por errores u omisiones en este documento.

iE

nuevo

ILURASTA10WBWW [Acabado negro (Blanco cálido)]

ILURASTA10WBNW [Acabado negro (Blanco neutro)]

LINEA PROFESIONAL

Material	Aluminio acabado negro
Lámpara	Luminario de LED con óptica asimétrica para empotrar
Ángulo de apertura	120° X 105° (Óptica asimétrica)
Color de luz	Blanco cálido / Blanco neutro
Alimentación	100 - 265 V ca
Potencia	10 W

NOTA: Esta luminaria puede ser atenuable utilizando el driver modelo **DD254230010W**
* Se vende por separado. Consulte ficha en la sección de **DRIVERS**.

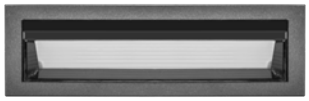

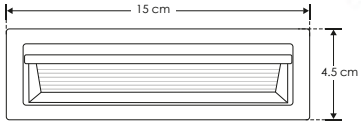

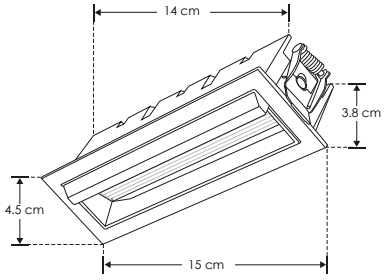

10 W | 100-265 | IP 20 | 120X105° | FL 750 lúmenes Blanco cálido | FL 800 lúmenes Blanco neutro | 3 000 K Blanco cálido | 4 100 K Blanco neutro | IES Archivo Fotométrico | CRI 90 | 2-3 step MACADAM | orificio 14x3.5 cm | NOM

EMPOTRAR

LINEA PROFESIONAL

iE

nuevo

[Acabado negro (Blanco cálido)] **ILURASTA20WBWW**

[Acabado negro (Blanco neutro)] **ILURASTA20WBNW**

Material	Luminario de aluminio acabado negro
Lámpara	Luminario de LED con óptica asimétrica para empotrar
Ángulo de apertura	120° X 105° (Óptica asimétrica)
Color de luz	Blanco cálido / Blanco neutro
Alimentación	100 - 265 V ca
Potencia	20 W

NOTA: Esta luminaria puede ser atenuable utilizando el driver modelo **DD204060020W**
* Se vende por separado. Consulte ficha en la sección de **DRIVERS.**

20 W | 100-265 | IP 20 | 120X105° | FL 1500 lúmenes Blanco cálido | FL 1600 lúmenes Blanco neutro | 3 000 K Blanco cálido | 4 100 K Blanco neutro | IES Archivo Fotométrico | CRI 90 | 2-3 step MACADAM | orificio 27.5x3.5 cm | NOM

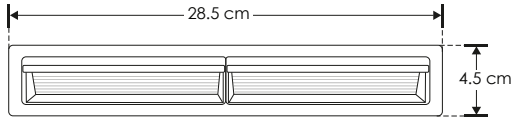

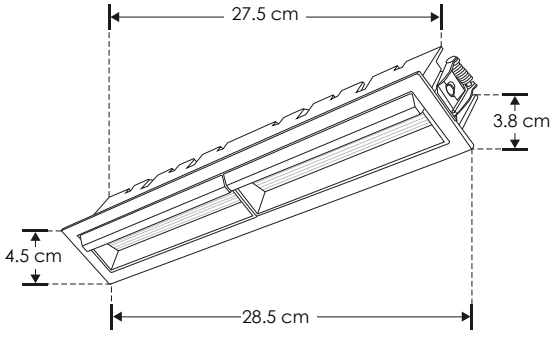

Ilumileds S.A. de C. V e Ingeniería electrodigital, audio, video, iluminación S.A de C.V. se reserva el derecho de modificar la información sin previo aviso y no se hace responsable por errores u omisiones en este documento.

nuevo

ILURASOB4WBWW [Acabado negro (Blanco cálido)]

ILURASOB4WBNW [Acabado negro (Blanco neutro)]

LINEA PROFESIONAL

Material	Aluminio acabado negro
Lámpara	Luminario de LED tipo raster fijo para sobreponer
Ángulo de apertura	30°
Color de luz	Blanco cálido / Blanco neutro
Alimentación	100 - 265 V ca
Potencia	4 W

NOTA: Esta luminaria puede ser atenuable utilizando el driver modelo **DD9243007W**
* Se vende por separado. Consulte ficha en la sección de **DRIVERS.**

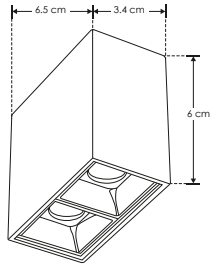

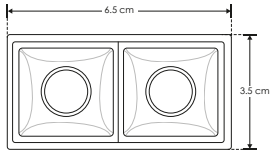

4 W | 100-265 | IP 20 | 30° | FL 240 lúmenes Blanco cálido | FL 260 lúmenes Blanco neutro | 3 000 K Blanco cálido | 4 100 K Blanco neutro | IES Archivo Fotométrico | CRI 90 | 2-3 step MACADAM | NOM

SOBREPONER

LINEA PROFESIONAL

nuevo

[Acabado negro (Blanco cálido)] **ILURASOB10WBWW**

[Acabado negro (Blanco neutro)] **ILURASOB10WBNW**

Material	Aluminio acabado negro
Lámpara	Luminario de LED tipo raster fijo para sobreponer
Ángulo de apertura	30°
Color de luz	Blanco cálido / Blanco neutro
Alimentación	100 - 265 V ca
Potencia	10 W

NOTA: Esta luminaria puede ser atenuable utilizando el driver modelo **DD254230010W**
* Se vende por separado. Consulte ficha en la sección de **DRIVERS.**

10 W | 100-265 | IP 20 | 30° | FL 480 lúmenes Blanco cálido | FL 650 lúmenes Blanco neutro | 3 000 K Blanco cálido | 4 100 K Blanco neutro | IES Archivo Fotométrico | CRI 90 | 2-3 step MACADAM | NOM

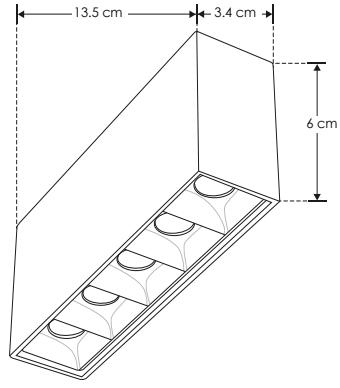

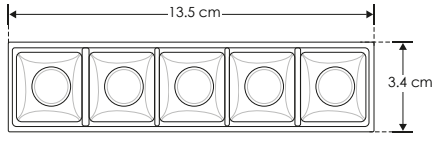

 Ilumileds S.A. de C. V e Ingeniería electrodigital, audio, video, iluminación S.A de C.V. se reserva el derecho de modificar la información sin previo aviso y no se hace responsable por errores u omisiones en este documento.

SOBREPONER

LINEA PROFESIONAL

iE

nuevo

Material	Aluminio acabado negro
ámpara	Luminario de LED tipo raster fijo para sobreponer
Ángulo de apertura	30°
Color de luz	Blanco cálido / Blanco neutro
Alimentación	100 - 265 V ca
Potencia	20 W

[Acabado negro (Blanco cálido)] **ILURASOB20WBWW**

[Acabado negro (Blanco neutro)] **ILURASOB20WBNW**

20 W

100-265

IP 20

30°

FL 1200 lúmenes Blanco cálido

FL 1300 lúmenes Blanco neutro

3 000 K Blanco cálido

4 100 K Blanco neutro

IES Archivo Fotométrico

CRI 90

2-3 step MACADAM

NOM

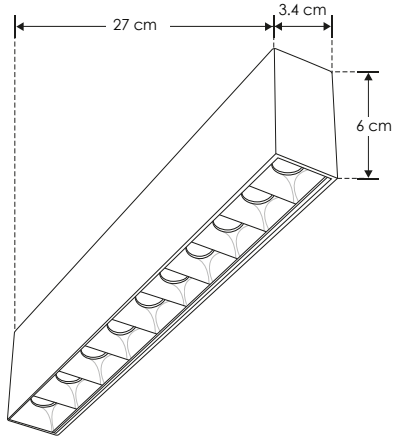

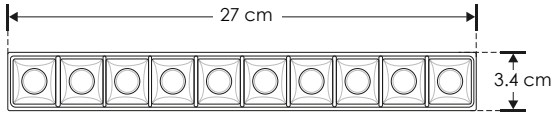

Ilumileds S.A. de C. V e Ingeniería electrodigital, audio, video, iluminación S.A de C.V. se reserva el derecho de modificar la información sin previo aviso y no se hace responsable por errores u omisiones en este documento.

EMPOTRAR

LINEA PROFESIONAL

Material	Cerámica acabado blanco
Lámpara	Módulo de 5 W IP54
Ángulo de apertura	38°
Color de luz	Blanco cálido / Blanco
Alimentación	110 - 130 V ca
Potencia	5 W

[Blanco cálido] **ILUMOD5WWWIP54**

[Blanco] **ILUMOD5WWIP54**

NOTA: Producto DOB, controlador y fuente luminosa comparten la misma placa, sensible a variaciones de voltaje o corriente, consulte manual de operación.

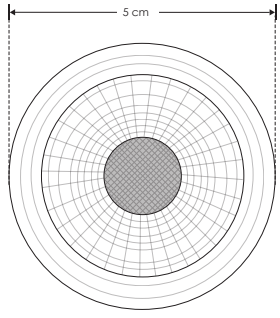

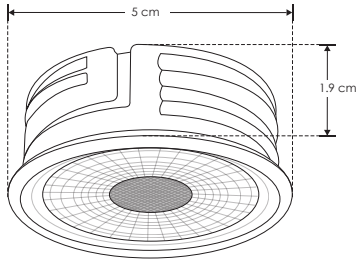

Ilumileds S.A. de C. V e Ingeniería electrodigital, audio, video, iluminación S.A de C.V. se reserva el derecho de modificar la información sin previo aviso y no se hace responsable por errores u omisiones en este documento.

LINEA PROFESIONAL

ILUMOD9WWW	[Blanco cálido]
ILUMOD9WNW	[Blanco neutro]
ILUMOD9WW	[Blanco]

Material	Aluminio acabado negro
Lámpara	Módulo de 9 W IP20
Ángulo de apertura	24°
Color de luz	Blanco cálido / Blanco neutro / Blanco
Alimentación	85-265 V ca
Potencia	9 W

NOTA: Esta luminaria puede ser atenuable utilizando el driver modelo **DD254230010W o DD204030012W**
* Se vende por separado. Consulte ficha en la sección de **DRIVERS Y CONTROLES.**

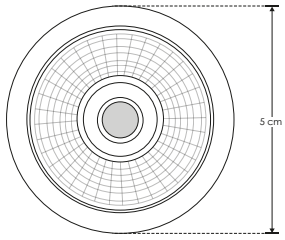

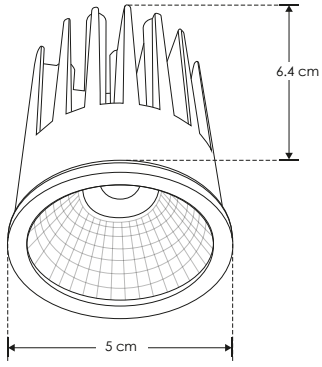

9 W | 85-265 | IP 20 | 24° | FL 720 lúmenes Blanco cálido | FL 765 lúmenes Blanco neutro | FL 810 lúmenes Blanco | 3 000 K Blanco cálido | 4 100 K Blanco neutro | 6 000 K Blanco | CRI 90 | NOM

COMERCIALES

EMPOTRAR

LINEA PROFESIONAL

Material	Aluminio acabado blanco
Lámpara	Módulo de 12 W
Ángulo de apertura	38°
Color de luz	Blanco cálido / Blanco neutro / Blanco
Alimentación	85-265 V ca
Potencia	12 W

[Blanco cálido]	**ILUMOD12WWW**
[Blanco neutro]	**ILUMOD12WNW**
[Blanco]	**ILUMOD12WW**

NOTA: Este luminario puede ser atenuable con el controlador (driver) modelo **DD204030012W**
Se vende por separado. Consulte ficha en la sección de **DRIVERS Y CONTROLES.**

12 W | IP 20 | 85-265 | 38° | FL 840 lúmenes Blanco cálido | FL 900 lúmenes Blanco neutro | FL 960 lúmenes Blanco | 3 000 K Blanco cálido | 4 100 K Blanco neutro | 6 000 K Blanco | CRI 90 | IES Archivo Fotométrico | NOM

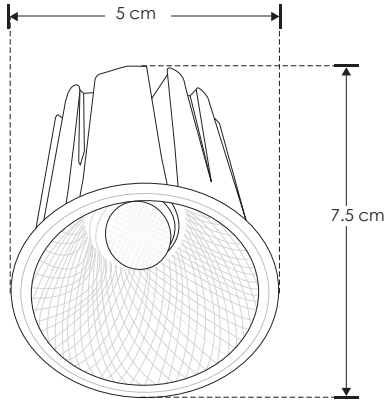

Ilumileds S.A. de C. V e Ingeniería electrodigital, audio, video, iluminación S.A de C.V. se reserva el derecho de modificar la información sin previo aviso y no se hace responsable por errores u omisiones en este documento.

iE Difusores

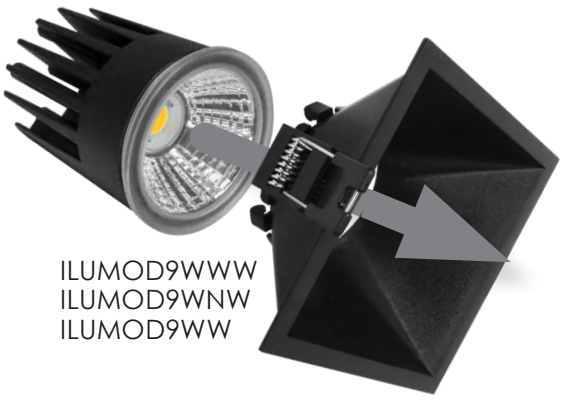

ILUMOD9WWW
ILUMOD9WNW
ILUMOD9WW

ILUPCBAFLECBE

PC POLICARBONATO | RECOMENDADO ÁREAS HÚMEDAS Y LUGARES DE COSTA | IP 54

ILU603WRABSE

orificio 7.8 cm

Difusor redondo, semiprofundo fijo, policarbonato blanco para lámpara tipo dicroica MR16, GU10 o módulo de LEDs, incluye conector MR16. IP54

PC POLICARBONATO

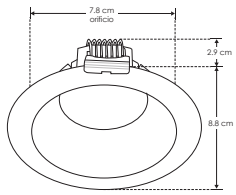

ILU613BRE

orificio 7.5 cm

Difusor redondo, fijo, aluminio negro mate para lámpara tipo dicroica MR16, GU10 o módulo de LEDs, incluye conector MR16. IP20

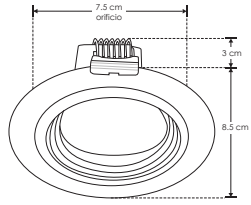

ILU613WRE

orificio 7.5 cm

Difusor redondo, fijo, aluminio blanco mate para lámpara tipo dicroica MR16, GU10 o módulo de LEDs, incluye conector MR16. IP20

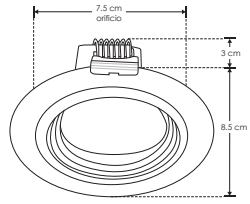

ILU612BRE

orificio 8 cm

Difusor redondo, semiprofundo fijo, aluminio negro mate para lámpara tipo dicroica MR16, GU10 o módulo de LEDs, incluye conector MR16. IP20

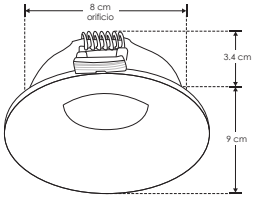

ILU612WRE

orificio 8 cm

Difusor redondo, semiprofundo fijo, aluminio blanco mate para lámpara tipo dicroica MR16, GU10 o módulo de LEDs, incluye conector MR16. IP20

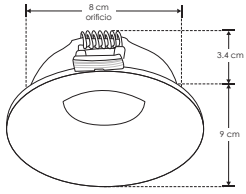

ILUPC612BRE

orificio 6.5 cm

Difusor para lámpara tipo dicroica MR16, GU10 o módulo de LED, redondo, semiprofundo fijo, de policarbonato negro, incluye conector MR16. IP54

nuevo

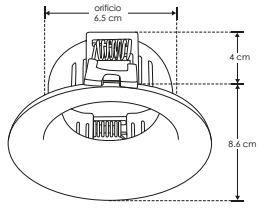

ILUPC612WRE

orificio 6.5 cm

Difusor para lámpara tipo dicroica MR16, GU10 o módulo de LED, redondo, semiprofundo fijo, de policarbonato blanco, incluye conector MR16. IP54

nuevo

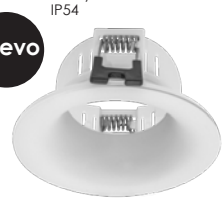

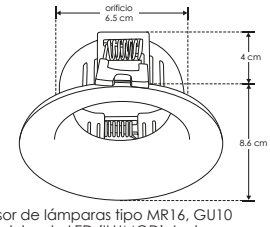

ILU610WRE

orificio 7.2 cm

Difusor redondo, profundo fijo, aluminio blanco mate para lámpara tipo dicroica MR16, GU10 o módulo de LEDs, incluye conector MR16. IP20

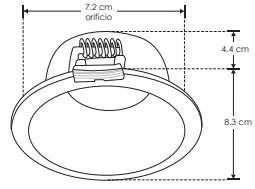

NOTA: Este producto es usado como difusor de lámparas tipo MR16, GU10 cuyo diámetro sea igual a 5 cm y con módulos de LED (ILUMOD). Incluye base MR16. No incluye lámpara.

ILUPC610WRE

orificio 6.5 cm

Difusor para lámpara tipo dicroica MR16, GU10 o módulo de LED, redondo, fijo, de policarbonato blanco, incluye conector MR16. IP54

nuevo

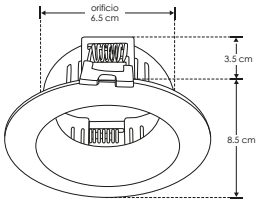

ILUPC610BRE

orificio 6.5 cm

Difusor para lámpara tipo dicroica MR16, GU10 o módulo de LED, redondo, fijo, de policarbonato negro, incluye conector MR16. IP54

nuevo

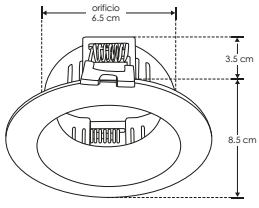

ILUPC610SRE

orificio 6.5 cm

Difusor para lámpara tipo dicroica MR16, GU10 o módulo de LED, redondo, fijo, de policarbonato plateado, incluye conector MR16. IP54

nuevo

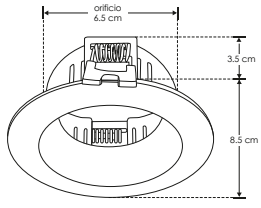

ILU611WRDIRE

orificio 9.5 cm

Difusor redondo, profundo dirigible aluminio blanco mate para lámpara tipo dicroica MR16, GU10 o módulo de LEDs, incluye conector MR16. IP20

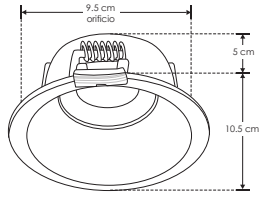

ILUPC119DIRE

orificio 8 cm

Difusor para lámpara tipo dicroica MR16, GU10 o módulo de LED, redondo, semiprofundo dirigible, policarbonato blanco, incluye conector GU10. IP54

nuevo

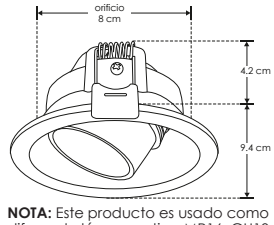

NOTA: Este producto es usado como difusor de lámparas tipo MR16, GU10 cuyo diámetro sea igual a 5 cm y con módulos de LED (ILUMOD). Incluye base GU10. Compatible con bote integral de 8.5cm. No incluye lámpara.

Ilumileds S.A. de C. V e Ingeniería electrodigital, audio, video, iluminación S.A de C.V. se reserva el derecho de modificar la información sin previo aviso y no se hace responsable por errores u omisiones en este documento.

ILU830WDIRE

orificio 9 cm

Difusor redondo dirigible, aluminio blanco mate para lámpara tipo dicroica MR16, GU10 o módulo de LEDs, incluye conector GU10. IP20

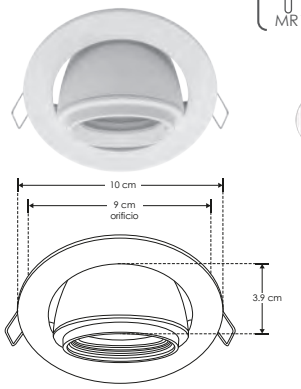

ILUPC30SDIRWE

orificio 6 cm

Difusor para lámpara tipo dicroica MR11, redondo, profundo dirigible, policarbonato blanco, incluye conector MR16. IP54

MR11

nuevo

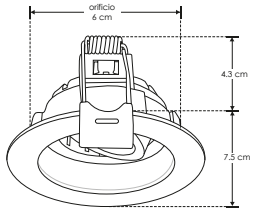

NOTA: Este producto es usado como difusor de lámparas tipo MR11. Incluye conector MR16. No incluye lámpara.

ILUPC31DIRWE

orificio 8 cm

Difusor para lámpara tipo dicroica MR16, GU10 o módulo de LED, redondo, profundo dirigible, policarbonato blanco, incluye conector GU10. IP54

nuevo

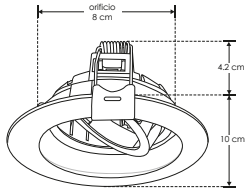

NOTA: Este producto es usado como difusor de lámparas tipo MR16, GU10 cuyo diámetro sea igual a 5 cm y con módulos de LED (ILUMOD). Incluye conector GU10. Compatible con bote integral de 8.5cm. No incluye lámpara.

ILUPCDIRBE

orificio 7.3 cm

Difusor redondo, semiprofundo dirigible de policarbonato negro para lámpara tipo dicroica MR16, GU10 o módulo de LEDs, incluye conector MR16. IP54

PC POLICARBONATO

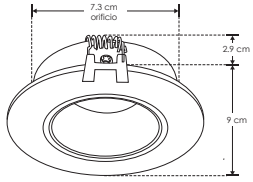

ILUPCDIRWE

orificio 7.3 cm

Difusor redondo, semiprofundo dirigible de policarbonato blanco para lámpara tipo dicroica MR16, GU10 o módulo de LEDs, incluye conector MR16. IP54

PC POLICARBONATO

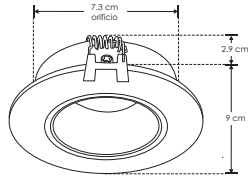

ILU608BRDIRE

orificio 9 cm

Difusor redondo, dirigible, aluminio negro mate para lámpara tipo dicroica MR16, GU10 o módulo de LEDs incluye conector MR16. IP20

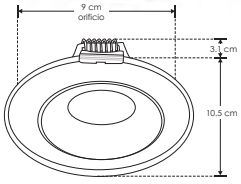

ILUPCDIRDBE

orificio 7.3 cm

Difusor redondo dirigible de policarbonato negro para lámpara tipo dicroica MR16, GU10 o módulo de LEDs, incluye conector MR16. IP54

PC POLICARBONATO

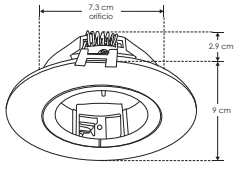

NOTA: No es necesario desmontar el difusor para realizar el cambio de la lámpara, se hace por la parte inferior.

ILUPCDIRDWE

orificio 7.3 cm

Difusor redondo dirigible de policarbonato blanco para lámpara tipo dicroica MR16, GU10 o módulo de LEDs, incluye conector MR16. IP54

PC POLICARBONATO

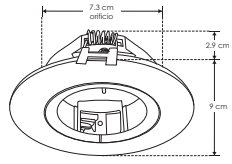

NOTA: No es necesario desmontar el difusor para realizar el cambio de la lámpara, se hace por la parte inferior.

ILUPCWALLBE

orificio 7.3 cm

Difusor redondo dirigible, wall-washer de policarbonato negro para lámpara tipo dicroica MR16, GU10 o módulo de LEDs, incluye conector MR16. IP54

PC POLICARBONATO

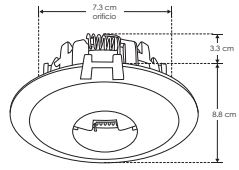

ILUPCWALLWE

orificio 7.3 cm

Difusor redondo dirigible, wall-washer de policarbonato blanco para lámpara tipo dicroica MR16, GU10 o módulo de LEDs, incluye conector MR16. IP54

PC POLICARBONATO

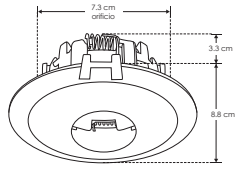

ILUPCPINBE

orificio 7.3 cm

Difusor redondo dirigible, pin hole de policarbonato negro para lámpara tipo dicroica MR16, GU10 o módulo de LEDs, incluye conector MR16. IP54

PC POLICARBONATO

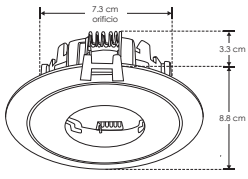

ILUPCPINWE

orificio 7.3 cm

Difusor redondo dirigible, pin hole de policarbonato blanco para lámpara tipo dicroica MR16, GU10 o módulo de LEDs, incluye conector MR16. IP54

PC POLICARBONATO

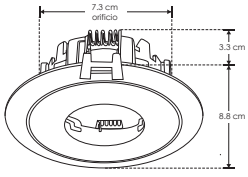

ILUPC22WE

orificio 6 cm

Difusor para lámpara tipo dicroica MR16, GU10 o módulo de LED, redondo, fijo, policarbonato blanco, incluye conector MR16. IP54

nuevo

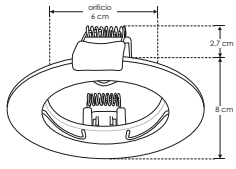

NOTA: Este producto es usado como difusor de lámparas tipo MR16, GU10 cuyo diámetro sea igual a 5 cm y con módulos de LED (ILUMOD). Incluye base MR16. No incluye lámpara.

ILUPC610SWE

orificio 5.7 cm

Difusor para lámpara tipo MR11, redondo, dirigible, policarbonato blanco, incluye conector MR16. IP54

MR11

nuevo

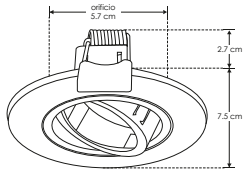

NOTA: Este producto es usado como difusor de lámparas tipo MR11. Incluye base MR16. No incluye lámpara.

ILUPC160DIRWE

orificio 7.5 cm

Difusor para lámpara tipo MR11, redondo, dirigible, policarbonato blanco, incluye conector MR16. IP54

MR11

nuevo

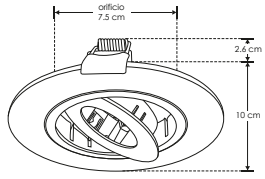

NOTA: Este producto es usado como difusor de lámparas base MR16. Compatible con bote integral de 8.5 cm. No incluye lámpara.

Ilumileds S.A. de C. V e Ingeniería electrodigital, audio, video, iluminación S.A de C.V. se reserva el derecho de modificar la información sin previo aviso y no se hace responsable por errores u omisiones en este documento.

ILUPC161DIRWE

orificio 7.5 cm

Difusor para lámpara tipo dicroica MR16, GU10 o módulo de LED, redondo, dirigible, policarbonato blanco, incluye conector GU10. IP54

PC POLICARBONATO

nuevo

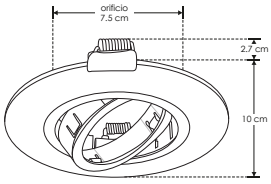

NOTA: Este producto es usado como difusor de lámparas tipo dicroica MR16, GU10 o modulo de LEDs. Incluye base GU10. Compatible con bote integral de 8.5 cm. No incluye lámpara.

ILUPCBAFLERBE

orificio 8.3 cm

Difusor tipo bafle redondo antideslumbrante, policarbonato negro mate para lámpara tipo dicroica MR16, GU10 o módulo de LEDs, incluye conector MR16. IP54

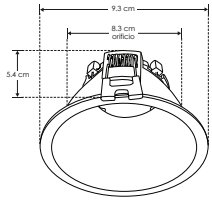

ILUPCBAFLERWE

orificio 8.3 cm

Difusor tipo bafle redondo antideslumbrante, policarbonato blanco mate para lámpara tipo dicroica MR16, GU10 o módulo de LEDs, incluye conector MR16. IP54

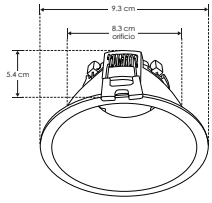

ILUPCBAFLEDRBE

orificio 8.3 cm

Difusor tipo blafe bafle redondo antideslumbrante, policarbonato negro mate para lámpara tipo dicroica MR16, GU10 o módulo de LEDs, incluye conector MR16. IP54

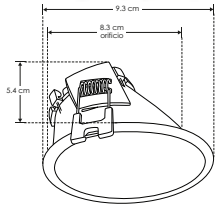

ILUPCBAFLEDRWE

orificio 8.3 cm

Difusor tipo bafle redondo antideslumbrante, policarbonato blanco mate para lámpara tipo dicroica MR16, GU10 o módulo de LEDs, incluye conector MR16. IP54

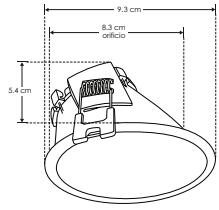

ILU603WCABSE

orificio 7.8 cm

Difusor cuadrado, semiprofundo fijo, policarbonato blanco para lámpara tipo dicroica MR16, GU10 o módulo de LEDs, incluye conector MR16. IP54

PC POLICARBONATO

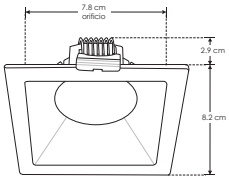

ILU611WCDIRE

orificio 9.5 cm

Difusor cuadrado, profundo dirigible aluminio blanco mate para lámpara tipo dicroica MR16, GU10 o módulo de LEDs, incluye conector MR16. IP20

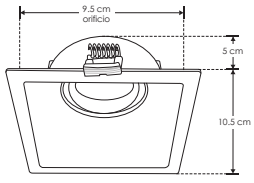

ILU608BCDIRE

orificio 8 cm

Difusor cuadrado, dirigible, aluminio negro mate para lámpara tipo dicroica MR16, GU10 o módulo de LEDs, incluye conector MR16. IP20

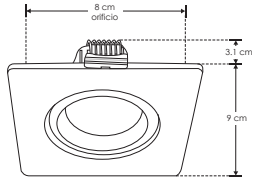

ILU608WCDIRE

orificio 8 cm

Difusor cuadrado, dirigible, aluminio blanco mate para lámpara tipo dicroica MR16, GU10 o módulo de LEDs, incluye conector MR16. IP20

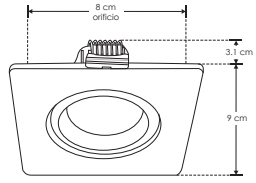

ILUPCSQ1DIRBE

orificio 7.3 cm

Difusor cuadrado, dirigible de policarbonato negro para lámpara tipo dicroica MR16, GU10 o módulo de LEDs, incluye conector MR16. IP54

PC POLICARBONATO

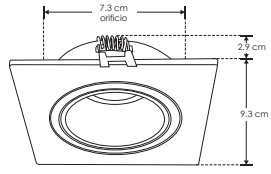

ILUPCSQ1DIRWE

orificio 7.3 cm

Difusor cuadrado, dirigible de policarbonato blanco para lámpara tipo dicroica MR16, GU10 o módulo de LEDs, incluye conector MR16. IP54

PC POLICARBONATO

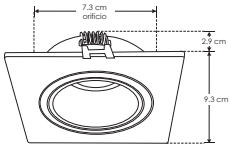

ILUPCSQ2DIRBE

orificio 15X7.3 cm

Difusor rectangular, dos cabezales dirigibles de policarbonato negro para lámpara tipo dicroica MR16, GU10 o módulo de LEDs, incluye 2 conectores MR16. IP54

PC POLICARBONATO

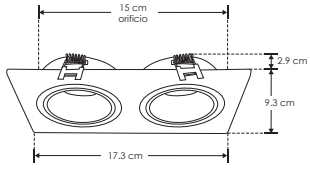

ILUPCSQ2DIRWE

orificio 15X7.3 cm

Difusor rectangular, dos cabezales dirigibles de policarbonato blanco para lámpara tipo dicroica MR16, GU10 o módulo de LEDs, incluye 2 conectores MR16. IP54

PC POLICARBONATO

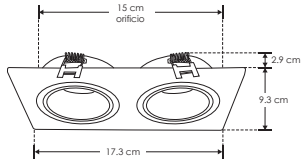

ILUTRIM1

orificio 8x8 cm

Difusor cuadrado, trimless un cabezal dirigible, aluminio blanco mate para lámpara tipo dicroica MR16, GU10 o módulo de LEDs, incluye conector MR16. IP20

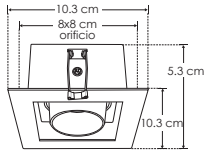

ILUTRIM2

orificio 16.5x8 cm

Difusor cuadrado, trimless dos cabezales dirigibles, aluminio blanco mate para lámpara tipo dicroica MR16, GU10 o módulo de LEDs, incluye 2 conectores MR16, IP20

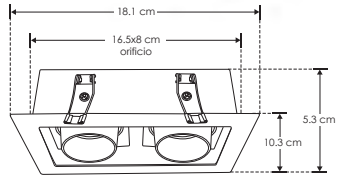

Ilumileds S.A. de C. V e Ingeniería electrodigital, audio, video, iluminación S.A de C.V. se reserva el derecho de modificar la información sin previo aviso y no se hace responsable por errores u omisiones en este documento.

ILUTRIM3

orificio 24x8 cm

Difusor cuadrado, trimless tres cabezales dirigibles, aluminio blanco mate para lámpara tipo dicroica MR16, GU10 o módulo de LEDs, incluye 3 conectores MR16. IP20

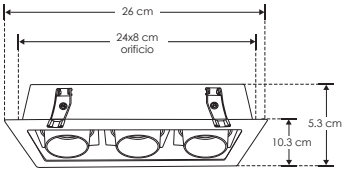

ILUPCBAFLECWE

orificio 8.3 cm

Difusor tipo bafle cuadrado antideslumbrante, policarbonato blanco mate para lámpara tipo dicroica MR16, GU10 o módulo de LEDs, incluye conector MR16. IP54

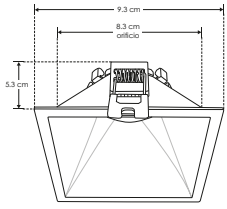

ILUPCBAFLECBE

orificio 8.3 cm

Difusor tipo bafle cuadrado antideslumbrante, policarbonato negro mate para lámpara tipo dicroica MR16, GU10 o módulo de LEDs, incluye conector MR16. IP54

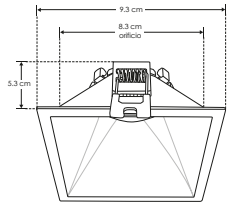

ILUPCBAFLEDCWE

orificio 8.3 cm

Difusor tipo bafle cuadrado antideslumbrante, policarbonato blanco mate para lámpara tipo dicroica MR16, GU10 o módulo de LEDs, incluye conector MR16. IP54

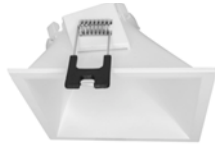

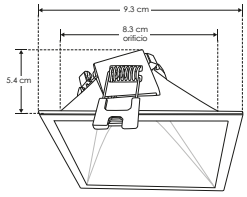

ILUPCBAFLEDCBE

orificio 8.3 cm

Difusor tipo bafle cuadrado antideslumbrante, policarbonato negro mate para lámpara tipo dicroica MR16, GU10 o módulo de LEDs, incluye conector MR16. IP54

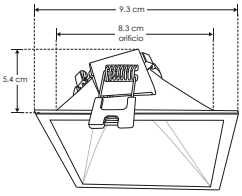

ILUPCSOBREDBE

PC POLICARBONATO

Difusor redondo dirigible para sobreponer de policarbonato negro para lámpara tipo dicroica MR16, GU10 o módulo de LEDs. Incluye conector MR16. IP54

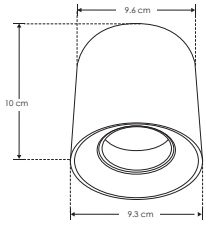

ILUPCSOBREDWE

PC POLICARBONATO

Difusor redondo dirigible para sobreponer de policarbonato blanco para lámpara tipo dicroica MR16, GU10 o módulo de LEDs. Incluye conector MR16. IP54

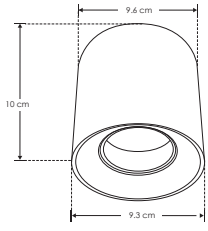

ILUPCSOBSQBE

PC POLICARBONATO

Difusor cuadrado dirigible para sobreponer de policarbonato negro para lámpara tipo dicroica MR16, GU10 o módulo de LEDs. Incluye conector MR16. IP54

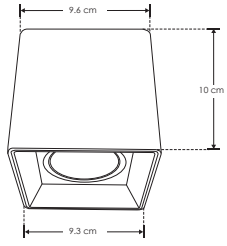

ILUPCSOBSQWE

PC POLICARBONATO

Difusor cuadrado dirigible para sobreponer de policarbonato blanco para lámpara tipo dicroica MR16, GU10 o módulo de LEDs. Incluye conector MR16. IP54

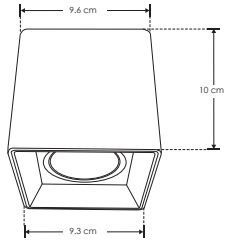

Ilumileds S.A. de C. V e Ingeniería electrodigital, audio, video, iluminación S.A de C.V. se reserva el derecho de modificar la información sin previo aviso y no se hace responsable por errores u omisiones en este documento.

COMERCIALES

nuevo

ILUPC166SDIRWE [Acabado blanco]

Características Difusor para lámpara tipo MR11, cuadrado, dirigible, policarbonato blanco, Incluye base MR16. IP54

NOTA: Este producto es usado como difusor de lámparas tipo MR11.Incluye base MR16. Compatible con CON0007 para crear diferentes configuraciones. No incluye lámpara.

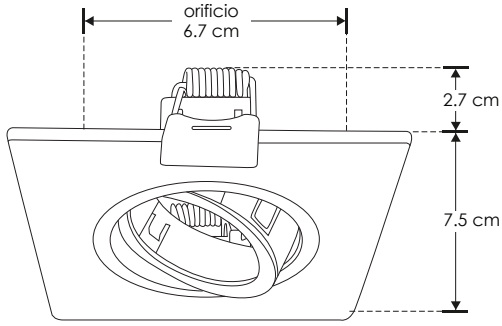

MR11 | 35 W MAX | PC POLICARBONATO | orificio 6.7 cm | NOM | IP 54

accesorios (CON0007 no incluidos)

CON0007

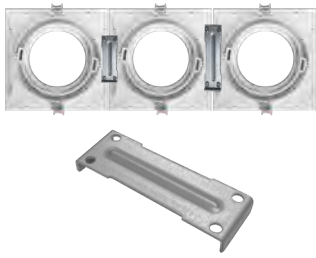

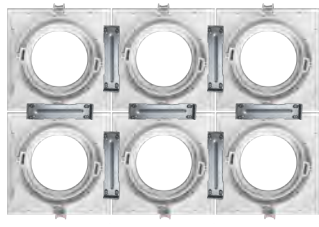

EMPOTRAR / TECHO

nuevo

Características Difusor para lámpara tipo MR11, cuadrado, dirigible, compatible con bote integral de 8.5 cm, policarbonato blanco, incluye conector MR16. IP54.

[Acabado blanco] **ILUPC166DIRWE**

NOTA: Este producto es usado como difusor de lámparas tipo MR11.Incluye base MR16. Compatible con CON0004 para crear diferentes configuraciones. No incluye lámpara.

MR11 | 35 W MAX | PC POLICARBONATO | orificio 9 cm | NOM | IP 54

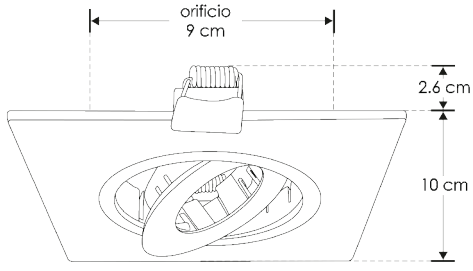

accesorios (CON0004 no incluidos)

CON0004

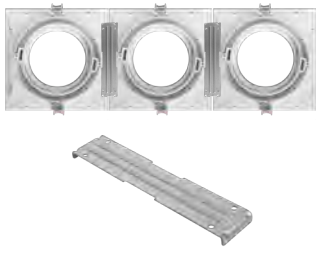

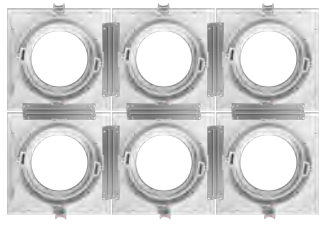

Ilumileds S.A. de C. V e Ingeniería electrodigital, audio, video, iluminación S.A de C.V. se reserva el derecho de modificar la información sin previo aviso y no se hace responsable por errores u omisiones en este documento.

nuevo

ILUPC167DIRWE [Acabado blanco]

Características	Difusor para lámpara tipo dicroica MR16, GU10 o módulo de LED, cuadrado, dirigible, compatible con bote integral de 8.5 cm, policarbonato blanco, incluye conector GU10. IP54

NOTA: Este producto es usado como difusor de lámparas tipo MR16, GU10 cuyo diámetro sea igual a 5 cm y con módulos de LED (ILUMOD). Compatible con CON0004 para crear diferentes configuraciones. No incluye lámpara.

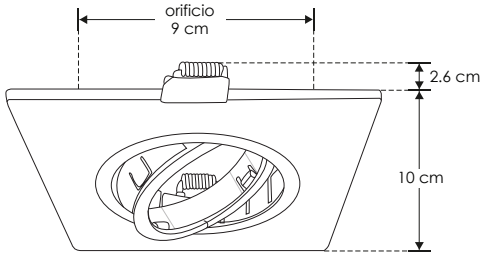

35 W MAX | orificio 9 cm | PC POLICARBONATO | IP 54 | NOM | MR11

COMERCIALES

accesorios (CON0004 no incluidos)

CON0004

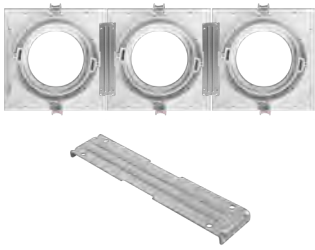

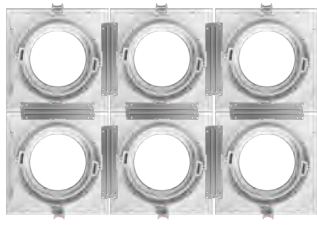

ACCESORIOS

nuevo

[Para Lámparas MR11y MR16] **CON0004**

Material	Acero
Características	Compatible con difusores: ILUPC166DIRWE (para lámparas MR11), y con ILUPC167DIRWE (para lámparas MR16, GU10 o módulos de LED)

NOTA: Crea múltiples combinaciones con este accesorio y los difusores ILUPC166DIRWE (para lámparas MR11), y con ILUPC167DIRWE (para lámparas MR16, GU10 o módulos de LED), se venden por separado.

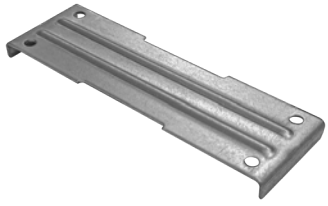

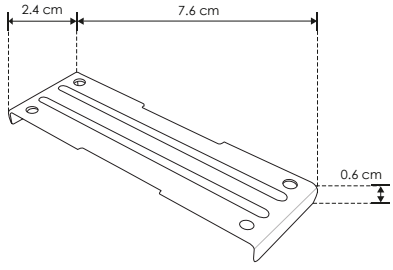

IP 20

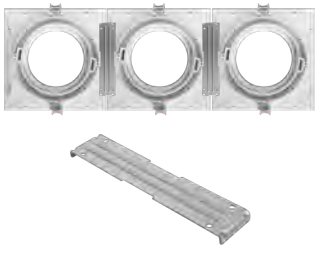

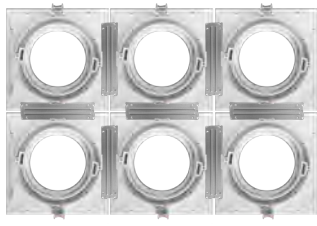

Ilumileds S.A. de C. V e Ingeniería electrodigital, audio, video, iluminación S.A de C.V. se reserva el derecho de modificar la información sin previo aviso y no se hace responsable por errores u omisiones en este documento.

nuevo

CON0007 [Para Lámparas MR11]

Material	Acero
Características	Compatible con difusor modelo ILUPC166SDIRWE para lámparas MR11

NOTA: Crea múltiples combinaciones con este accesorio y los difusores ILUPC166SDIRWE para lámparas MR11, se venden por separado.

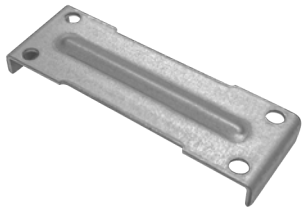

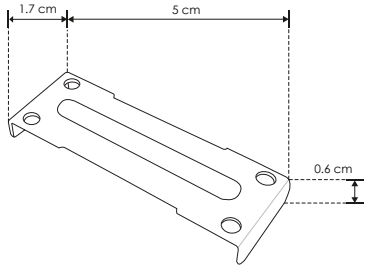

IP 20

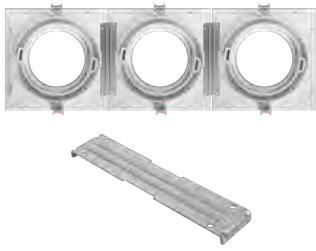

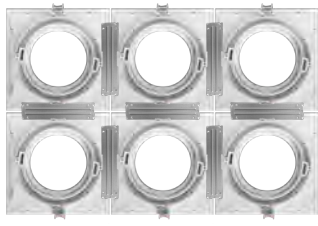

EMPOTRAR / TECHO

Material	Policarbonato acabado blanco / negro
Base	GU10 incluida
Lámpara	Difusor cuadrado dirigible de empotrar a techo
Alimentación	100 - 277 V ca
Potencia	50 W máx.

Crea múltiples combinaciones con el accesorio CONPAR30AR111, se vende por separado.

[Acabado negro] **ILUPCAR111BE**

[Acabado blanco] **ILUPCAR111WE**

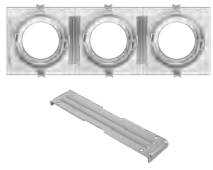

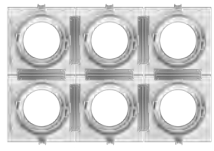

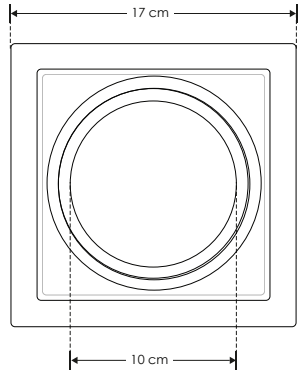

100-277

IP 20

orificio 15.7 cm

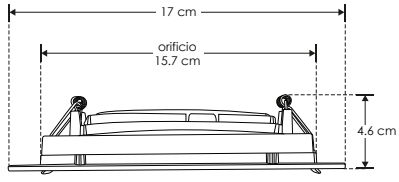

NOM

 Ilumileds S.A. de C. V e Ingeniería electrodigital, audio, video, iluminación S.A de C.V. se reserva el derecho de modificar la información sin previo aviso y no se hace responsable por errores u omisiones en este documento.

LINEA PROFESIONAL

ILUPCPAR30BE [Acabado negro]

ILUPCPAR30WE [Acabado blanco]

Material	Policarbonato acabado blanco / negro
Base	E27 incluida
Lámpara	Difusor cuadrado dirigible de empotrar a techo
Alimentación	100 - 277 V ca
Potencia	50 W máx.

NOTA: Crea múltiples combinaciones con el accesorio CONPAR30AR111, se vende por separado.

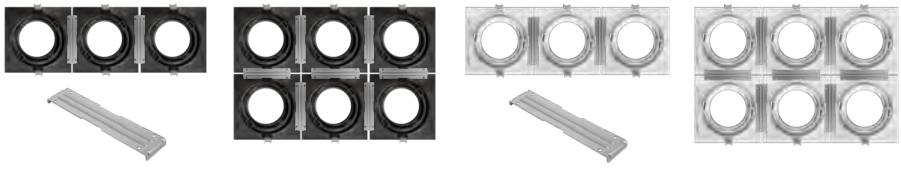

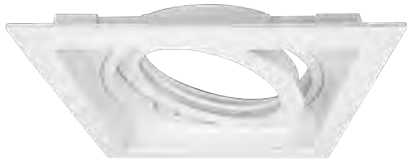

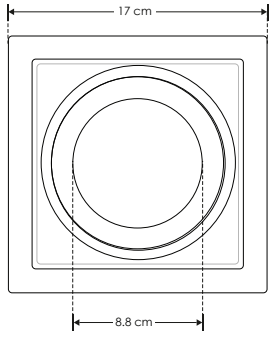

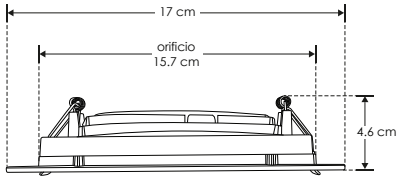

100-277

IP 20

orificio 15.7 cm

NOM

ACCESORIOS

Material	Acero
Características	Soporte para unir varios difusores,modelos compatibles: ILUPCPAR30BE, ILUPCPAR30WE, ILUPCAR111BE o ILUPCAR111WE

NOTA: Crea múltiples combinaciones con este accesorio y los difusores ILUPCPAR30BE , ILUPCPAR30WE, ILUPCAR111BE o ILUPCAR111WE , se venden por separado.

[Para lamparas PAR30 y AR11] **CONPAR30AR111**

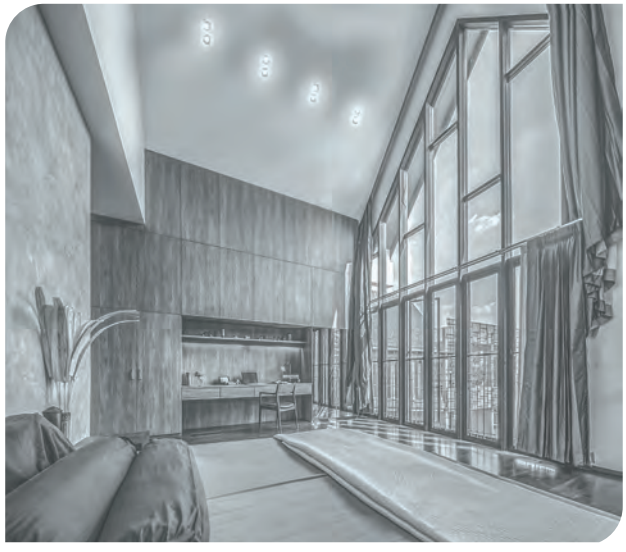

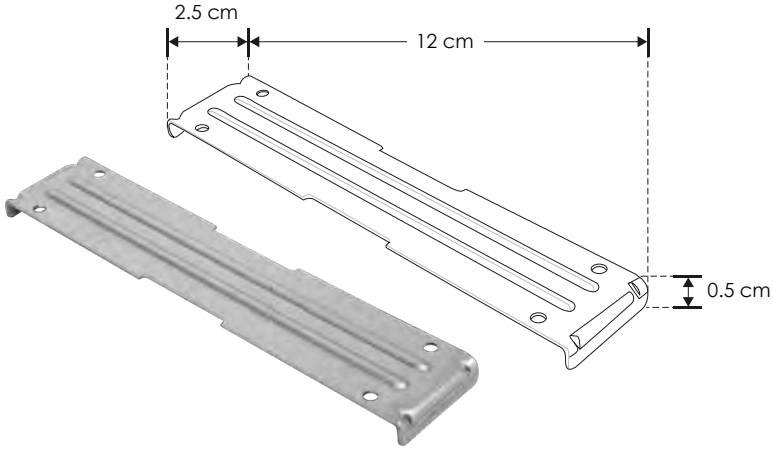

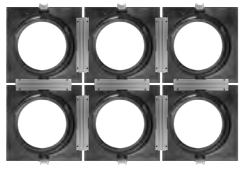

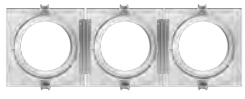

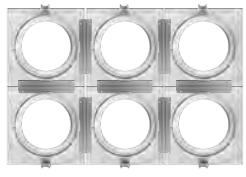

IP 20

Ilumileds S.A. de C. V e Ingeniería electrodigital, audio, video, iluminación S.A de C.V. se reserva el derecho de modificar la información sin previo aviso y no se hace responsable por errores u omisiones en este documento.

nuevo

ILUPCE27WRE [Acabado blanco]

Material	Policarbonato acabado blanco
Base	E27
Lámpara	Difusor para lámparas con base E27
Alimentación	277 V ca máx.
Potencia	35 W máx.

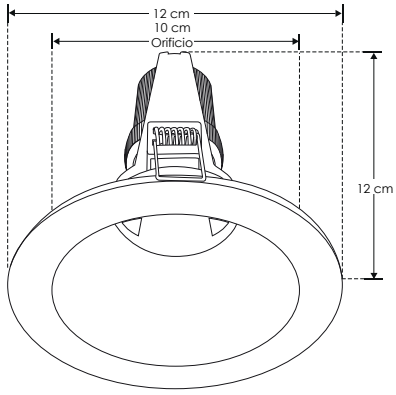

NOM

SOBREPONER / TECHO

LINEA PROFESIONAL

Material	Aluminio acabado blanco / negro
Base	GU10
Lámpara	Luminario de sobreponer
Alimentación	277 V ca máx.
Potencia	35 W máx.

NOTA: No incluye lámpara.

[Acabado negro] **ILU038GU10B**

[Acabado blanco] **ILU038GU10W**

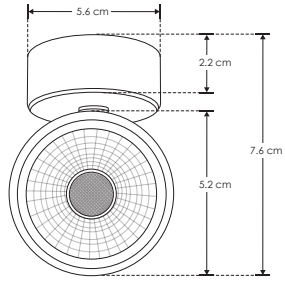

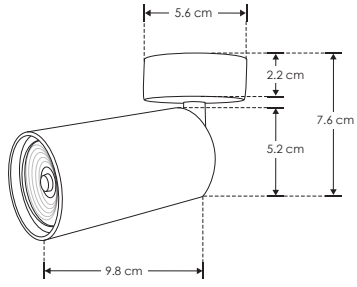

 Ilumileds S.A. de C. V e Ingeniería electrodigital, audio, video, iluminación S.A de C.V. se reserva el derecho de modificar la información sin previo aviso y no se hace responsable por errores u omisiones en este documento.

iE

LINEA PROFESIONAL

ILU038RGU10B [Acabado negro]

ILU038RGU10W [Acabado blanco]

Material	Aluminio acabado blanco / negro
Base	GU10
Lámpara	Luminario de empotrar
Alimentación	277 V ca máx.
Potencia	35 W máx.

NOTA: No incluye lámpara.

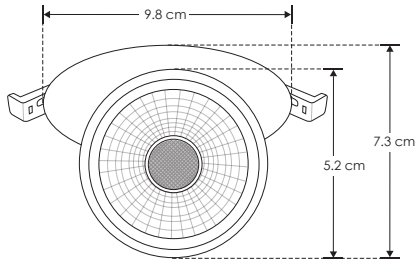

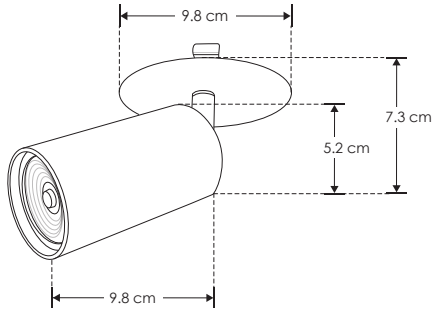

COMERCIALES

SOBREPONER / TECHO

LINEA BAJO COSTO

Material	Aluminio acabado blanco / negro
Lámpara	Luminario de sobreponer
Ángulo de apertura	45°
Color de luz	Blanco cálido / Blanco
Alimentación	85 - 265 V ca
Potencia	10 W

iL

[Acabado negro (Blanco cálido)] **ILUT310BK10WWWE**

[Acabado negro (Blanco)] **ILUT310BK10WWE**

[Acabado blanco (Blanco cálido)] **ILUT310WH10WWWE**

[Acabado blanco (Blanco)] **ILUT310WH10WWE**

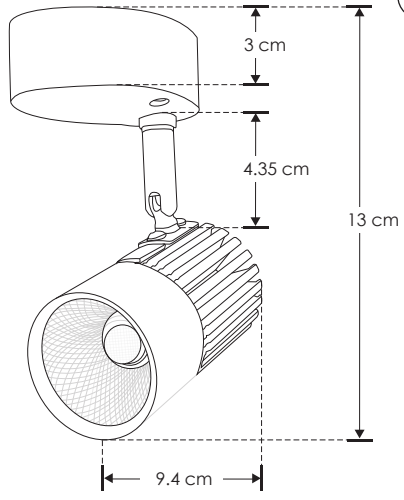

Ilumileds S.A. de C. V e Ingeniería electrodigital, audio, video, iluminación S.A de C.V. se reserva el derecho de modificar la información sin previo aviso y no se hace responsable por errores u omisiones en este documento.

SOBREPONER / TECHO

LINEA BAJO COSTO

Material	Aluminio acabado blanco
Lámpara	Luminario de sobreponer
Ángulo de apertura	45°
Color de luz	Blanco cálido
Alimentación	85 - 265 V ca
Potencia	7 W

[Acabado blanco (Blanco cálido)]

ILUT314E

7 W

85-265

IP 20

45°

FL 490 lúmenes Blanco cálido

3 000 K Blanco cálido

CRI 80

3-4 step MACADAM

NOM

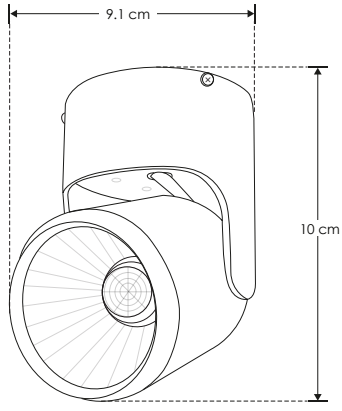

 Ilumileds S.A. de C. V e Ingeniería electrodigital, audio, video, iluminación S.A de C.V. se reserva el derecho de modificar la información sin previo aviso y no se hace responsable por errores u omisiones en este documento.

LINEA PROFESIONAL

ILUDOWNR12WWW [Acabado blanco (Blanco cálido)]

ILUDOWNR12WW [Acabado blanco (Blanco)]

Material	Aluminio acabado blanco
Lámpara	Luminario de empotrar
Ángulo de apertura	120°
Color de luz	Blanco cálido / Blanco
Alimentación	85 - 265 V ca
Potencia	12 W

NOTA:
El driver recomendado para atenuar este luminario funciona con atenuador de luz con tecnología TRIAC. El rango de atenuación es del 20 al 100% y requiere apagador. Revise la compatibilidad de su atenuador.

NOTA:
Este luminario puede ser atenuable utilizando el siguiente driver.
Modelo DD204030012W

* Se vende por separado.
Consulte ficha en la sección de **DRIVERS Y CONTROLES.**

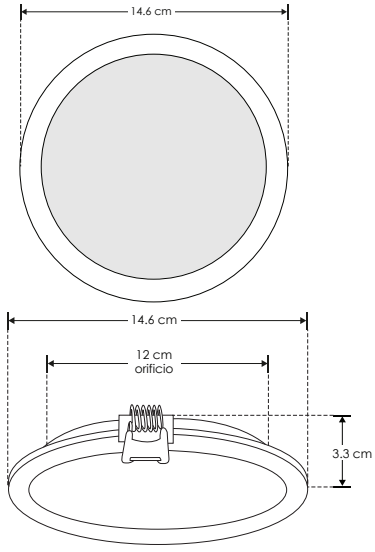

COMERCIALES

EMPOTRAR / TECHO

LINEA PROFESIONAL

Material	Aluminio acabado blanco
Lámpara	Luminario de empotrar
Ángulo de apertura	120°
Color de luz	Blanco cálido
Alimentación	85 - 265 V ca
Potencia	18 W

[Acabado blanco (Blanco cálido)] **ILUDOWNR18WWW**

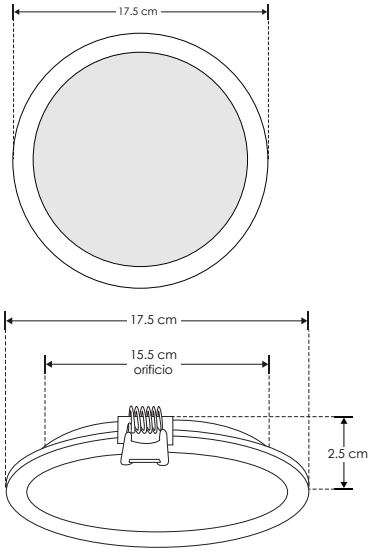

NOTA:
El driver recomendado para atenuar este luminario funciona con atenuador de luz con tecnología TRIAC. El rango de atenuación es del 20 al 100% y requiere apagador.
Revise la compatibilidad de su atenuador.

NOTA:
Este luminario puede ser atenuable utilizando el siguiente driver.
Modelo DD407030018W

* Se vende por separado.
Consulte ficha en la sección de **DRIVERS Y CONTROLES.**

Ilumileds S.A. de C. V e Ingeniería electrodigital, audio, video, iluminación S.A de C.V. se reserva el derecho de modificar la información sin previo aviso y no se hace responsable por errores u omisiones en este documento.

LINEA PROFESIONAL

COMERCIALES

ILUDOWNRPC12WWW [Acabado blanco (Blanco cálido)]

ILUDOWNRPC12WNW [Acabado blanco (Blanco neutro)]

Material	Aluminio / Policarbonato acabado blanco
Lámpara	Luminario de empotrar dirigible
Ángulo de apertura	42°
Color de luz	Blanco cálido / Blanco neutro
Alimentación	85 - 265 V ca
Potencia	12 W

NOTA: Se adapta a bote integral no. 10.

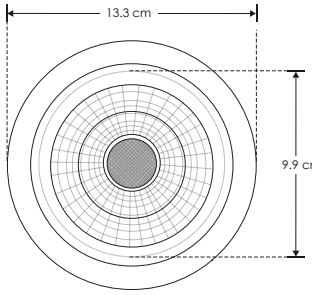

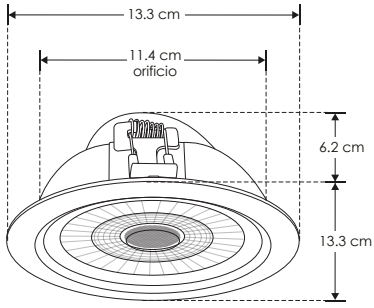

12 W | 85-265 | IP 20 | 42° | FL 840 lúmenes Blanco cálido | FL 960 lúmenes Blanco neutro | orificio 11.4 cm | IES Archivo Fotométrico | CRI 80 | 3 000 K Blanco cálido | 4 100 K Blanco neutro | 2-3 step MACADAM | NOM

EMPOTRAR / TECHO

Material	Policarbonato acabado blanco
Lámpara	Luminario redondo de empotrar en techo dirigible
Ángulo de apertura	24°
Color de luz	Blanco cálido / Blanco neutro / Blanco
Alimentación	85 - 265 V ca
Potencia	12 W

[Acabado blanco (Blanco cálido)] **ILUDOWN12W24DWW**

[Acabado blanco (Blanco neutro)] **ILUDOWN12W24DNW**

[Acabado blanco (Blanco)] **ILUDOWN12W24DW**

12 W | 85-265 | IP 20 | 24° | FL 840 lúmenes Blanco cálido | FL 900 lúmenes Blanco neutro | FL 960 lúmenes Blanco | orificio 8.6 cm | CRI 80 | 3 000 K Blanco cálido | 4 100 K Blanco neutro | 5 500 K Blanco | 3-4 step MACADAM | DIRIGIBLE | PC POLICARBONATO | NOM

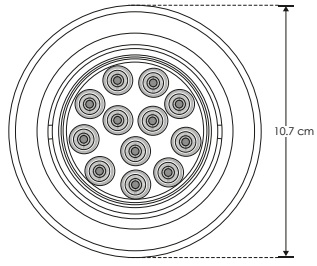

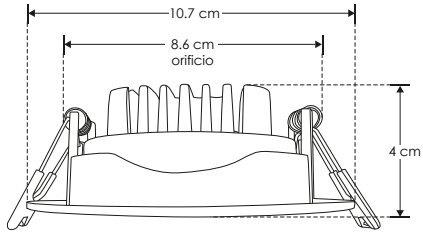

Ilumileds S.A. de C. V e Ingeniería electrodigital, audio, video, iluminación S.A de C.V. se reserva el derecho de modificar la información sin previo aviso y no se hace responsable por errores u omisiones en este documento.

EMPOTRAR / TECHO

LINEA PROFESIONAL

Material	Aluminio / Policarbonato acabado blanco
Lámpara	Luminario de empotrar dirigible
Ángulo de apertura	42°
Color de luz	Blanco cálido / Blanco neutro
Alimentación	85 - 265 V ca
Potencia	12 W

NOTA: Se adapta a bote integral no. 10.

[Acabado blanco (Blanco cálido)] **ILUDOWNCPC12WWW**

[Acabado blanco (Blanco neutro)] **ILUDOWNCPC12WNW**

12 W

85-265

IP 20

42°

FL 840 lúmenes Blanco cálido

FL 960 lúmenes Blanco neutro

orificio 11.4 cm

IES Archivo Fotométrico

CRI 80

3 000 K Blanco cálido

4 100 K Blanco neutro

2-3 step MACADAM

NOM

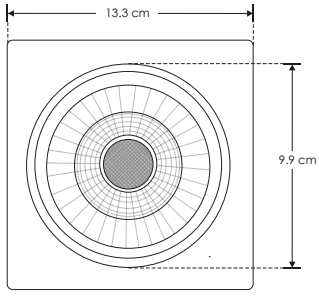

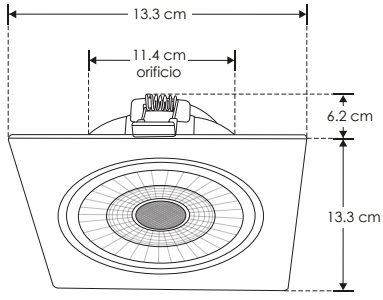

Ilumileds S.A. de C. V e Ingeniería electrodigital, audio, video, iluminación S.A de C.V. se reserva el derecho de modificar la información sin previo aviso y no se hace responsable por errores u omisiones en este documento.

INSTITUTO DE FORMACIÓN ILUMILEDS

Educación

Certificación

Capacitación

Programas que permitan la obtención de Certificados con Reconocimiento de Validez Oficial SEP y el CONOCER.

Capítulo 03

DRIVERS Y CONTROLES

iLumileds®

CP60W

LINEA PROFESIONAL

Material	Acero / Cubierta rejilla multiperforada
Funciones	Fuente de poder conmutada voltaje constante, para tira extraplana, uso interior
Voltaje de operación	24 V cc
Alimentación	110 - 220 V ca (Auto-Ajustable)
Potencia de salida	60 W
Carga máxima	48 W
Eficiencia	80%

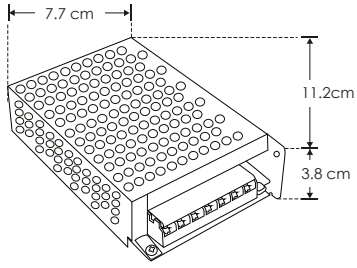

60 W | 110-220 | 24 V cc SALIDA | IP 20 | NOM

CP100W

LINEA PROFESIONAL

Material	Acero / Cubierta rejilla multiperforada
Funciones	Fuente de poder conmutada voltaje constante, para tira extraplana, uso interior
Voltaje de operación	24 V cc
Alimentación	110 - 220 V ca (Auto-Ajustable)
Potencia de salida	100 W
Carga máxima	80 W
Eficiencia	80%

100 W | 110-220 | 24 V cc SALIDA | IP 20 | NOM

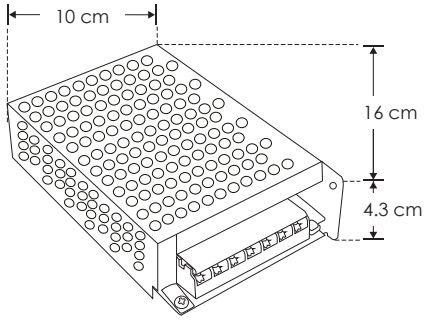

CP150W

LINEA PROFESIONAL

Material	Acero / Cubierta rejilla multiperforada
Funciones	Fuente de poder conmutada voltaje constante, para tira extraplana, uso interior
Voltaje de operación	24 V cc
Alimentación	110 / 220 V ca (Mediante interruptor)
Potencia de salida	150 W
Carga máxima	120 W
Eficiencia	80%

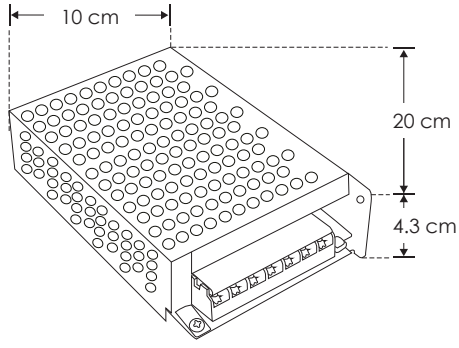

150 W | 110/220 | 24 V cc SALIDA | IP 20 | NOM

Ilumileds S.A. de C. V e Ingeniería electrodigital, audio, video, iluminación S.A de C.V. se reserva el derecho de modificar la información sin previo aviso y no se hace responsable por errores u omisiones en este documento.

CP200W

LINEA PROFESIONAL

Material	Acero / Cubierta rejilla multiperforada
Funciones	Fuente de poder conmutada voltaje constante, para tira extraplana, uso interior
Voltaje de operación	24 V cc
Alimentación	110 / 220 V ca (Mediante interruptor)
Potencia de salida	200 W
Carga máxima	160 W
Eficiencia	80%

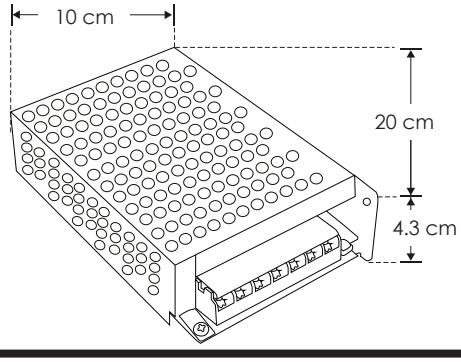

200 W | 110/220 | 24 V cc SALIDA | IP 20 | NOM

DRIVERS Y CONTROLES

CP24100WHPFMV

LINEA PROFESIONAL

Material	Acero / Cubierta rejilla multiperforada
Funciones	Fuente de poder conmutada voltaje constante de alto factor de potencia (FP>0.9) y baja distorsión armónica total (THD<=20%), para tira extraplana, uso interior
Voltaje de operación	24 V cc
Alimentación	110 - 277 V ca (Auto-Ajustable)
Potencia de salida	100 W
Carga máxima	80 W
Eficiencia	80%
Factor de potencia	>0.9
Distorsión armónica total	<=20%

NOTA: Los valores de Factor de Potencia y Distorsión Armónica Total varían de acuerdo al voltaje de alimentación y la carga conectada, verificar en el manual de operación dichos parámetros.

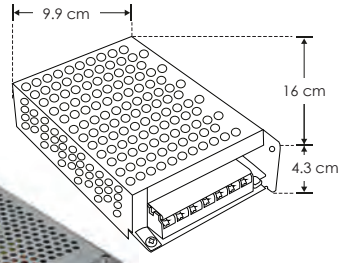

100 W | 110-277 | 24 V cc SALIDA | FP >0.9 | THD <=20% | IP 20 | NOM

THD (127 V ca)	THD (220 V ca)	THD (277 V ca)	Factor de potencia (127 V ca)	Factor de potencia (220 V ca)	Factor de potencia (277 V ca)
<= 6.0%	<= 7.4%	<= 6.5%	>= 0.97	>= 0.80	>= 0.80

CP24150WHPFMV

LINEA PROFESIONAL

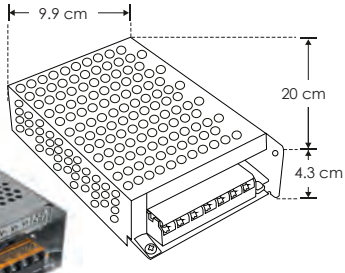

Material	Acero / Cubierta rejilla multiperforada
Funciones	Fuente de poder conmutada voltaje constante de alto factor de potencia (FP>0.9) y baja distorsión armónica total (THD<=20%), para tira extraplana, uso interior
Voltaje de operación	24 V cc
Alimentación	110 - 277 V ca (Auto-Ajustable)
Potencia de salida	150 W
Carga máxima	120 W
Eficiencia	80%
Factor de potencia	>0.9
Distorsión armónica total	<=20%

NOTA: Los valores de Factor de Potencia y Distorsión Armónica Total varían de acuerdo al voltaje de alimentación y la carga conectada, verificar en el manual de operación dichos parámetros.

THD (127 V ca)	THD (220 V ca)	THD (277 V ca)	Factor de potencia (127 V ca)	Factor de potencia (220 V ca)	Factor de potencia (277 V ca)
<= 5.4%	<= 6.7%	<= 5.9%	>= 0.97	>= 0.85	>= 0.80

150 W | 110-277 | 24 V cc SALIDA | NOM | FP >0.9 | THD <=20% | IP 20

Ilumileds S.A. de C. V e Ingeniería electrodigital, audio, video, iluminación S.A de C.V. se reserva el derecho de modificar la información sin previo aviso y no se hace responsable por errores u omisiones en este documento.

CP24200WHPFMV

LINEA PROFESIONAL

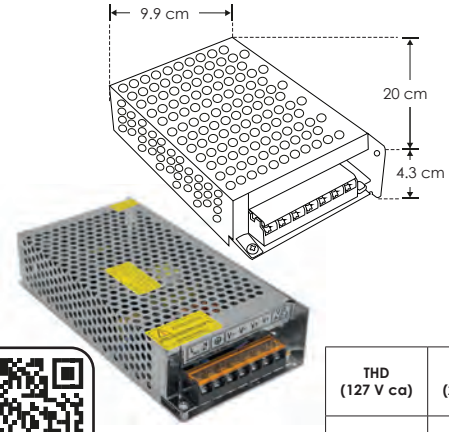

Material	Acero / Cubierta rejilla multiperforada
Funciones	Fuente de poder conmutada voltaje constante de alto factor de potencia (FP>0.9) y baja distorsión armónica total (THD<=20%), para tira extraplana, uso interior
Voltaje de operación	24 V cc
Alimentación	110 - 277 V ca (Auto-Ajustable)
Potencia de salida	200 W
Carga máxima	160 W
Eficiencia	80%
Factor de potencia	>0.9
Distorsión armónica total	<=20%

NOTA: Los valores de Factor de Potencia y Distorsión Armónica Total varían de acuerdo al voltaje de alimentación y la carga conectada, verificar en el manual de operación dichos parámetros.

THD (127 V ca)	THD (220 V ca)	THD (277 V ca)	Factor de potencia (127 V ca)	Factor de potencia (220 V ca)	Factor de potencia (277 V ca)
<= 5.4%	<= 6.6%	<= 7.1%	>= 0.93	>= 0.88	>= 0.80

200 W | 110-277 | 24 V cc SALIDA | FP >0.9 | THD <=20% | IP 20

NOM

CP240W

LINEA PROFESIONAL

Material	Acero / Cubierta rejilla multiperforada
Funciones	Fuente de poder conmutada voltaje constante, para tira extraplana, uso interior
Voltaje de operación	24 V cc
Alimentación	110 / 220 V ca (Mediante interruptor)
Potencia de salida	240 W
Carga máxima	192 W
Eficiencia	80%

240 W | 110/220 | 24 V cc SALIDA | IP 20

NOM

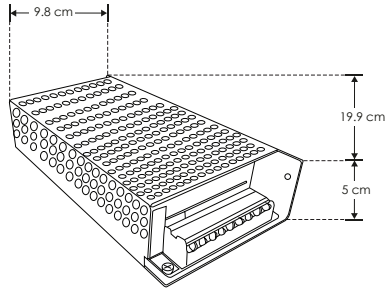

CP360WE

LINEA BAJO COSTO

Material	Acero / Cubierta rejilla multiperforada
Funciones	Fuente de poder conmutada voltaje constante, para tira extraplana, uso interior
Voltaje de operación	24 V cc
Alimentación	110 / 220 V ca (Mediante interruptor)
Potencia de salida	360 W
Carga máxima	288 W
Eficiencia	80%

NOTA: Ahora mayor potencia, sin ventilador

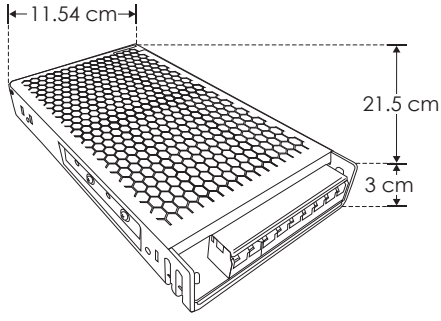

360 W | 110/220 | 24 V cc SALIDA | IP 20

NOM

Ilumileds S.A. de C. V e Ingeniería electrodigital, audio, video, iluminación S.A de C.V. se reserva el derecho de modificar la información sin previo aviso y no se hace responsable por errores u omisiones en este documento.

ZHPG12100WHPFMV

LINEA PROFESIONAL

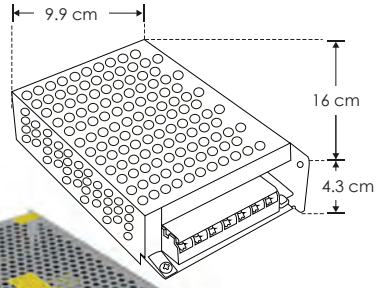

Material	Acero / Cubierta rejilla multiperforada
Funciones	Fuente de poder conmutada voltaje constante de alto factor de potencia (FP>0.9) y baja distorsión armónica total (THD<=20%), para tira extraplana, uso interior
Voltaje de operación	12 V cc
Alimentación	110 - 277 V ca (Auto-Ajustable)
Potencia de salida	100 W
Carga máxima	80 W
Eficiencia	80%
Factor de potencia	>0.9
Distorsión armónica total	<=20%

NOTA: Los valores de Factor de Potencia y Distorsión Armónica Total varían de acuerdo al voltaje de alimentación y la carga conectada, verificar en el manual de operación dichos parámetros.

THD (127 V ca)	THD (220 V ca)	THD (277 V ca)	Factor de potencia (127 V ca)	Factor de potencia (220 V ca)	Factor de potencia (277 V ca)
<= 5.9%	<= 6.4%	<= 6.2%	>= 0.97	>= 0.80	>= 0.80

100 W | 110-277 | 12 V cc SALIDA | FP >0.9 | THD <=20% | IP 20 | NOM

ZHPG12150WHPFMV

LINEA PROFESIONAL

Material	Acero / Cubierta rejilla multiperforada
Funciones	Fuente de poder conmutada voltaje constante de alto factor de potencia (FP>0.9) y baja distorsión armónica total (THD<=20%), para tira extraplana, uso interior
Voltaje de operación	12 V cc
Alimentación	110 - 277 V ca (Auto-Ajustable)
Potencia de salida	150 W
Carga máxima	120 W
Eficiencia	80%
Factor de potencia	>0.9
Distorsión armónica total	<=20%

NOTA: Los valores de Factor de Potencia y Distorsión Armónica Total varían de acuerdo al voltaje de alimentación y la carga conectada, verificar en el manual de operación dichos parámetros.

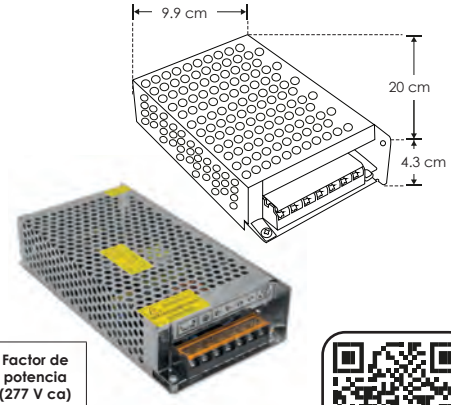

150 W | 110-277 | 12 V cc SALIDA | FP >0.9 | THD <=20% | IP 20 | NOM

THD (127 V ca)	THD (220 V ca)	THD (277 V ca)	Factor de potencia (127 V ca)	Factor de potencia (220 V ca)	Factor de potencia (277 V ca)
<= 6.1%	<= 6.4%	<= 6.3%	>= 0.98	>= 0.86	>= 0.80

ZHPG12200WHPFMV

LINEA PROFESIONAL

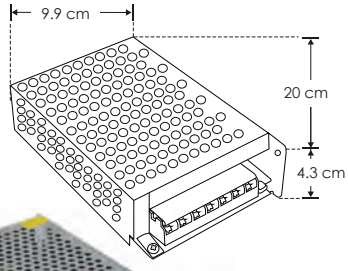

Material	Acero / Cubierta rejilla multiperforada
Funciones	Fuente de poder conmutada voltaje constante de alto factor de potencia (FP>0.9) y baja distorsión armónica total (THD<=20%), para tira extraplana, uso interior
Voltaje de operación	12 V cc
Alimentación	110 - 277 V ca (Auto-Ajustable)
Potencia de salida	200 W
Carga máxima	160 W
Eficiencia	80%
Factor de potencia	>0.9
Distorsión armónica total	<=20%

NOTA: Los valores de Factor de Potencia y Distorsión Armónica Total varían de acuerdo al voltaje de alimentación y la carga conectada, verificar en el manual de operación dichos parámetros.

THD (127 V ca)	THD (220 V ca)	THD (277 V ca)	Factor de potencia (127 V ca)	Factor de potencia (220 V ca)	Factor de potencia (277 V ca)
<= 5.8%	<= 6.1%	<= 6.9%	>= 0.95	>= 0.84	>= 0.80

200 W | 110-277 | 12 V cc SALIDA | FP >0.9 | THD <=20% | IP 20 | NOM

Ilumileds S.A. de C. V e Ingeniería electrodigital, audio, video, iluminación S.A de C.V. se reserva el derecho de modificar la información sin previo aviso y no se hace responsable por errores u omisiones en este documento.

ZHPG12360WE

LINEA BAJO COSTO

Material	Acero / Cubierta rejilla multiperforada
Funciones	Fuente de poder conmutada voltaje constante, para tira extraplana, uso interior
Voltaje de operación	12 V cc
Alimentación	110 / 220 V ca (Mediante interruptor)
Potencia de salida	360 W
Carga máxima	288 W
Eficiencia	80%

NOTA: Ahora mayor potencia, sin ventilador

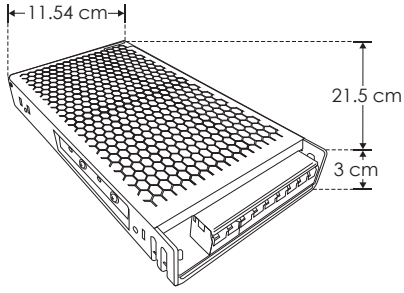

360 W | 110/220 | 12 V cc SALIDA | IP 20 | NOM

CPA1202E

LINEA BAJO COSTO

Material	Plástico
Funciones	Fuente de poder voltaje constante
Voltaje de salida	12 V cc
Alimentación	110 - 240 V ca
Potencia de salida	24 W
Carga máxima	19.2 W
Eficiencia	80%

24 W | 110-240 | 12 V cc SALIDA | IP 20 | NOM

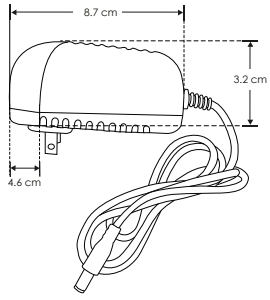

CPA241.5E

LINEA BAJO COSTO

Material	Plástico
Funciones	Fuente de poder voltaje constante
Voltaje de salida	24 V cc
Alimentación	100 - 240 V ca
Potencia de salida	36 W
Carga máxima	28.8
Eficiencia	80%

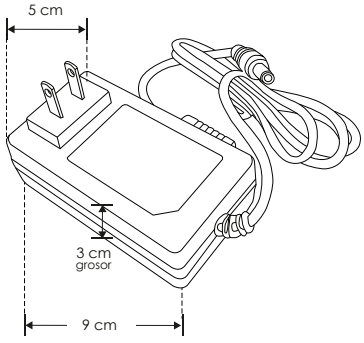

36 W | 100-240 | 24 V cc SALIDA | IP 20 | NOM

Ilumileds S.A. de C. V e Ingeniería electrodigital, audio, video, iluminación S.A de C.V. se reserva el derecho de modificar la información sin previo aviso y no se hace responsable por errores u omisiones en este documento.

LINEA PROFESIONAL

FP30W12EXT [12 V cc]

FP30W24EXT [24 V cc]

Material	Aluminio
Funciones	Fuente de poder voltaje constante uso exterior
Voltaje de operación	12 V cc 24 V cc
Alimentación	90 - 264 V ca (Auto-Ajustable)
Potencia de salida	30 W
Carga máxima	24 W
Eficiencia	80%

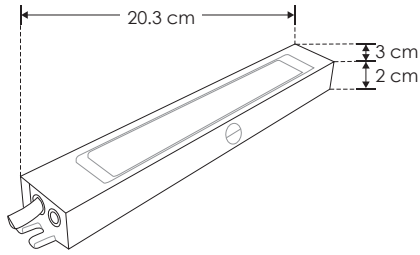

30 W | 90-264 | 12 V cc SALIDA | 24 V cc SALIDA | IP 67 | NOM

LINEA PROFESIONAL

[24 V cc] **FP100W24EXT**

Material	Aluminio
Funciones	Fuente de poder voltaje constante uso exterior
Voltaje de operación	24 V cc
Alimentación	100 - 240 V ca (Auto-Ajustable)
Potencia de salida	100 W
Carga máxima	80 W
Eficiencia	80%

100 W | 100-240 | 24 V cc SALIDA | IP 67 | NOM

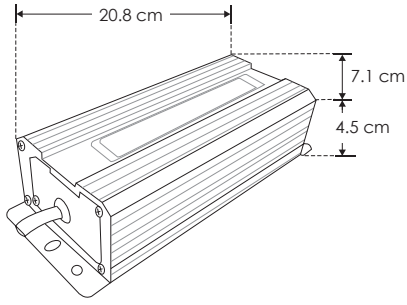

LINEA PROFESIONAL

FP200W24EXT [24 V cc]

Material	Aluminio
Funciones	Fuente de poder voltaje constante uso exterior
Voltaje de operación	24 V cc
Alimentación	100 - 240 V ca (Auto-Ajustable)
Potencia de salida	200 W
Carga máxima	160 W
Eficiencia	80%

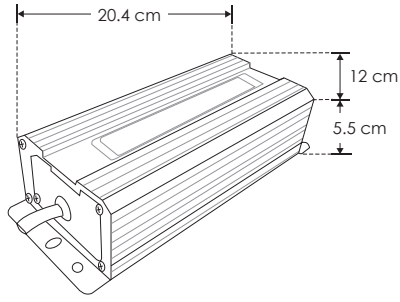

200 W | 100-240 | 24 V cc SALIDA | IP 67 | NOM

Ilumileds S.A. de C. V e Ingeniería electrodigital, audio, video, iluminación S.A de C.V. se reserva el derecho de modificar la información sin previo aviso y no se hace responsable por errores u omisiones en este documento.

LINEA PROFESIONAL

ILUDA5EN130W12 [12 V cc]

ILUDA5EN130W24 [24 V cc]

Material	Plástico
Funciones	Fuente de poder atenuable para tira extraplana, uso interior, compatible con 5 modos de atenuación: TRIAC, 0 - 10 V, 1 - 10 V, PWM y potenciómetro
Voltaje de operación	12 V cc 24 V cc
Alimentación	110 - 130 V ca
Potencia de salida	30 W
Carga máxima	24 W
Eficiencia	80%

NOTA: Consulte la compatibilidad del dimmer (atenuador a utilizar).

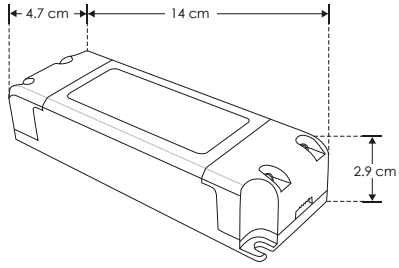

30 W | 110-130 | 12 V cc SALIDA | 24 V cc SALIDA | atenuable | IP 20 | NOM

LINEA PROFESIONAL

ILUDA5EN160W24

Material	Acero / Cubierta rejilla multiperforada
Funciones	Fuente de poder atenuable para tira extraplana, uso interior, compatible con 5 modos de atenuación: TRIAC, 0 - 10 V, 1 - 10 V, PWM y potenciómetro
Voltaje de operación	24 V cc
Alimentación	110 - 130 V ca
Potencia de salida	60 W
Carga máxima	48 W
Eficiencia	80%

NOTA: Consulte la compatibilidad del dimmer (atenuador a utilizar).

60 W | 110-130 | 24 V cc SALIDA | IP 20 | atenuable | NOM

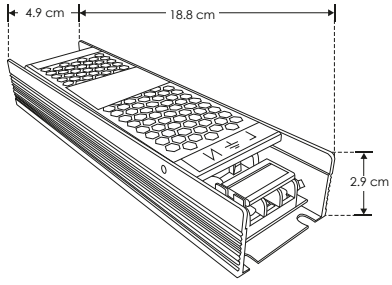

LINEA PROFESIONAL

ILUDA5EN1100W24 [24 V cc]

ILUDA5EN1100W48 [48 V cc]

Material	Acero / Cubierta rejilla multiperforada
Funciones	Fuente de poder atenuable para tira extraplana (24Vcc) o riel mangnetico (48vcc), para uso interior, compatible con 5 modos de atenuación: TRIAC, 0 - 10 V, 1 - 10 V, PWM y potenciómetro
Voltaje de operación	24 V cc / 48 V cc
Alimentación	110 - 130 V ca
Potencia de salida	100 W
Carga máxima	80 W
Eficiencia	80%

NOTA: Consulte la compatibilidad del dimmer (atenuador a utilizar). Fuente de 48 V cc para atenuación de riel magnético.

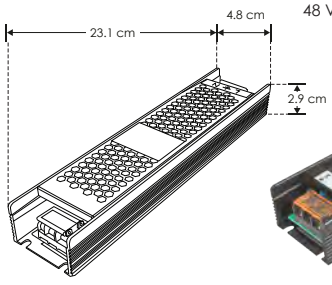

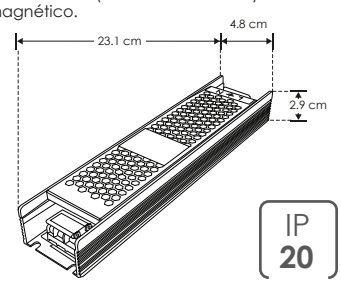

100 W | 110-130 | 48 V cc SALIDA | 24 V cc SALIDA | IP 20 | atenuable | NOM

Ilumileds S.A. de C. V e Ingeniería electrodigital, audio, video, iluminación S.A de C.V. se reserva el derecho de modificar la información sin previo aviso y no se hace responsable por errores u omisiones en este documento.

LINEA PROFESIONAL

ILUDA5EN1200W24 [24 V cc]

ILUDA5EN1200W48 [48 V cc]

Material	Acero / Cubierta rejilla multiperforada
Funciones	Fuente de poder atenuable para tira extraplana (24Vcc) o riel mangnetico (48vcc), para uso interior, compatible con 5 modos de atenuación: TRIAC, 0 - 10 V, 1 - 10 V, PWM y potenciómetro
Voltaje de operación	24 V cc / 48 V cc
Alimentación	110 - 130 V ca
Potencia de salida	200 W
Carga máxima	160 W
Eficiencia	80%

NOTA: Consulte la compatibilidad del dimmer (atenuador a utilizar). Fuente de 48 V cc para atenuación de riel magnético.

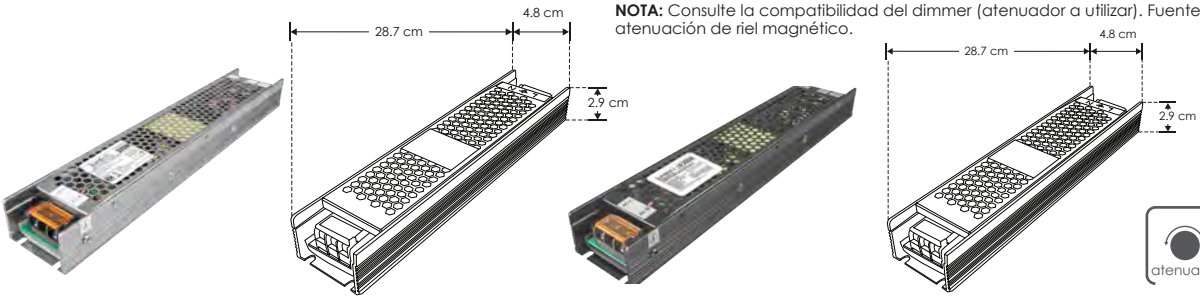

200 W | 110-130 | 48 V cc SALIDA | 24 V cc SALIDA | atenuable | IP 20 | NOM

LINEA PROFESIONAL

Material	Aluminio
Funciones	Fuente de poder atenuable para tira extraplana, compatible con 5 modos de atenuación: TRIAC, 0 - 10 V, 1 - 10 V, PWM y potenciómetro
Voltaje de operación	12 V cc 24 V cc
Alimentación	110 - 130 V ca
Potencia de salida	60 W
Carga máxima	48 W
Eficiencia	80%

[12 V cc] **ILUDA5EN160W1267**

[24 V cc] **ILUDA5EN160W2467**

NOTA: Consulte la compatibilidad del dimmer (atenuador a utilizar).

60 W | 12 V cc SALIDA | 24 V cc SALIDA | IP 67 | atenuable | 110-130 | NOM

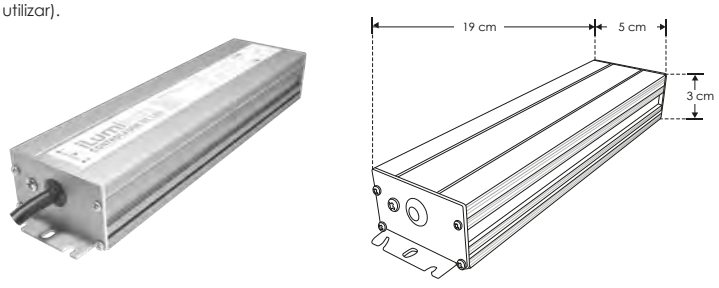

LINEA PROFESIONAL

ILUDA5EN11001267 [12 V cc]

ILUDA5EN11002467 [24 V cc]

Material	Aluminio
Funciones	Fuente de poder atenuable para tira extraplana, compatible con 5 modos de atenuación: TRIAC, 0 - 10 V, 1 - 10 V, PWM y potenciómetro
Voltaje de operación	12 V cc 24 V cc
Alimentación	110 - 130 V ca
Potencia de salida	100 W
Carga máxima	80 W
Eficiencia	80%

NOTA: Consulte la compatibilidad del dimmer (atenuador a utilizar).

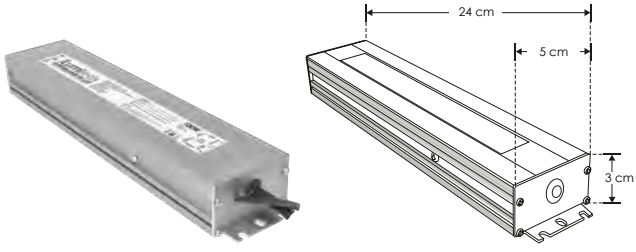

100 W | 110-130 | 12 V cc SALIDA | 24 V cc SALIDA | atenuable | IP 67 | NOM

Ilumileds S.A. de C. V e Ingeniería electrodigital, audio, video, iluminación S.A de C.V. se reserva el derecho de modificar la información sin previo aviso y no se hace responsable por errores u omisiones en este documento.

ILUDA5EN12002467

[24 V cc]

LINEA PROFESIONAL

Material	Aluminio
Funciones	Fuente de poder atenuable para tira extraplana, compatible con 5 modos de atenuación: TRIAC, 0 - 10 V, 1 - 10 V, PWM y potenciómetro
Voltaje de operación	24 V cc
Alimentación	110 - 130 V ca
Potencia de salida	200 W
Carga máxima	160 W
Eficiencia	80%

NOTA: Consulte la compatibilidad del dimmer (atenuador a utilizar).

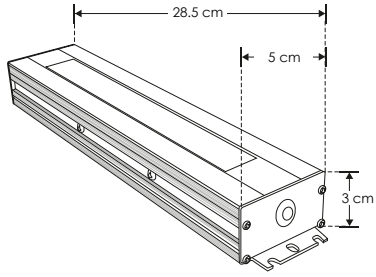

200 W | 110-130 | atenuable | 24 V cc SALIDA | NOM | IP 67

RS153.3

LINEA PROFESIONAL

Material	Aluminio / Cubierta rejilla multiperforada
Funciones	Fuente de poder conmutada para POSTE145HMZBD y CAB3WWNHMZBD
Voltaje de operación	3.3 V cc
Alimentación	100 - 240 V ca (Auto-Ajustable)
Potencia de salida	12 W

NOTA: Máximo 4 cabezales de 3 W c/u modelo CAB3WWNHMZBD.

12 W | 100-240 | 3.3 V cc SALIDA | IP 20 | NOM

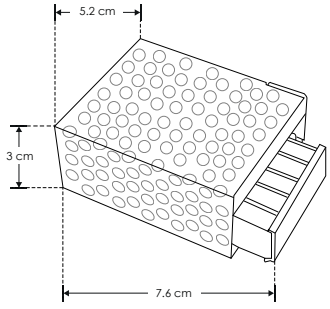

ILUK300MA03W

LINEA PROFESIONAL

Material	Plástico
Funciones	Driver de corriente constante
Voltaje de operación	3 - 12 V cc 350 mA
Alimentación	85 - 265 V ca
Potencia de salida	3 W

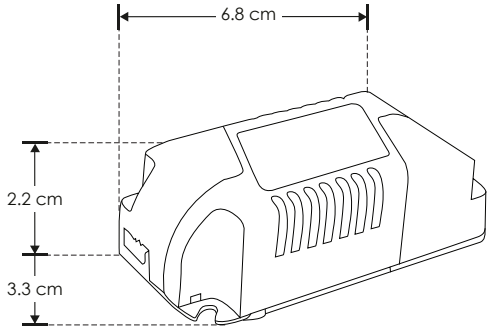

3 W | 85-265 | 350 mA | 3-12 V cc SALIDA | IP 20 | NOM

 Ilumileds S.A. de C. V e Ingeniería electrodigital, audio, video, iluminación S.A de C.V. se reserva el derecho de modificar la información sin previo aviso y no se hace responsable por errores u omisiones en este documento.

HYLED350MA03SN

LINEA PROFESIONAL

Material	Plástico
Funciones	Driver de corriente constante aterrizado
Voltaje de operación	3 - 12 V cc 350 mA
Alimentación	100 - 240 V ca
Potencia de salida	1 - 3 W

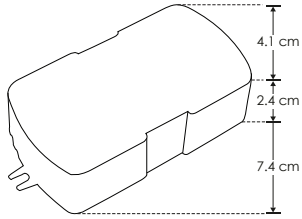

1-3 W | 100-240 | 350 mA | 3-12 V cc SALIDA | IP 20 | NOM

HYLED350MA06SN

LINEA PROFESIONAL

Material	Plástico
Funciones	Driver de corriente constante aterrizado
Voltaje de operación	10 - 21 V cc 350 mA
Alimentación	100 - 240 V ca
Potencia de salida	4 - 6 W

4-6 W | 100-240 | 350 mA | 10-21 V cc SALIDA | IP 20 | NOM

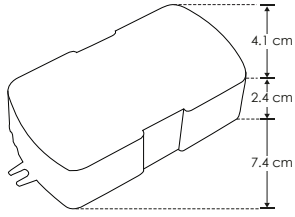

HYLED350MA32V11W

LINEA PROFESIONAL

Material	Plástico
Funciones	Driver de corriente constante aterrizado
Voltaje de operación	16 - 32 V cc 350 mA
Alimentación	100 - 240 V ca
Potencia de salida	9 - 11 W

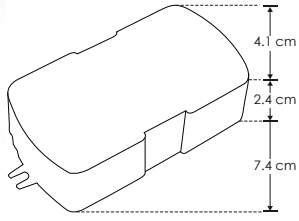

9-11 W | 100-240 | 350 mA | 16-32 V cc SALIDA | IP 20 | NOM

Ilumileds S.A. de C. V e Ingeniería electrodigital, audio, video, iluminación S.A de C.V. se reserva el derecho de modificar la información sin previo aviso y no se hace responsable por errores u omisiones en este documento.

HYLED700MA03SN

LINEA PROFESIONAL

Material	Plástico
Funciones	Driver de corriente constante aterrizado
Voltaje de operación	3 - 4.5 V cc 700 mA
Alimentación	100 - 240 V ca
Potencia de salida	3 W

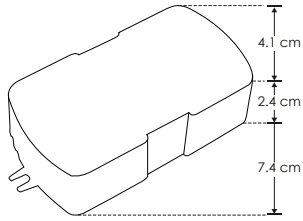

3 W | 100-240 | 700 mA | 3-4.5 V cc SALIDA | IP 20 | NOM

DD3W911300E

LINEA BAJO COSTO

Material	Plástico
Funciones	Driver atenuable Funciona con atenuadores tipo TRIAC con apagador, nivel de atenuación del 20 al 100%
Voltaje de operación	9 - 11 V cc 300 mA
Alimentación	110 - 130 V ca
Potencia de salida	1 - 3 W
Factor de potencia	>0.9

NOTA: Consulte compatibilidad del dimmer (atenuador) a utilizar.

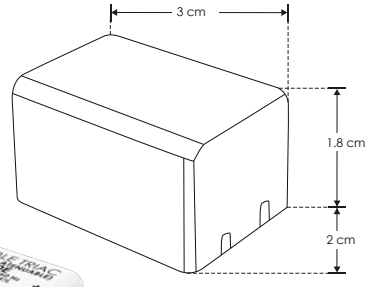

1-3 W | 110-130 | atenuable | 300 mA | 9-11 V cc SALIDA | FP >0.9 | IP 20 | NOM

DD3W24600E

LINEA BAJO COSTO

Material	Plástico
Funciones	Driver atenuable Funciona con atenuadores tipo TRIAC con apagador, nivel de atenuación del 20 al 100%
Voltaje de operación	2 - 4 V cc 600 mA
Alimentación	110 - 130 V ca
Potencia de salida	3 W
Factor de potencia	>0.9

NOTA: Consulte compatibilidad del dimmer (atenuador) a utilizar.

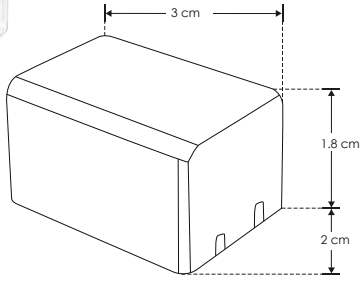

3 W | 110-130 | atenuable | 600 mA | 2-4 V cc SALIDA | NOM | FP >0.9 | IP 20

 Ilumileds S.A. de C. V e Ingeniería electrodigital, audio, video, iluminación S.A de C.V. se reserva el derecho de modificar la información sin previo aviso y no se hace responsable por errores u omisiones en este documento.

Ilumileds S.A. de C. V e Ingeniería electrodigital, audio, video, iluminación S.A de C.V. se reserva el derecho de modificar la información sin previo aviso y no se hace responsable por errores u omisiones en este documento.

DD5A18W1562300E

LINEA BAJO COSTO

Material	Plástico
Funciones	Driver atenuable Funciona con atenuadores tipo TRIAC con apagador, nivel de atenuación del 20 al 100%
Voltaje de operación	15 - 62 V cc 300 mA
Alimentación	85 - 265 V ca
Potencia de salida	5 - 18 W
Factor de potencia	>0.9

NOTA: Consulte compatibilidad del dimmer (atenuador) a utilizar.

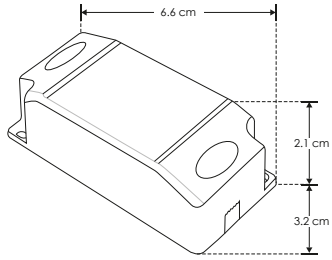

5-18 W | 85-265 | atenuable | 300 mA | 15-62 V cc SALIDA | NOM | IP 20 | FP >0.9

DD15A244584300E

LINEA BAJO COSTO

Material	Plástico
Funciones	Driver atenuable Funciona con atenuadores tipo TRIAC con apagador, nivel de atenuación del 20 al 100%
Voltaje de operación	45 - 84 V cc 300 mA
Alimentación	110 - 130 V ca
Potencia de salida	15 - 24 W
Factor de potencia	>0.9

NOTA: Consulte compatibilidad del dimmer (atenuador) a utilizar.

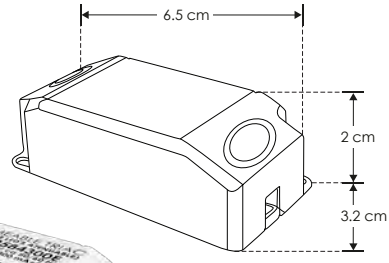

15-24 W | 110-130 | 300 mA | 45-84 V cc SALIDA | atenuable | FP >0.9 | IP 20 | NOM

DD406025022W

LINEA PROFESIONAL

Material	Plástico
Funciones	Driver atenuable Funciona con atenuadores tipo TRIAC con apagador, nivel de atenuación del 20 al 100%
Voltaje de operación	40 - 60 V cc 250 mA
Alimentación	90 - 140 V ca
Potencia de salida	22 W
Factor de potencia	>0.9

NOTA: Consulte compatibilidad del dimmer (atenuador) a utilizar.

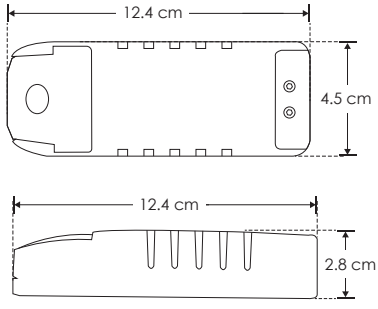

22 W | 90-140 | atenuable | 250 mA | 40-60 V cc SALIDA | IP 20 | FP >0.9 | NOM

 Ilumileds S.A. de C. V e Ingeniería electrodigital, audio, video, iluminación S.A de C.V. se reserva el derecho de modificar la información sin previo aviso y no se hace responsable por errores u omisiones en este documento.

DD6123003W

LINEA PROFESIONAL

Material	Plástico
Funciones	Driver atenuable Funciona con atenuadores tipo TRIAC con apagador, nivel de atenuación del 20 al 100%
Voltaje de operación	6 - 12 V cc 300 mA
Alimentación	90 - 140 V ca
Potencia de salida	3 W
Factor de potencia	>0.9

NOTA: Consulte compatibilidad del dimmer (atenuador) a utilizar.

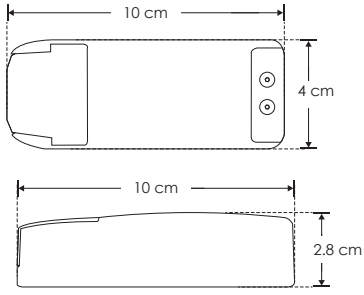

3 W | 90-140 | atenuable | 300 mA | 6-12 V cc SALIDA | NOM | IP 20 | FP >0.9

DD9243007W

LINEA PROFESIONAL

Material	Plástico
Funciones	Driver atenuable Funciona con atenuadores tipo TRIAC con apagador, nivel de atenuación del 20 al 100%
Voltaje de operación	9 - 24 V cc 300 mA
Alimentación	90 - 140 V ca
Potencia de salida	7 W
Factor de potencia	>0.9

NOTA: Consulte compatibilidad del dimmer (atenuador) a utilizar.

7 W | 90-140 | 300 mA | 9-24 V cc SALIDA | atenuable | FP >0.9 | IP 20 | NOM

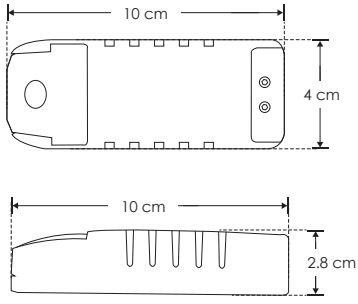

DD254230010W

LINEA PROFESIONAL

Material	Plástico
Funciones	Driver atenuable Funciona con atenuadores tipo TRIAC con apagador, nivel de atenuación del 20 al 100%
Voltaje de operación	25 - 42 V cc 300 mA
Alimentación	100 - 130 V ca
Potencia de salida	10 W
Factor de potencia	>0.9

NOTA: Consulte compatibilidad del dimmer (atenuador) a utilizar.

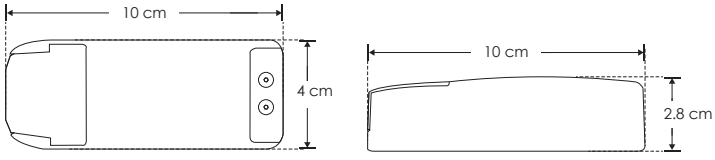

10 W | 100-130 | atenuable | 300 mA | 25-42 V cc SALIDA | IP 20 | FP >0.9 | NOM

Ilumileds S.A. de C. V e Ingeniería electrodigital, audio, video, iluminación S.A de C.V. se reserva el derecho de modificar la información sin previo aviso y no se hace responsable por errores u omisiones en este documento.

DD204030012W

LINEA PROFESIONAL

Material	Plástico
Funciones	Driver atenuable Funciona con atenuadores tipo TRIAC con apagador, nivel de atenuación del 20 al 100%
Voltaje de operación	20 - 40 V cc 300 mA
Alimentación	90 - 140 V ca
Potencia de salida	12 W
Factor de potencia	>0.9

NOTA: Consulte compatibilidad del dimmer (atenuador) a utilizar.

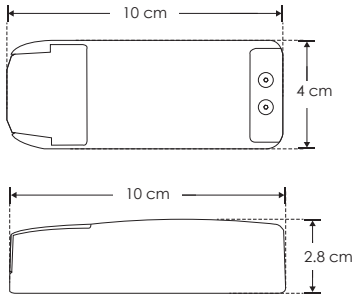

12 W | 90-140 | atenuable | 300 mA | 20-40 V cc SALIDA | NOM | IP 20 | FP >0.9

DD407030018W

LINEA PROFESIONAL

Material	Plástico
Funciones	Driver atenuable Funciona con atenuadores tipo TRIAC con apagador, nivel de atenuación del 20 al 100%
Voltaje de operación	40 - 70 V cc 300 mA
Alimentación	90 - 140 V ca
Potencia de salida	18 W
Factor de potencia	>0.9

NOTA: Consulte compatibilidad del dimmer (atenuador) a utilizar.

18 W | 90-140 | 300 mA | 40-70 V cc SALIDA | atenuable | FP >0.9 | IP 20 | NOM

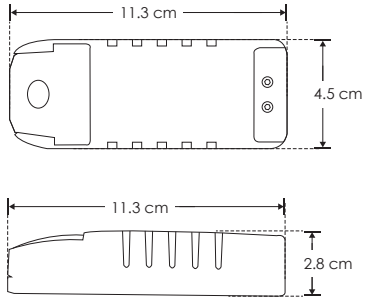

DD92660015W

LINEA PROFESIONAL

Material	Plástico
Funciones	Driver atenuable Funciona con atenuadores tipo TRIAC con apagador, nivel de atenuación del 20 al 100%
Voltaje de operación	9 - 26 V cc 600 mA
Alimentación	90 - 140 V ca
Potencia de salida	15 W
Factor de potencia	>0.9

NOTA: Consulte compatibilidad del dimmer (atenuador) a utilizar.

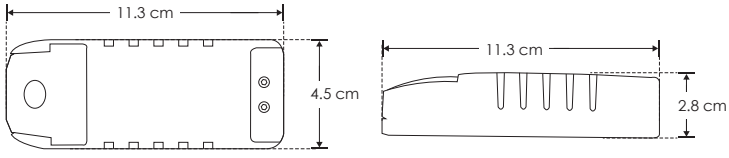

15 W | 90-140 | atenuable | 600 mA | 9-26 V cc SALIDA | IP 20 | FP >0.9 | NOM

 Ilumileds S.A. de C. V e Ingeniería electrodigital, audio, video, iluminación S.A de C.V. se reserva el derecho de modificar la información sin previo aviso y no se hace responsable por errores u omisiones en este documento.

DD204060020W

LINEA PROFESIONAL

Material	Plástico
Funciones	Driver atenuable Funciona con atenuadores tipo TRIAC con apagador, nivel de atenuación del 20 al 100%
Voltaje de operación	20 - 40 V cc 600 mA
Alimentación	90 - 140 V ca
Potencia de salida	20 W
Factor de potencia	>0.9

NOTA: Consulte compatibilidad del dimmer (atenuador) a utilizar.

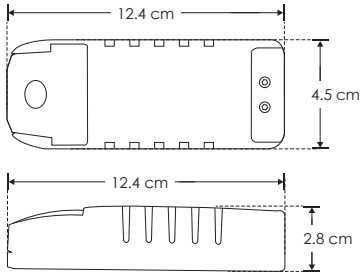

20 W | 90-140 | atenuable | 600 mA | 20-40 V cc SALIDA | NOM | IP 20 | FP >0.9

DD406050035W

LINEA PROFESIONAL

Material	Plástico
Funciones	Driver atenuable Funciona con atenuadores tipo TRIAC con apagador, nivel de atenuación del 20 al 100%
Voltaje de operación	40 - 60 V cc 500 mA
Alimentación	90 - 140 V ca
Potencia de salida	35 W
Factor de potencia	>0.9

NOTA: Consulte compatibilidad del dimmer (atenuador) a utilizar.

90-140 | 40-60 V cc SALIDA | 35 W | FP >0.9 | atenuable | 500 mA | IP 20 | NOM

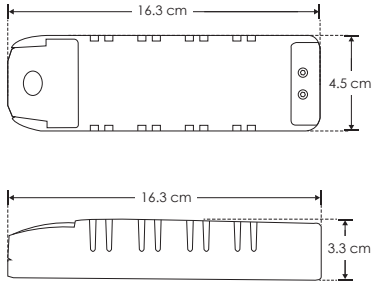

ILUDRIVEME40W

LINEA PROFESIONAL

Material	Aluminio y Plástico
Funciones	Driver de emergencia para luminarios de LEDs de 3 W hasta 40 W con driver externo Incluye batería de respaldo de hasta 120 minutos
Voltaje de operación	3 - 75 V cc 60 mA
Alimentación	85 - 265 V ca
Potencia de salida	3 - 40 W

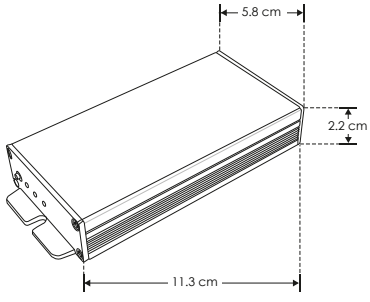

3-40 W | 85-265 | 60 mA | 3-75 V cc SALIDA | IP 30 | NOM

DRIVERS Y CONTROLES

Ilumileds S.A. de C. V e Ingeniería electrodigital, audio, video, iluminación S.A de C.V. se reserva el derecho de modificar la información sin previo aviso y no se hace responsable por errores u omisiones en este documento.

WS-K1008-12

LINEA PROFESIONAL

Material	Plástico
Funciones	Dimmer manual para tira extraplana de LEDs monocromática control rotatorio. Modo de atenuación PWM
Alimentación	12 V cc / 24 V cc
Potencia de salida	72 W - 12 V cc / 144 W - 24 V cc

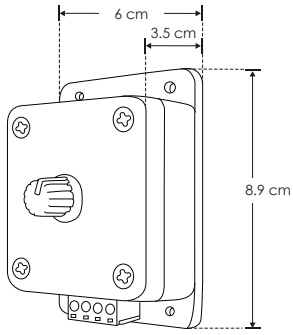

72 W | 12 V cc SALIDA | 144 W | 24 V cc SALIDA | IP 20 | NOM

SWTOUCH1224VDC

LINEA PROFESIONAL

Material	Aluminio
Funciones	Dimmer touch con apagado para tira de LEDs monocromática. Modo de atenuación PWM
Alimentación	12 V cc / 24 V cc
Potencia de salida	72 W - 12 V cc / 144 W - 24 V cc

72 W | 12 V cc SALIDA | 144 W | 24 V cc SALIDA | IP 20

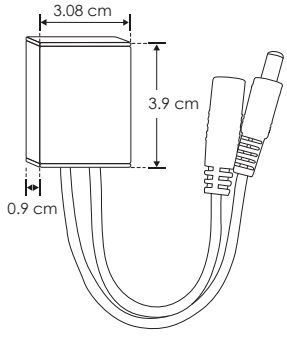

LT12DIM10V

LINEA PROFESIONAL

Material	Aluminio
Funciones	Dimmer para tira extraplana monocromática señal 0 - 10 V cc compatible con sistemas inteligentes
Alimentación	5 V cc / 12 V cc / 24 V cc
Potencia de salida	30 W - 5 Vcc / 72 W - 12 V cc / 144 W - 24 V cc
Características	Puede controlarse desde equipos con salida analógica de 0 - 10 V cc

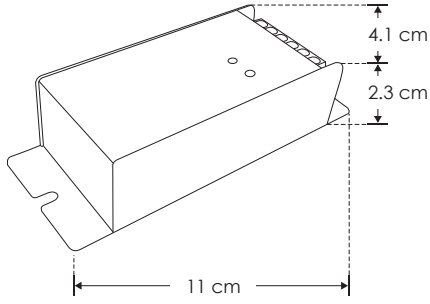

30 W | 5 V cc SALIDA | 72 W | 12 V cc SALIDA | IP 20 | 144 W | 24 V cc SALIDA

 Ilumileds S.A. de C. V e Ingeniería electrodigital, audio, video, iluminación S.A de C.V. se reserva el derecho de modificar la información sin previo aviso y no se hace responsable por errores u omisiones en este documento.

LT70112A010V

LINEA PROFESIONAL

Material	Plástico
Funciones	Dimmer para tira extraplana monocromática señal 0 - 10 V cc compatible con sistemas inteligentes e interruptores tipo push
Alimentación	5 - 24 V cc
Potencia de salida	60 W - 5 V cc / 144 W - 12 V cc / 288 W - 24 Vcc

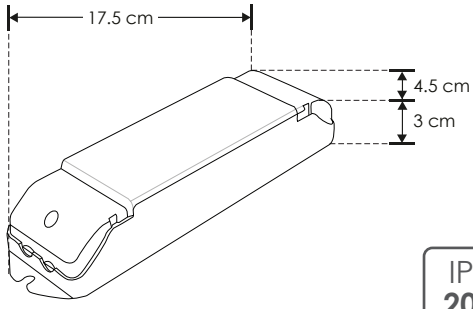

60 W | 5 V cc SALIDA | 144 W | 12 V cc SALIDA | IP 20 | 288 W | 24 V cc SALIDA

LDAP06

LINEA PROFESIONAL

Material	Aluminio
Funciones	Amplificador de señal para tira extraplana de LED monocromática
Alimentación	12 V cc / 24 V cc
Potencia de salida	72 W - 12 V / 144 W - 24 V
Características	Amplifica la señal cuando se requiere conectar más de 5 m, así como para usarse con controlador manual o inalámbrico y se desee sincronizar el mismo efecto en más de 5 m de tiras de LED y se desee sincronizar el mismo efecto en más de 5 m de tiras de LED

72 W | 12 V cc SALIDA | 24 V cc SALIDA | 144 W | IP 20

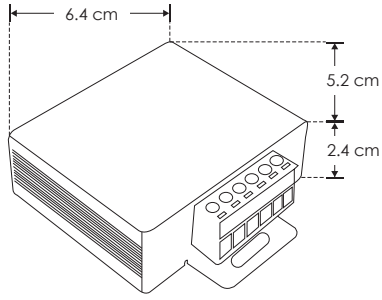

LDAM12X-A

LINEA PROFESIONAL

Material	Aluminio
Funciones	Amplificador de señal para tira extraplana de LED RGB
Alimentación	12 V cc / 24 V cc
Potencia de salida	72 W - 12 V / 144 W - 24 V
Características	Amplifica la señal cuando se requiere conectar más de 5 m, así como para usarse con controlador manual o inalámbrico y se desee sincronizar el mismo efecto en más de 5 m de tiras de LED

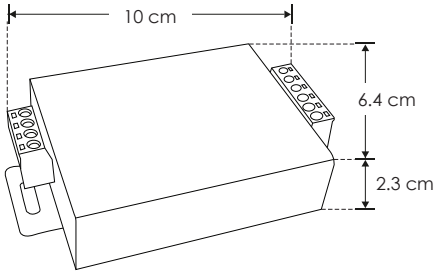

72 W | 12 V cc SALIDA | 144 W | 24 V cc SALIDA | IP 20

Ilumileds S.A. de C. V e Ingeniería electrodigital, audio, video, iluminación S.A de C.V. se reserva el derecho de modificar la información sin previo aviso y no se hace responsable por errores u omisiones en este documento.

WSCONIR24B

LINEA PROFESIONAL

Material	Plástico
Funciones	Controlador inalambrico infrarrojo para tira extraplana de LED RGB, escenas programadas.
Alimentación	12 V cc / 24 V cc
Potencia de salida	60 W - 12 V cc / 120 W - 24 V cc
Características	Utilizado para controlar tiras de LEDs extraplanas o luminarios RGB de voltaje constante, hacer cambios de color y reproducir escenas pre-programas

NOTA: Incluye conector 4 pines macho y conector 5.1 macho.

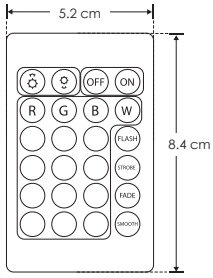

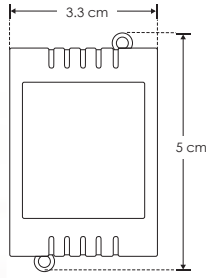

60 W | 12 V cc SALIDA | 120 W | 24 V cc SALIDA | IP 20 | NOM

LTCTR I - A

LINEA PROFESIONAL

Material	Aluminio
Funciones	Controlador inalambrico radio frecuencia para tira extraplana de LED RGB, escenas programadas
Alimentación	12 V cc / 24 V cc
Potencia de salida	72 W - 12 V cc / 144 W - 24 V cc
Características	Utilizado para controlar tiras de LEDs extraplanas o luminarios RGB de voltaje constante, hacer cambios de color y reproducir escenas pre-programas

72 W | 12 V cc SALIDA | 144 W | 24 V cc SALIDA | IP 20 | NOM

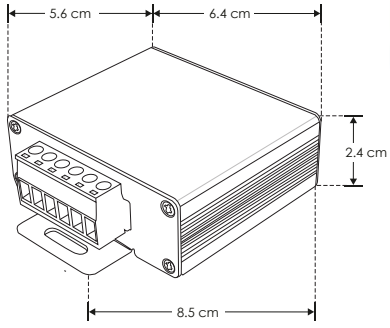

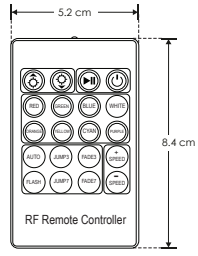

ILURGBWWIFI

LINEA PROFESIONAL

Material	Plástico
Funciones	Controlador inalámbrico vía WIFI para tira de LED RGB y RGBW
Alimentación	5 - 24 V cc, 96 W máx.
Potencia de salida	84 W - 12 V cc / 96 W - 24 V cc

NOTA: Puede ser controlado con la aplicación de descarga gratuita Magic Home para Android y iOS.

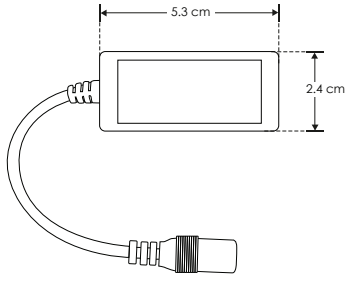

RGBW 4 en 1 | 84 W | 12 V cc SALIDA | 96 W | 24 V cc SALIDA | NOM | IP 20

 Ilumileds S.A. de C. V e Ingeniería electrodigital, audio, video, iluminación S.A de C.V. se reserva el derecho de modificar la información sin previo aviso y no se hace responsable por errores u omisiones en este documento.

ACCONCCT127V

Material	Plástico
Funciones	Fuente de alimentación para tira de LED NONWIRE™ CCT ACTL2835CCT120R
Alimentación	127 V ca
Potencia de salida	210 W (máx. 30 m de tira de LEDs)
Características	Cambio de temperatura de color y atenuable vía WIFI

NOTA: Puede ser controlado con la aplicación de descarga gratuita Tuya Smart para Android o iOS.

2 700 K — 4 100 K — 5 500 K

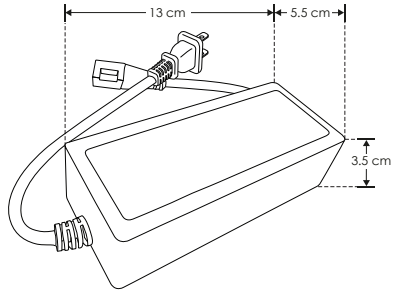

210 W MAX — 127 — 127 V cc SALIDA — IP 20 — atenuable — NOM

Ilumileds S.A. de C. V e Ingeniería electrodigital, audio, video, iluminación S.A de C.V. se reserva el derecho de modificar la información sin previo aviso y no se hace responsable por errores u omisiones en este documento.

ILUAMPRGBW

LINEA PROFESIONAL

Material	Aluminio
Funciones	Amplificador de señal para tira extraplana de LED RGBW
Alimentación	12 V cc / 24 V cc
Potencia de salida	288 W - 12 V / 576 W - 24 V
Características	Amplifica la señal cuando se requiere conectar más de 5 m, así como para usarse con controlador manual o inalámbrico y se desee sincronizar el mismo efecto en más de 5 m de tiras de LED

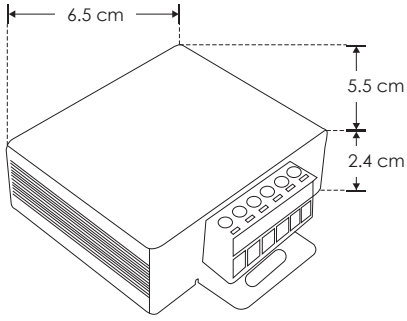

288 W | 12 V cc SALIDA | 24 A | 576 W | 24 V cc SALIDA | NOM | IP 20 | RGBW 4 en 1

ILUDMX512RGBW

LINEA PROFESIONAL

Material	Aluminio
Funciones	Control DMX para tira extraplana de LED RGBW
Alimentación	12 V cc / 24 V cc
Potencia de salida	192 W - 12 V / 384 W - 24 V (16 A máx.)
Características	Utilizado para controlar tira de LED RGBW cuando es necesario recibir señal DMX desde una consola o interfaz

192 W | 12 V cc SALIDA | 16 A | 384 W | 24 V cc SALIDA | IP 20 | DMX | RGBW 4 en 1 | NOM

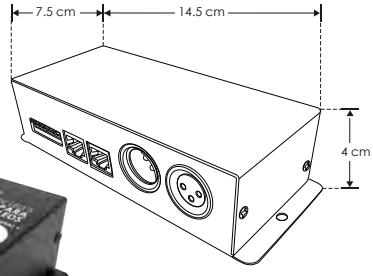

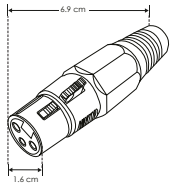

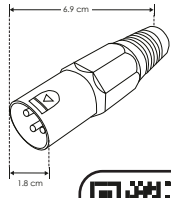

ILUCON2GRGBW

LINEA PROFESIONAL

Material	Plástico
Funciones	Controlador para tira extraplana de LED RGBW o luminarios RGBW de voltaje constante. Transmision radio-frecuencia 2.4 GHZ
Alimentación	12 V cc / 24 V cc (24 A máx.)
Potencia de salida	288 W - 12 V / 576 W - 24 V
Características	Utilizado para controlar tiras de LED extraplanas RGBW, hacer cambios de color y reproducir escenas pre-programadas

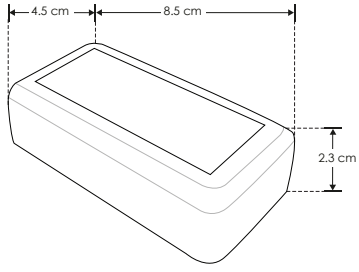

288 W | 12 V cc SALIDA | 24 A | 576 W | 24 V cc SALIDA | 2.4 GHZ | IP 20 | RGBW 4 en 1 | NOM

 Ilumileds S.A. de C. V e Ingeniería electrodigital, audio, video, iluminación S.A de C.V. se reserva el derecho de modificar la información sin previo aviso y no se hace responsable por errores u omisiones en este documento.

ACCONTLRGBRF

LINEA PROFESIONAL

Material	Control plástico, receptor de aluminio
Funciones	Controlador de señal para tira de LED NONWIRE™ RGB V ca
Modo de conexión	Ánodo común (Tira de LED RGB V ca)
Alimentación	127 V ca
Voltaje de salida	127 V cc
Potencia de salida	1 000 W máximo por 3 canales hasta 50 m
Caracteristicas	Utilizado para controlar tira de LEDs RGB NONWIRE™, hacer cambios de color y reproducir escenas pre-programadas

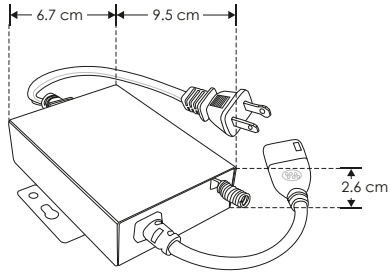

1 000 W MAX | 127 | 127 V cc SALIDA | IP 20 | RGB | NOM

DRIVERS Y CONTROLES

ACLEDKH1RGBDMX

LINEA PROFESIONAL

Material	Aluminio
Funciones	Controlador de señal para tira de LED NONWIRE™ RGB V ca
Modo de conexión	Ánodo común (Tira de LED RGB V ca)
Alimentación	127 V ca
Voltaje de salida	127 V cc
Salidas	3 canales
Potencia de salida	720 W máximo por 3 canales hasta 50 m de tira
Características	Utilizado para controlar tira de LEDs RGB NONWIRE™ cuando es necesario recibir señal DMX desde una consola o interfaz, incluye escenas programadas

720 W | 127 | 127 V cc SALIDA | IP 20 | RGB | DMX | NOM

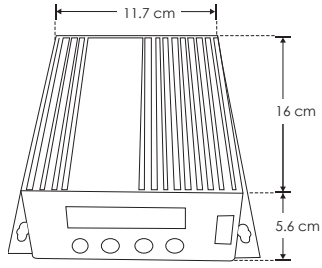

ILUIR003HAND

LINEA PROFESIONAL

Material	PCB
Funciones	Sensor IR ON-OFF activado con la mano para tira extraplana de LEDs. Alcance de detección del sensor: 5 cm
Voltaje de operación	12 V cc / 24 V cc
Carga máxima	72 W 12 V cc / 144 W 24 V cc

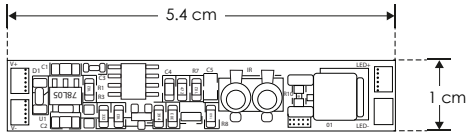

72 W | 12 V cc SALIDA | 144 W | 24 V cc SALIDA | IP 20

Ilumileds S.A. de C. V e Ingeniería electrodigital, audio, video, iluminación S.A de C.V. se reserva el derecho de modificar la información sin previo aviso y no se hace responsable por errores u omisiones en este documento.

ILUIR004DOOR

LINEA PROFESIONAL

Material	PCB
Funciones	Sensor IR ON-OFF activado con puerta para tira extraplana de LEDs. Alcance de detección del sensor: 5 cm
Voltaje de operación	12 V cc / 24 V cc
Carga máxima	72 W 12 V cc / 144 W 24 V cc

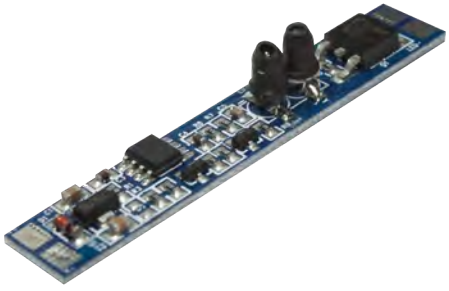

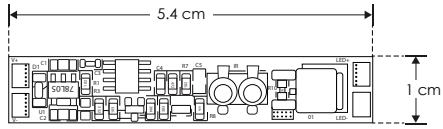

72 W | 12 V cc SALIDA | 144 W | 24 V cc SALIDA | IP 20

ILUPIRSW001

LINEA PROFESIONAL

Material	PCB
Funciones	Sensor PIR ON-OFF para tira extraplana de LEDs Incluye sensor con cable Alcance de detección del sensor: <=2 m Permanece encendido por 1 minuto
Voltaje de operación	12 V cc / 24 V cc
Carga máxima	72 W 12 V cc / 144 W 24 V cc

72 W | 12 V cc SALIDA | 144 W | 24 V cc SALIDA | IP 20

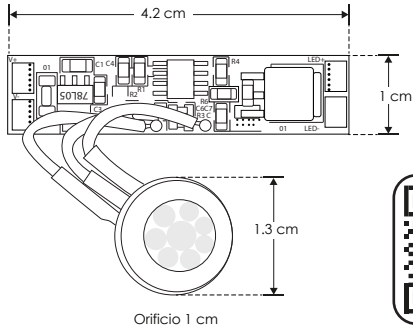

ILUDIM002HOLD

LINEA PROFESIONAL

Material	PCB
Funciones	Dimmer ON-OFF continuo para tira extraplana de LEDs Incluye LED indicador Rango de sensitividad (grueso máximo del material): 3 mm
Voltaje de operación	12 V cc / 24 V cc
Carga máxima	72 W 12 V cc / 144 W 24 V cc

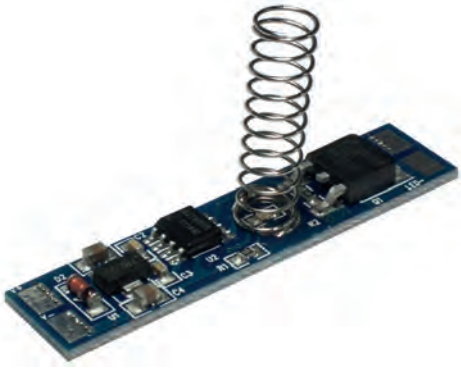

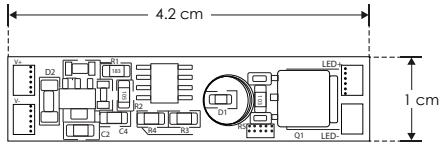

72 W | 12 V cc SALIDA | 144 W | 24 V cc SALIDA | IP 20

 Ilumileds S.A. de C. V e Ingeniería electrodigital, audio, video, iluminación S.A de C.V. se reserva el derecho de modificar la información sin previo aviso y no se hace responsable por errores u omisiones en este documento.

YDC009

LINEA PROFESIONAL

Material	Acero pintura electrostática negra
Funciones	Splitter o divisor de señal DMX, 1 entrada 4 salidas conectores XLR 3 y 5 pines, salidas optoaisladas independientes
Alimentación	127 V ca

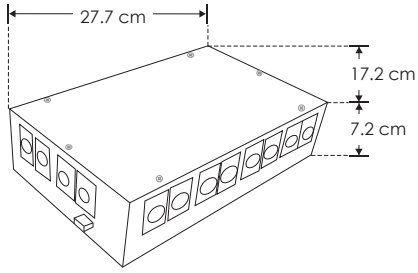

127 | IP 20 | DMX | NOM

DRIVERS Y CONTROLES

LINEA PROFESIONAL

Material	Acero pintura electrostática negra
Funciones	Controlador con 4 salidas RGB de 24 V cc, con efectos programados seleccionados vía display digital o control remoto (para modelo YLC004), o vía control DMX (para modelo YLC004S), con ventilador integrado
Alimentación	110 - 220 V ca
Potencia de salida	300 W

[Con control] **YLC004**

[Sin control] **YLC004S**

300 W | 110-220 | 24 V cc SALIDA | IP 20 | DMX | NOM

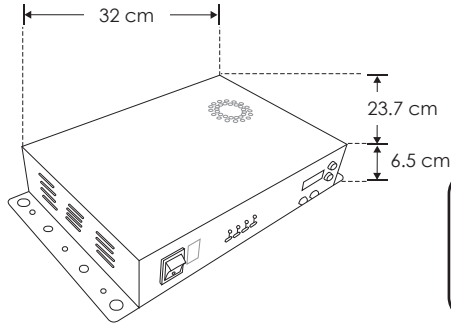

SLESAU8

LINEA PROFESIONAL

Funciones	Interfaz DMX Sunlite, 512 canales de salida, 8 contactos secos, 3 botones, display stand-alone, 32 y 64 bits

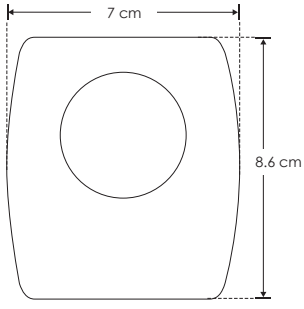

IP 20 | DMX

Ilumileds S.A. de C. V e Ingeniería electrodigital, audio, video, iluminación S.A de C.V. se reserva el derecho de modificar la información sin previo aviso y no se hace responsable por errores u omisiones en este documento.

STICKDE3

LINEA PROFESIONAL

Funciones Interfaz DMX Sunlite de sobreponer en pared, pantalla sensitiva al tacto, 1024 canales, memoria ilimitada vía mini SD, reloj calendario integrado, puerto serial RS-232, 8 contactos secos, 10 zonas independientes. Incluye fuente de poder y salida ethernet, controlada desde un Ipad o Iphone. Pantalla digital, selección de colores, dimmer, escenas, timmer, directo desde la pantalla.
Controla cualquier luminario con protocolo DMX, mediante programación de computadora (Incluye software)

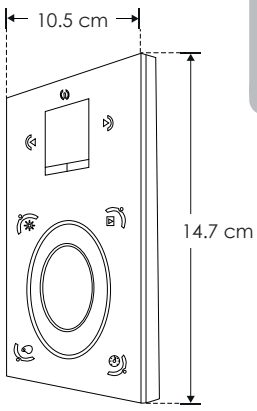

IP 20

DMX

STICKKE2

LINEA PROFESIONAL

Funciones Interfaz DMX Sunlite de sobreponer en pared, pantalla sensitiva al tacto, 1024 canales, memoria ilimitada vía mini SD, reloj calendario integrado, puerto serial RS-232, 8 contactos secos, 10 zonas independientes. Incluye fuente de poder y salida ethernet, controlada desde un Ipad o Iphone. Pantalla digital, selección de colores, dimmer, escenas, timmer, directo desde la pantalla.
Controla cualquier luminario con protocolo DMX, mediante programación de computadora (Incluye software, adaptador para tarjeta micro SD y cable USB)

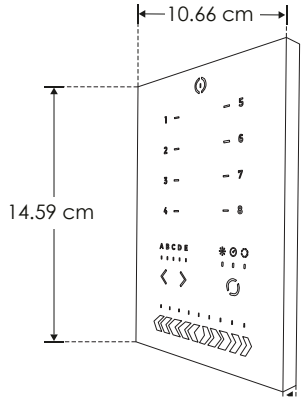

IP 20

DMX

conectores

BELDENCAT5301FE

Cable de señal belden 2 x 22 con malla (metro)

CON5.1HEMBRA

CON5.1MACHO

Conector 5.1 mm (macho / hembra dependiendo modelo) con 18 cm de cable

Ilumileds S.A. de C. V e Ingeniería electrodigital, audio, video, iluminación S.A de C.V. se reserva el derecho de modificar la información sin previo aviso y no se hace responsable por errores u omisiones en este documento.

CONECTOR 4 P-H

CONECTOR 4 P-M

Conector 4 pines (macho / hembra dependiendo modelo)

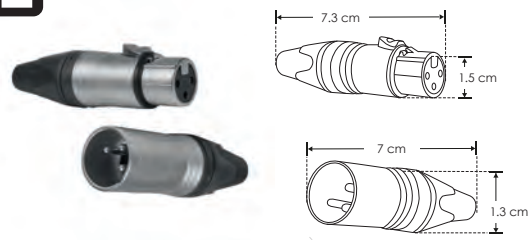

CONTIPONEUTRIKHE

CONTIPONEUTRIKMA

Conector XLR canon hembra (macho / hembra dependiendo modelo)

conectores

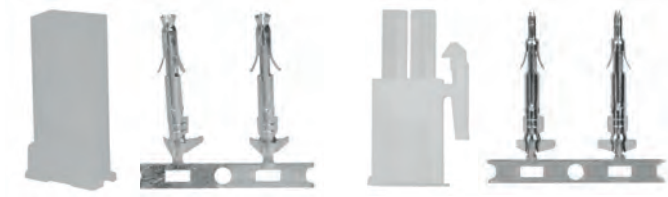

MINIAMPHEMBRA

MINIAMPMACHO

Conector (macho / hembra dependiendo modelo) mini AMP máx. 30 V cc, 5 A

MINIAMPHEMBRA130

MINIAMPMACHO130

Conector (macho / hembra dependiendo modelo) mini AMP 250 V ca 5 A

ILUPZS284-B

LINEA PROFESIONAL

Material	Plástico
Funciones	Conector Bajo voltaje con 2 orificios para sujeción, 6 salidas, 2 AMP c/u, 10 AMP totales, conexión en paralelo
Voltaje de operación	30 V cc máximo
Características	Para conectar tira de LEDs hacia un driver o fuente de poder

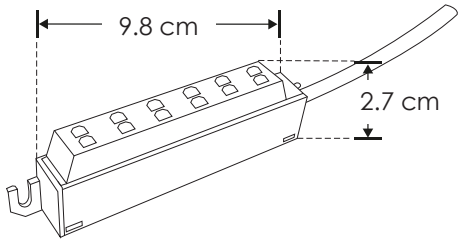

IP 20

30 V cc MAX

Ilumileds S.A. de C. V e Ingeniería electrodigital, audio, video, iluminación S.A de C.V. se reserva el derecho de modificar la información sin previo aviso y no se hace responsable por errores u omisiones en este documento.

DIAGRAMAS DE INSTALACIÓN PARA:

ILUDA5EN130W12
ILUDA5EN1100W12

ILUDA5EN130W24
ILUDA5EN160W24
ILUDA5EN1100W24
ILUDA5EN1200W24

ILUDA5EN160W1267
ILUDA5EN160W2467
ILUDA5EN11001267
ILUDA5EN11002467
ILUDA5EN12001267
ILUDA5EN12002467

CONFIGURACIÓN 0-10 V, 1-10 V

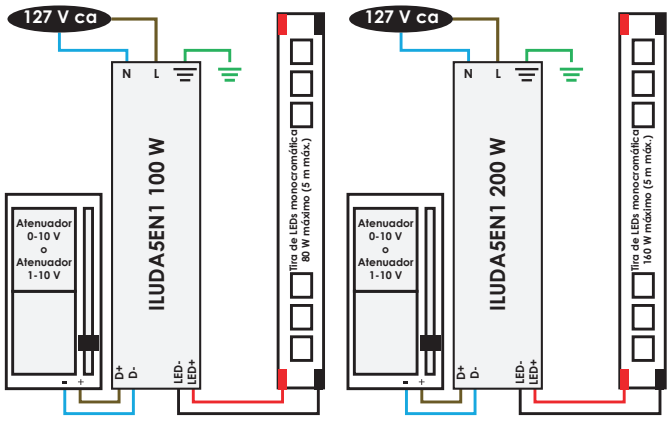

CONFIGURACIÓN CON POTENCIÓMETRO

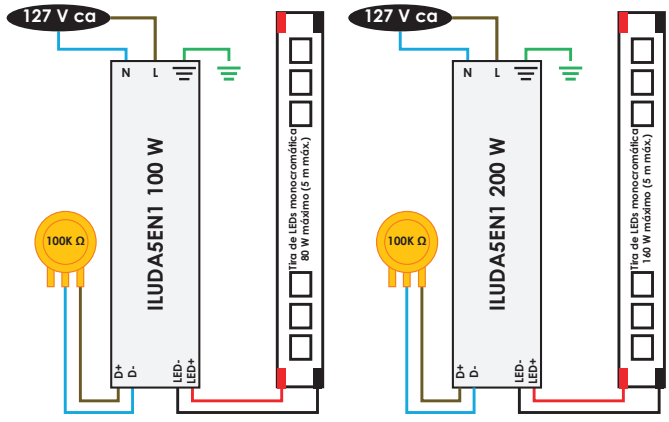

CONFIGURACIÓN CON DIMMER DE TRIAC 127 V ca

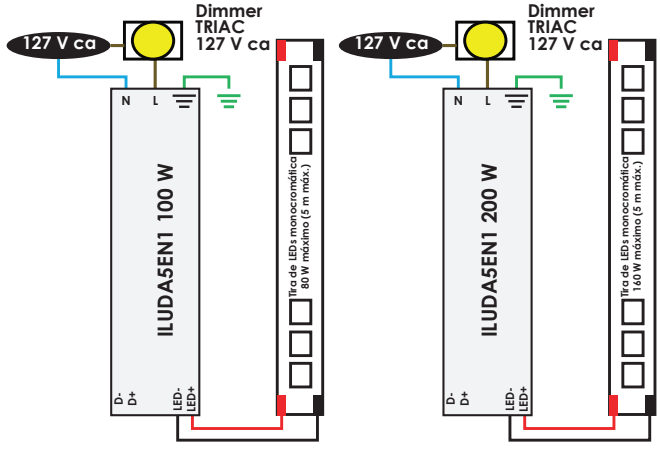

CONFIGURACIÓN CON DIMMER PWM

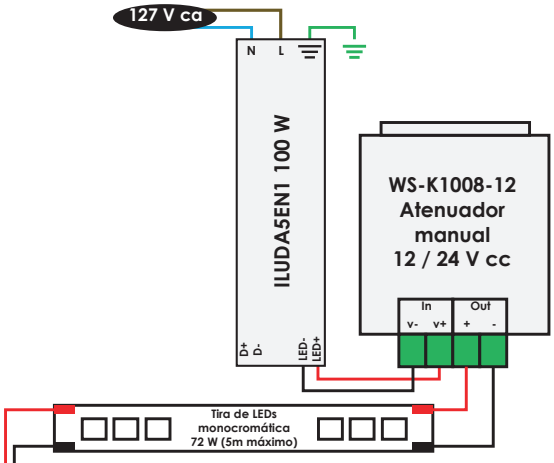

Circuito con amplificador, fuente de poder y tira

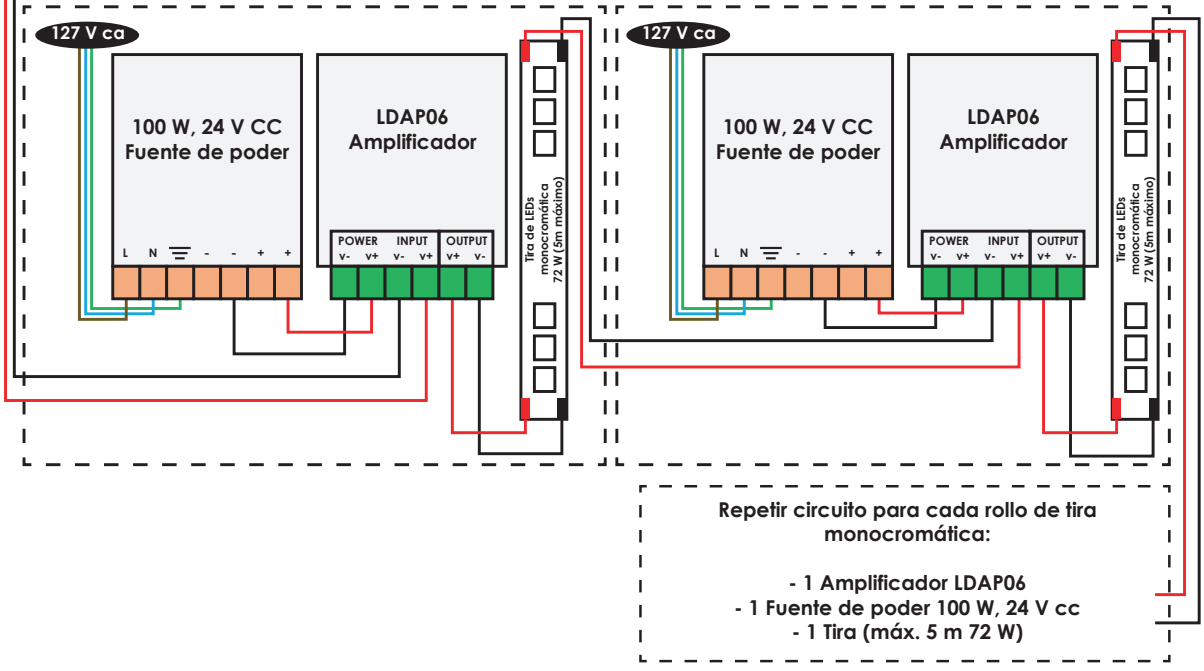

 Ilumileds S.A. de C. V e Ingeniería electrodigital, audio, video, iluminación S.A de C.V. se reserva el derecho de modificar la información sin previo aviso y no se hace responsable por errores u omisiones en este documento.

DIAGRAMA DE INSTALACIÓN PARA:

WS-K1008-12

LDAP06

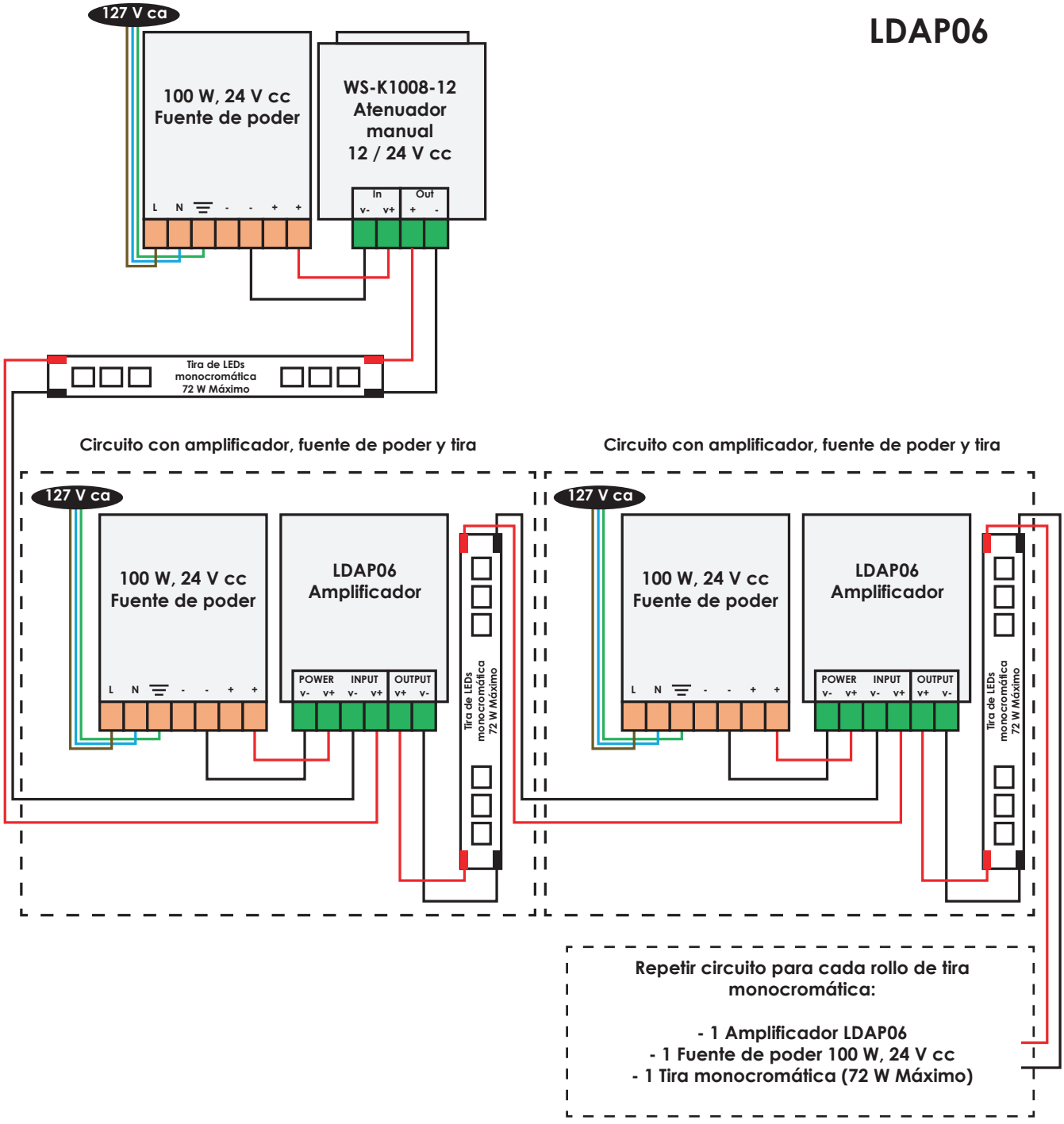

Ilumileds S.A. de C. V e Ingeniería electrodigital, audio, video, iluminación S.A de C.V. se reserva el derecho de modificar la información sin previo aviso y no se hace responsable por errores u omisiones en este documento.

DIAGRAMA DE INSTALACIÓN PARA:

LT12DIM10V

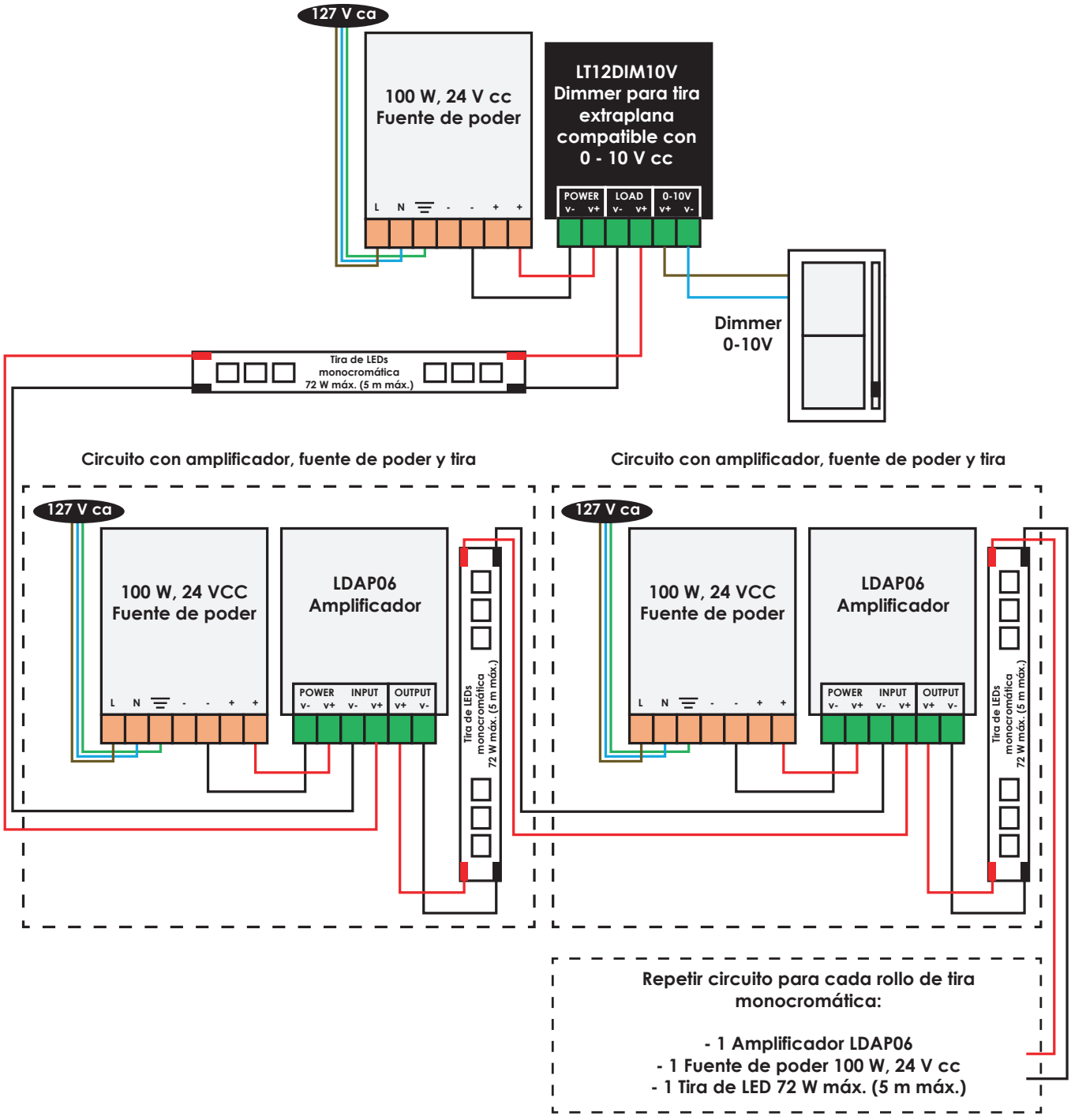

 Ilumileds S.A. de C. V e Ingeniería electrodigital, audio, video, iluminación S.A de C.V. se reserva el derecho de modificar la información sin previo aviso y no se hace responsable por errores u omisiones en este documento.

DIAGRAMA DE INSTALACIÓN PARA:

LTCTR I - A

LDAM12X-A

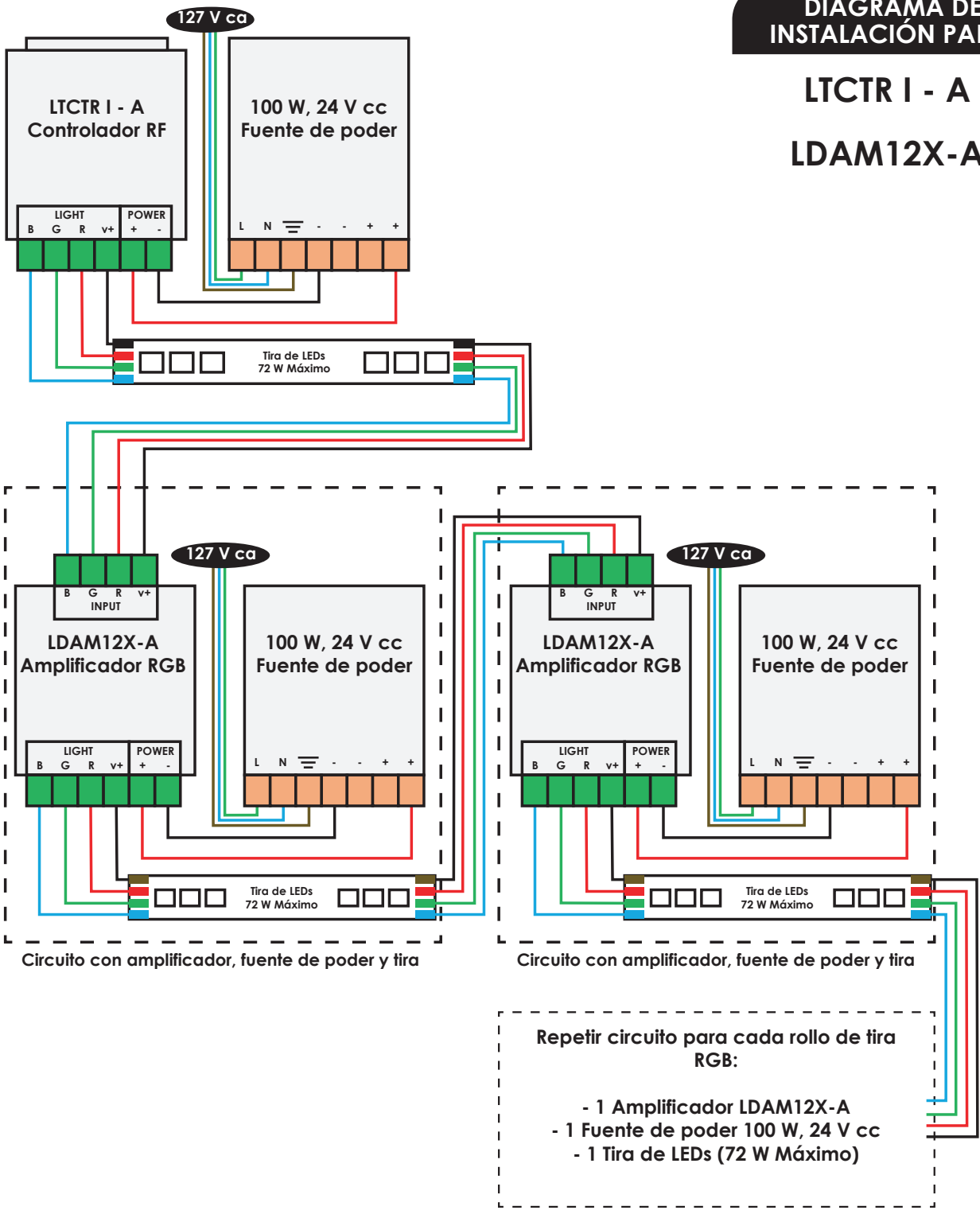

Circuito con amplificador, fuente de poder y tira

Circuito con amplificador, fuente de poder y tira

Repetir circuito para cada rollo de tira RGB:

- 1 Amplificador LDAM12X-A
- 1 Fuente de poder 100 W, 24 V cc
- 1 Tira de LEDs (72 W Máximo)

Ilumileds S.A. de C. V e Ingeniería electrodigital, audio, video, iluminación S.A de C.V. se reserva el derecho de modificar la información sin previo aviso y no se hace responsable por errores u omisiones en este documento.

DIAGRAMAS DE INSTALACIÓN PARA:

ILURGBWWIFI

Circuito con amplificador, fuente de poder y tira

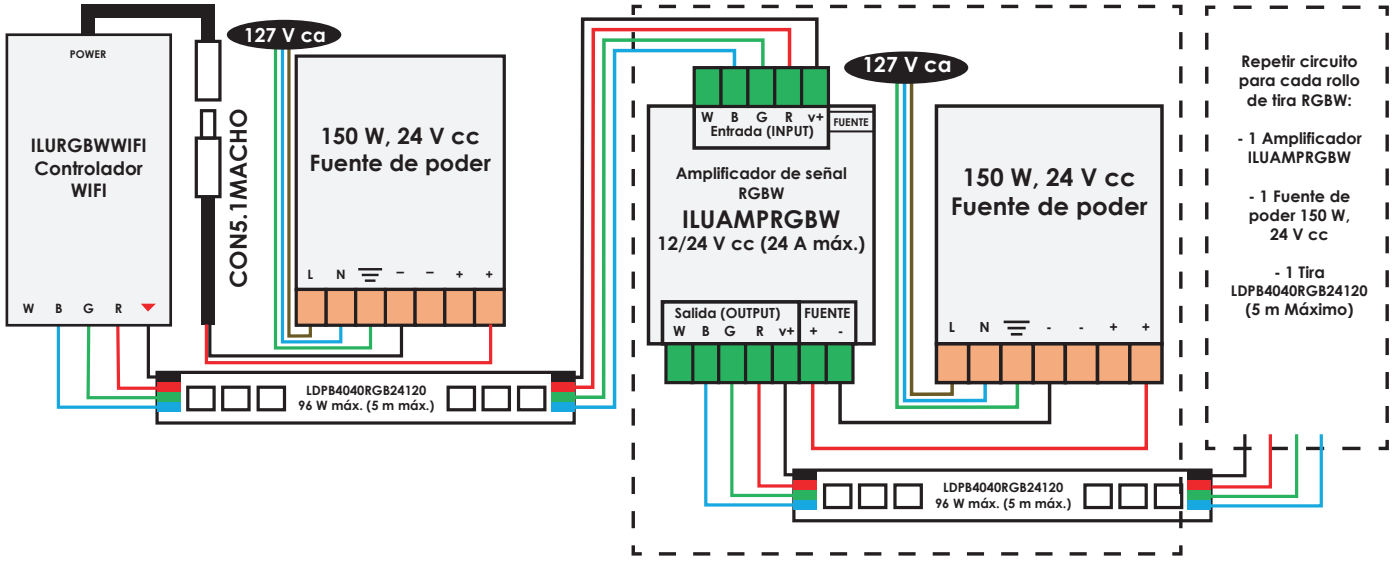

Circuito con amplificador, fuente de poder y tira

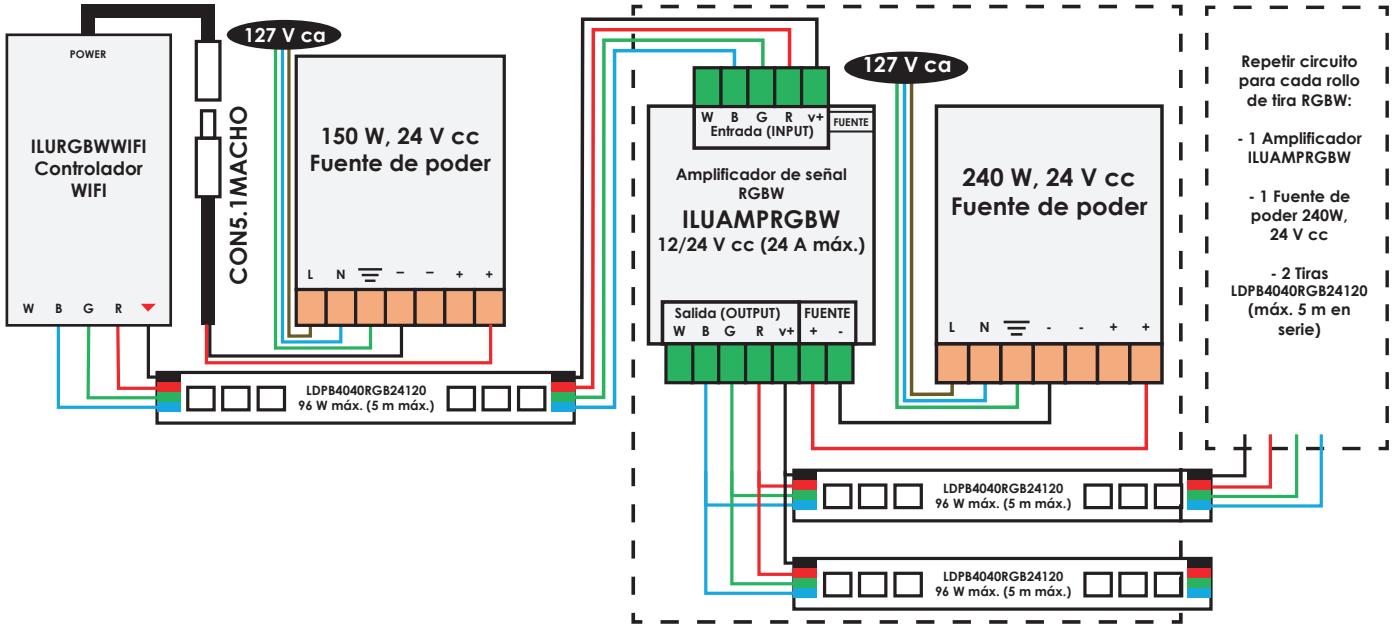

 Ilumileds S.A. de C. V e Ingeniería electrodigital, audio, video, iluminación S.A de C.V. se reserva el derecho de modificar la información sin previo aviso y no se hace responsable por errores u omisiones en este documento.

DIAGRAMAS DE INSTALACIÓN PARA: ILUCON2GRGBW ILUAMPRGBW

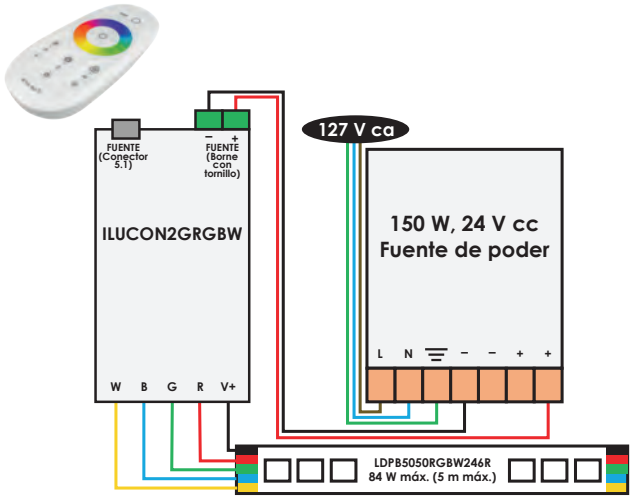

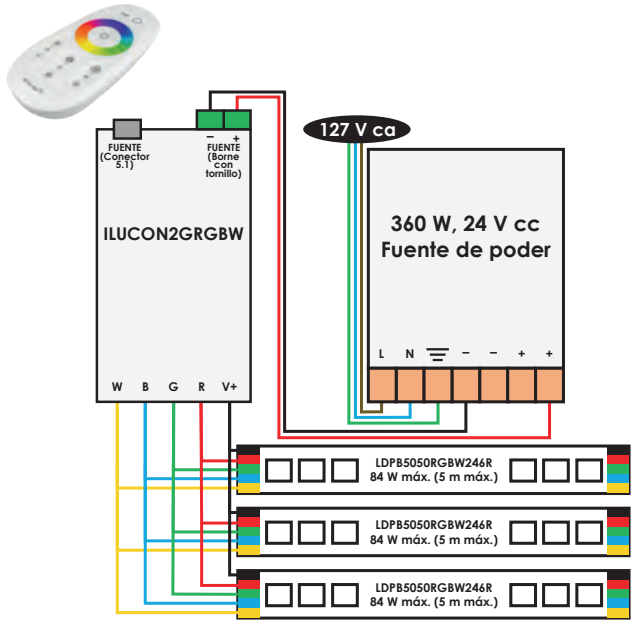

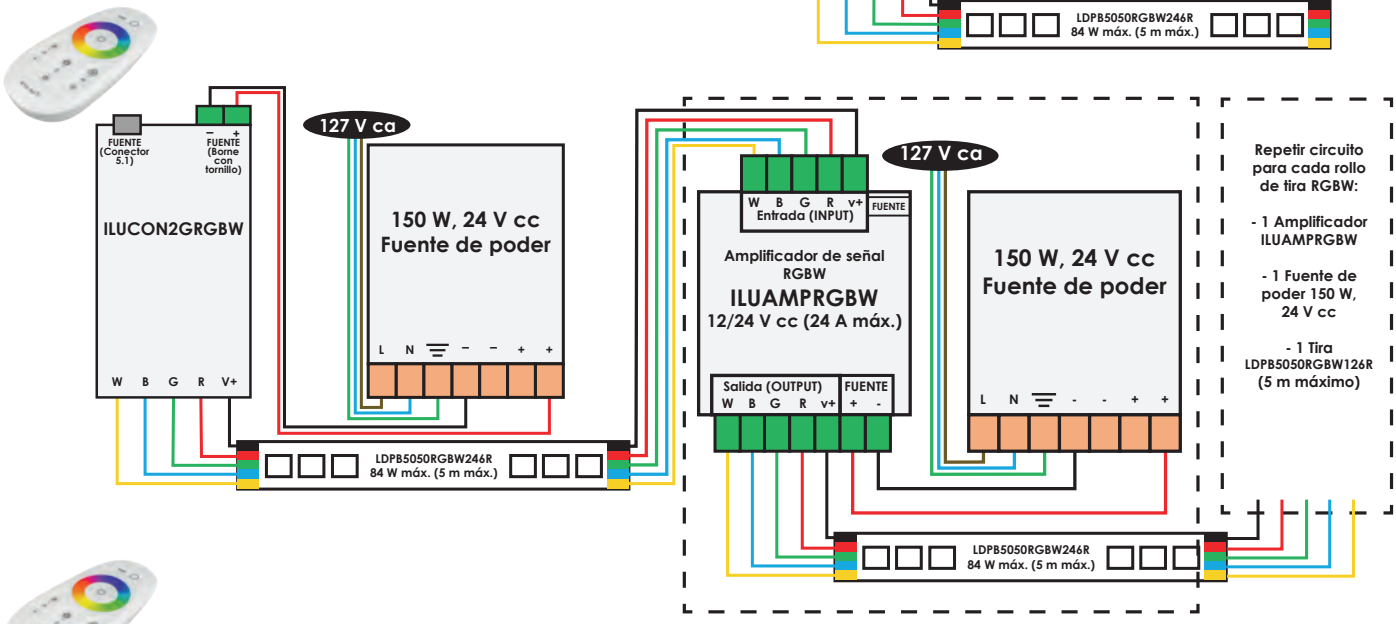

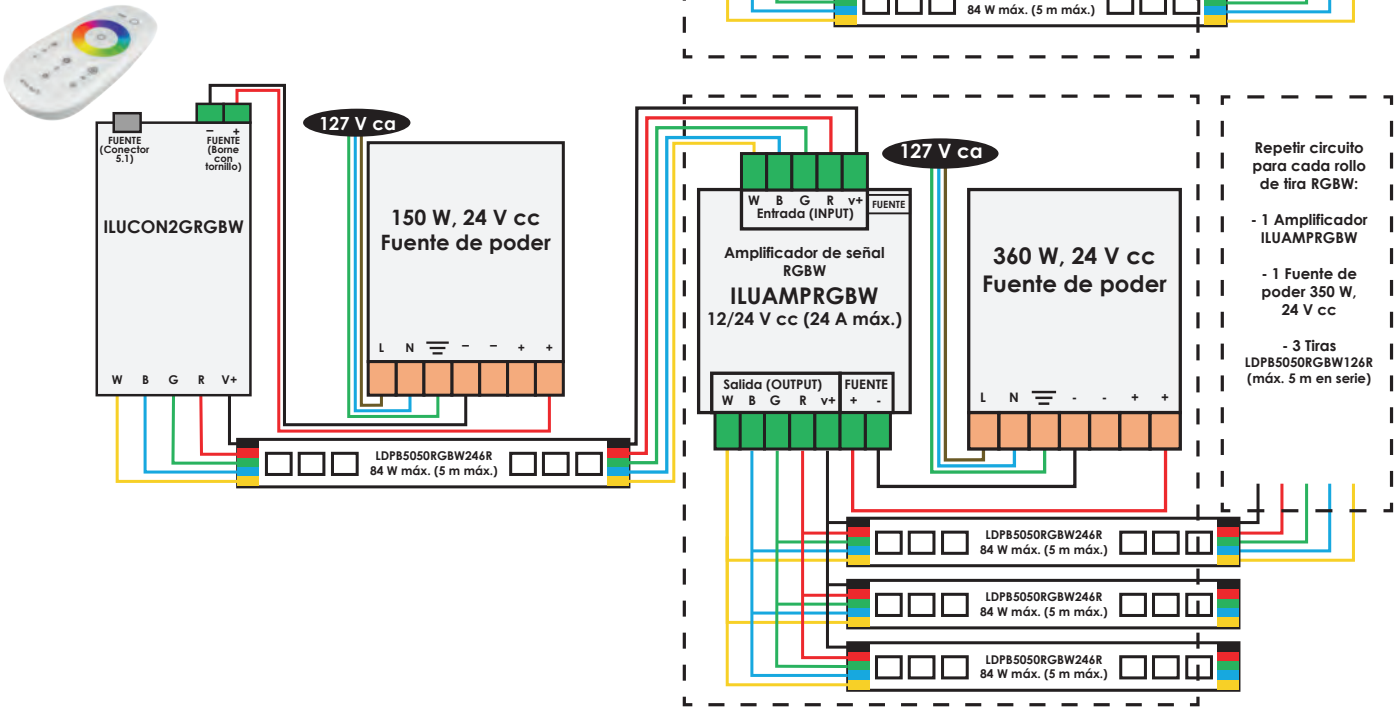

Ilumileds S.A. de C. V e Ingeniería electrodigital, audio, video, iluminación S.A de C.V. se reserva el derecho de modificar la información sin previo aviso y no se hace responsable por errores u omisiones en este documento.

DIAGRAMA DE INSTALACIÓN PARA:

ILUDIM002HOLD
ILUIR003HAND
ILUIR004DOOR
ILUPIRSW001

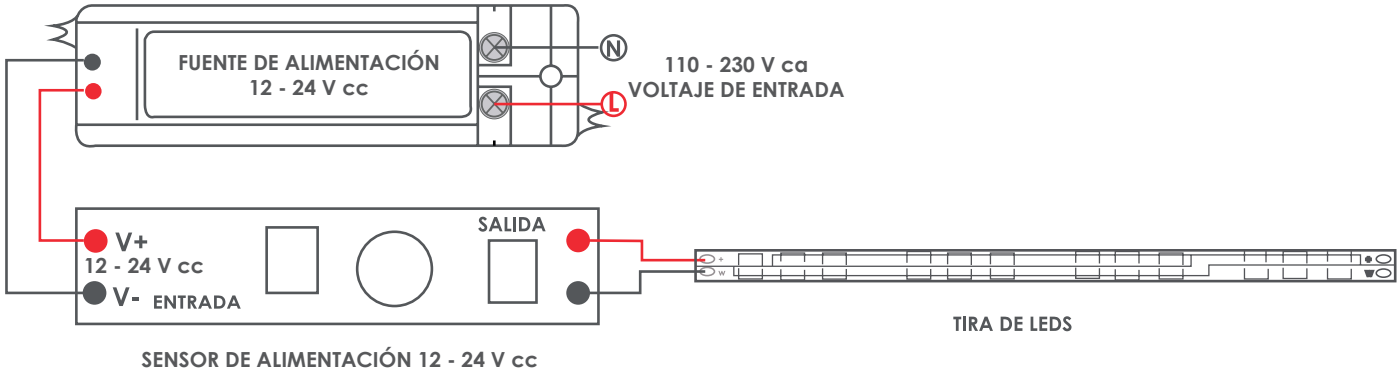

 Ilumileds S.A. de C. V e Ingeniería electrodigital, audio, video, iluminación S.A de C.V. se reserva el derecho de modificar la información sin previo aviso y no se hace responsable por errores u omisiones en este documento.

DIAGRAMA DE INSTALACIÓN PARA:

STICKDE3
ILUDMX512RGBW
YDC009

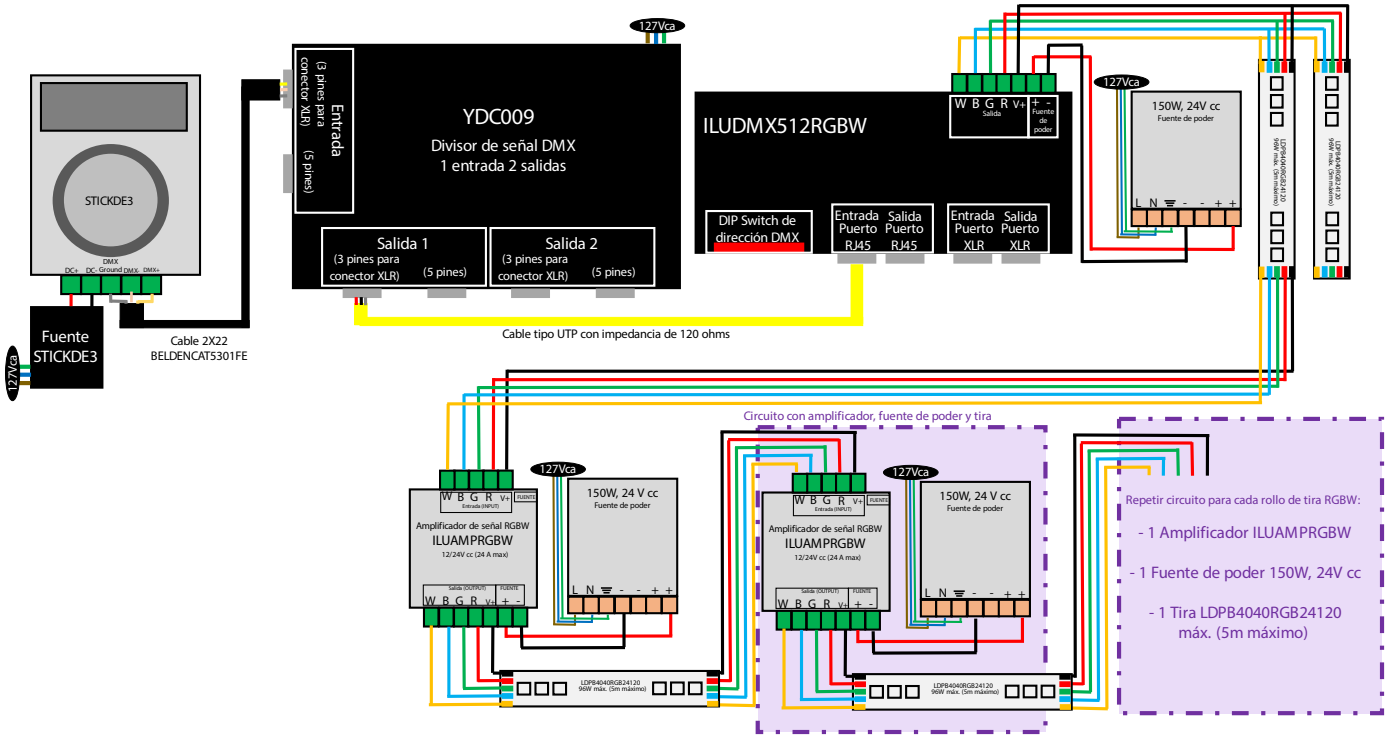

Ilumileds S.A. de C. V e Ingeniería electrodigital, audio, video, iluminación S.A de C.V. se reserva el derecho de modificar la información sin previo aviso y no se hace responsable por errores u omisiones en este documento.

NUEVOS
productos

ILU8032IP54
[Acabado blanco]
Luminario de cortesía para pared

ILU107IP54
[Acabado blanco]
Luminario de cortesía para pared

ILUPC27205WBE
[Acabado negro]
Luminario para pared

ILUPC27204WBE
[Acabado negro]
Luminario para pared

ILUPC276008WBE
[Acabado negro]
Luminario para pared

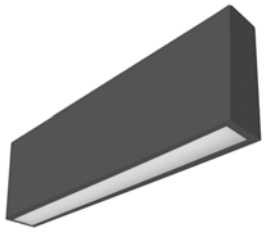

ILUPC278012WBE
[Acabado negro]
Luminario para pared

ILUPC7WSB
ILUPC7WRB
[Acabado negro]
Luminario para pared

ILUPC10WRB
ILUPC10WSB
[Acabado negro]
Luminario para pared

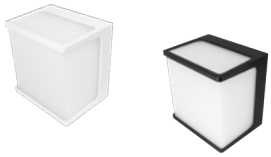

ILUWALLPC8WW
ILUWALLPC8WB
[Acabado blanco / negro]
Luminario para pared

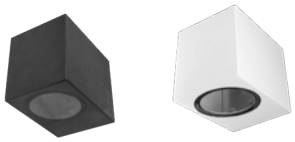

ILUPC1271SB
ILUPC1271SW
[Acabado blanco / negro]
Luminario para pared

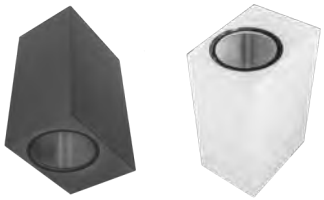

ILUPC1272SB
ILUPC1272SW
[Acabado blanco / negro]
Luminario para pared

ILUPC2LENS4WB
[Acabado negro]
Luminario para pared

ILUPC4LENS8WB
[Acabado negro]
Luminario para pared

ILUPC8663BE
ILUPC8663WE
[Acabado blanco / negro]
Luminario para pared

Capítulo 04

EXTERIORES

iLumileds®

ILUPISO2832

[Blanco cálido]

Material	Policarbonato y acero inoxidable / Housing de plástico
Lámpara	Luminario de piso
Ángulo de apertura	Efecto de luz perimetral
Color de luz	Blanco cálido
Alimentación	100 - 130 V ca
Potencia	2 W

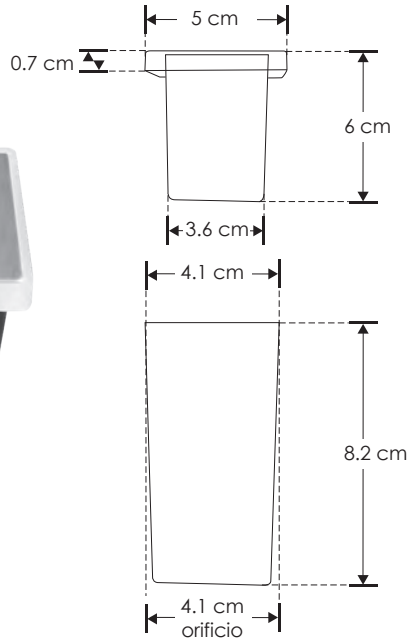

EXTERIORES

EMPOTRAR / PISO

Material	Policarbonato y acero inoxidable / Housing de plástico
Lámpara	Luminario de piso
Ángulo de apertura	Efecto de luz perimetral
Color de luz	Blanco cálido
Alimentación	100 - 130 V ca
Potencia	2 W

[Blanco cálido]

ILUPISO2833

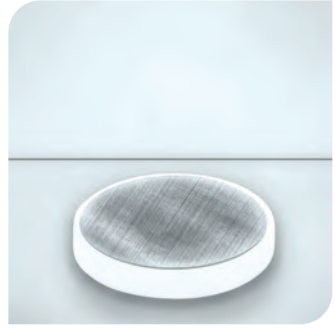

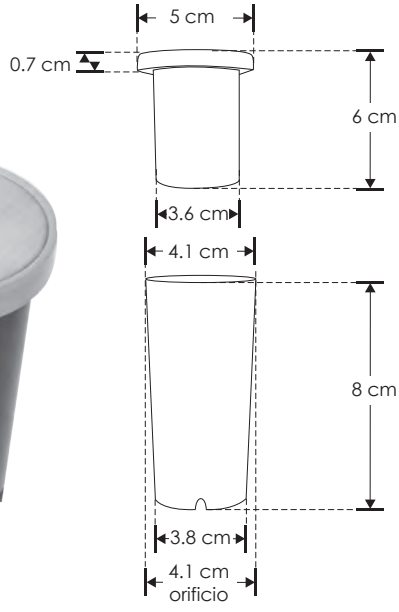

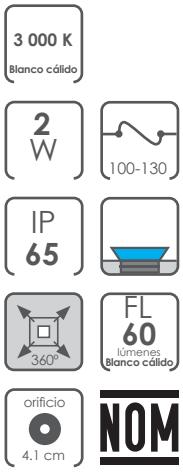

Ilumileds S.A. de C. V e Ingeniería electrodigital, audio, video, iluminación S.A de C.V. se reserva el derecho de modificar la información sin previo aviso y no se hace responsable por errores u omisiones en este documento.

ILUPISO2836 [Blanco cálido]

Material	Policarbonato y acero inoxidable / Housing de plástico
Lámpara	Luminario de piso
Ángulo de apertura	Efecto de luz perimetral
Color de luz	Blanco cálido
Alimentación	100 - 130 V ca
Potencia	2 W

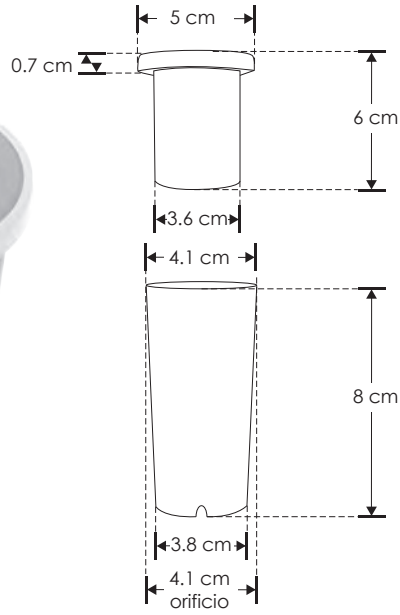

EMPOTRAR / PISO / PARED

Material	Aluminio / Housing de plastico
Lámpara	Luminario de piso ó pared
Ángulo de apertura	1 salida simétrica/ 2 salidas simétricas / 4 salidas simétricas
Color de luz	Blanco cálido
Alimentación	85 - 265 V ca
Potencia	3 W

[1 salida (Blanco cálido)] **ILUPISO13WWW**

[2 salidas (Blanco cálido)] **ILUPISO23WWW**

[4 salidas (Blanco cálido)] **ILUPISO43WWW**

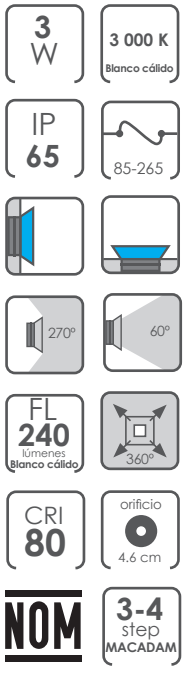

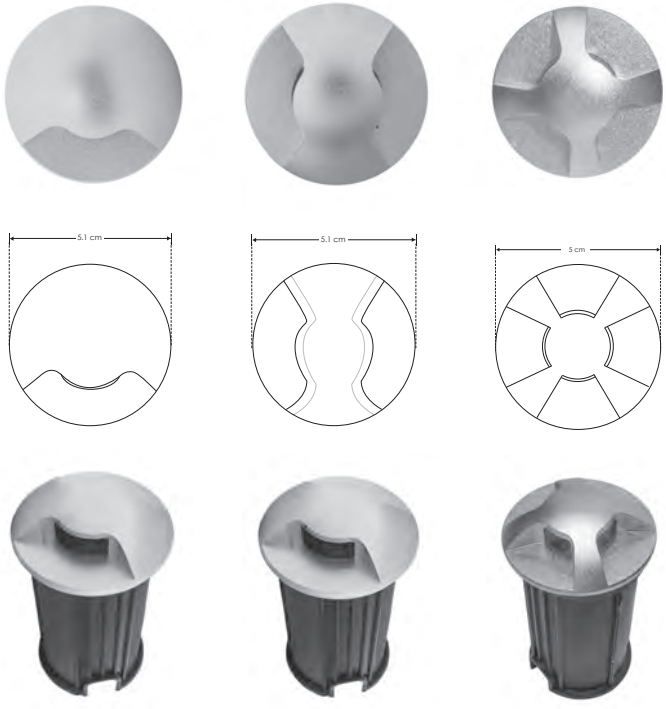

1 salida 2 salidas 4 salidas

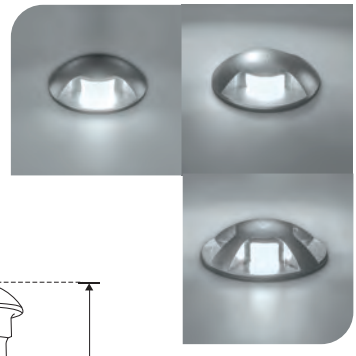

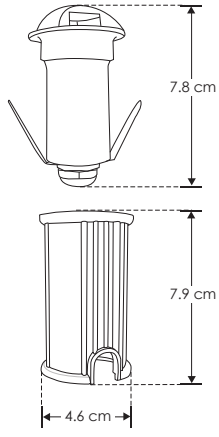

EXTERIORES

Ilumileds S.A. de C. V e Ingeniería electrodigital, audio, video, iluminación S.A de C.V. se reserva el derecho de modificar la información sin previo aviso y no se hace responsable por errores u omisiones en este documento.

ILUEPL05W

[Blanco cálido]

Material	Aluminio / Housing de plastico
Lámpara	Luminario de piso
Ángulo de apertura	120°
Color de luz	Blanco cálido
Alimentación	85 - 265 V ca
Potencia	0.5 W

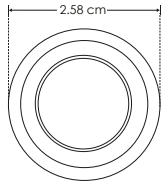

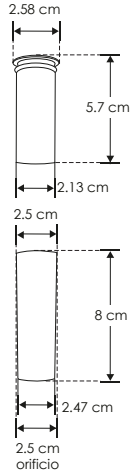

3 000 K Blanco cálido
0.5 W
85-265
IP 65
120°
FL 35 lúmenes Blanco cálido
orificio 2.5 cm
CRI 80
3-4 step MACADAM
NOM

EMPOTRAR / PISO

Material	Aluminio / Housing de plastico
Lámpara	Luminario de piso
Ángulo de apertura	120°
Color de luz	Blanco cálido
Alimentación	85 - 265 V ca
Potencia	1 W

[Blanco cálido]

ILUEPL1W

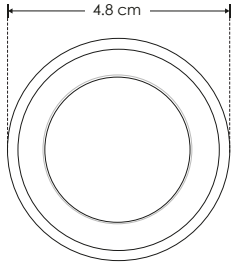

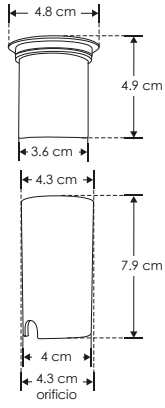

3 000 K Blanco cálido
1 W
85-265
IP 65
120°
FL 70 lúmenes Blanco cálido
orificio 4.3 cm
CRI 80
3-4 step MACADAM
NOM

EXTERIORES

Ilumileds S.A. de C. V e Ingeniería electrodigital, audio, video, iluminación S.A de C.V. se reserva el derecho de modificar la información sin previo aviso y no se hace responsable por errores u omisiones en este documento.

ILUEP1WWW

[Blanco cálido]

Material	Aluminio / Housing de plástico
Lámpara	Luminario de piso
Ángulo de apertura	120º
Color de luz	Blanco cálido
Alimentación	85 - 265 V ca
Potencia	1 W

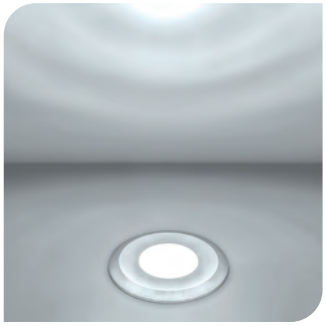

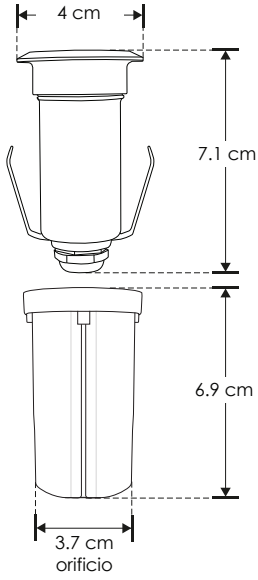

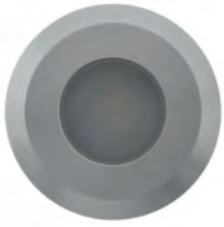

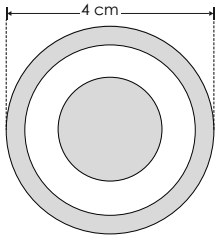

1 W
85-265
IP 65
120º
FL 80 lúmenes Blanco cálido
orificio 3.7 cm
IES Archivo Fotométrico
3 000 K Blanco cálido
3-4 step MACADAM
CRI 80
NOM

EMPOTRAR / PISO

Material	Aluminio / Housing de plástico
Lámpara	Luminario de piso
Ángulo de apertura	120º
Color de luz	Blanco cálido
Alimentación	85 - 265 V ca
Potencia	3 W

[Blanco cálido]

ILUEP3WWW

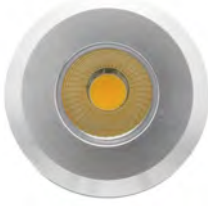

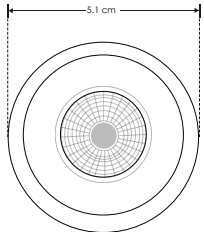

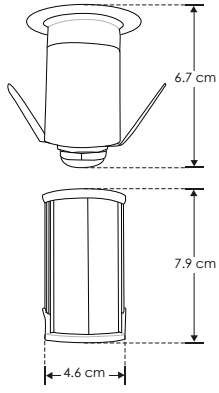

3 000 K Blanco cálido
3 W
85-265
IP 65
120º
FL 240 lúmenes Blanco cálido
orificio 4.6 cm
CRI 80
3-4 step MACADAM
NOM

EXTERIORES

Ilumileds S.A. de C. V e Ingeniería electrodigital, audio, video, iluminación S.A de C.V. se reserva el derecho de modificar la información sin previo aviso y no se hace responsable por errores u omisiones en este documento.

ILUMXD1001GU10

Material	Acero inoxidable / Housing de plastico
Base	GU10
Lámpara	Luminario de piso
Alimentación	100 - 240 V ca
Potencia	50 W max.

NOTA: No incluye lámpara.

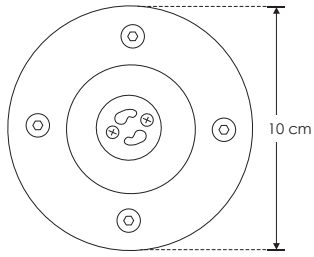

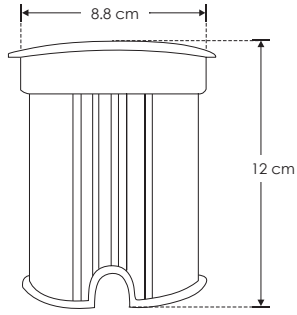

EXTERIORES

EMPOTRAR / PISO

Material	Acero inoxidable / Housing de plastico
Lámpara	Luminario de piso
Ángulo de apertura	45º
Color de luz	Blanco cálido
Alimentación	85 - 265 V ca
Potencia	3 W

[Blanco cálido] **ILUEMPLENS3WWW**

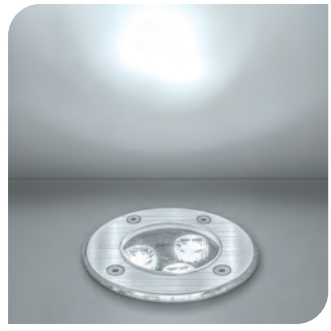

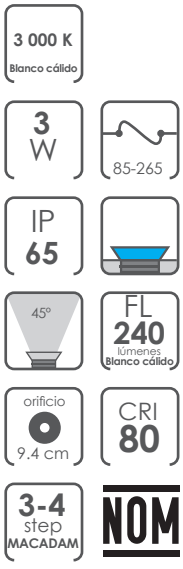

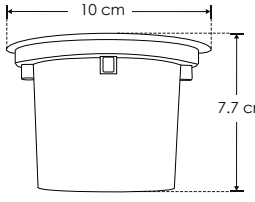

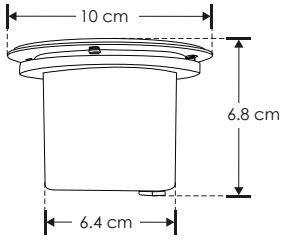

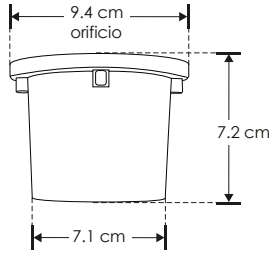

 Ilumileds S.A. de C. V e Ingeniería electrodigital, audio, video, iluminación S.A de C.V. se reserva el derecho de modificar la información sin previo aviso y no se hace responsable por errores u omisiones en este documento.

ILUEMPT5WWW

[Blanco cálido]

Material	Acero inoxidable / Housing de plastico
Lámpara	Luminario de piso
Ángulo de apertura	120°
Color de luz	Blanco cálido
Alimentación	85 - 265 V ca
Potencia	5 W

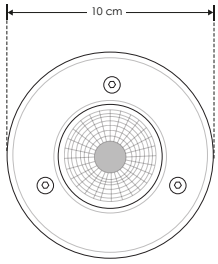

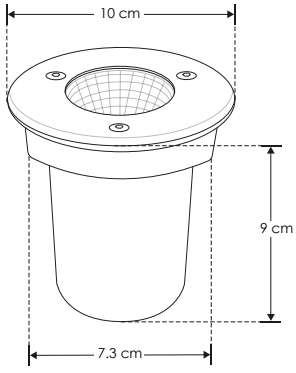

3 000 K Blanco cálido
5 W
85-265
IP 65
120°
FL 400 lúmenes Blanco cálido
orificio 7.3 cm
CRI 80
3-4 step MACADAM
NOM

Con filtro Louver Honey

EMPOTRAR / PISO

Material	Aluminio acabado negro / Housing de plástico
Lámpara	Luminario de piso con filtro tipo panal
Ángulo de apertura	120°
Color de luz	Blanco cálido
Alimentación	85 - 265 V ca
Potencia	5 W

[Acabado negro (Blanco cálido)]

ILUEP5WHONWW

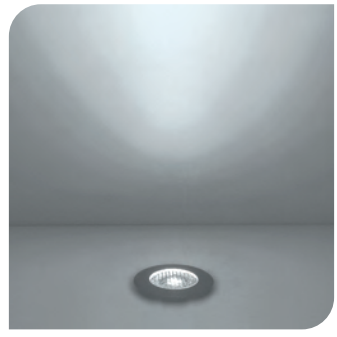

3 000 K Blanco cálido
5 W
85-265
IP 65
120°
FL 360 lúmenes Blanco cálido
CRI 80
3-4 step MACADAM
orificio 5.5 cm
NOM

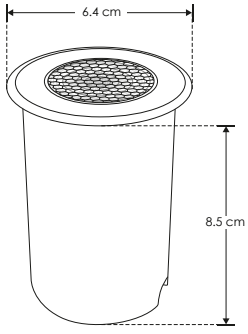

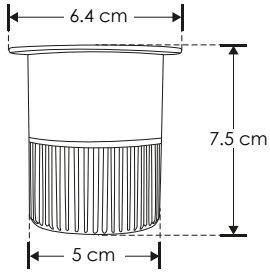

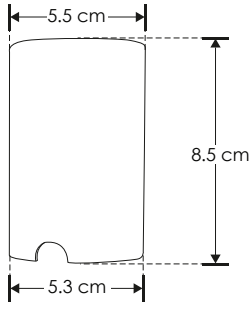

EXTERIORES

Ilumileds S.A. de C. V e Ingeniería electrodigital, audio, video, iluminación S.A de C.V. se reserva el derecho de modificar la información sin previo aviso y no se hace responsable por errores u omisiones en este documento.

ILUNCC1509W [Blanco cálido]

Material	Acero inoxidable / Housing de plastico
Lámpara	Luminario de piso
Ángulo de apertura	60°
Color de luz	Blanco cálido
Alimentación	100 - 240 V ca
Potencia	9 W

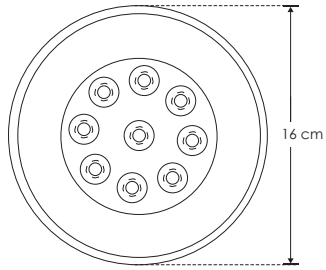

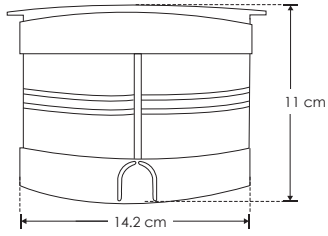

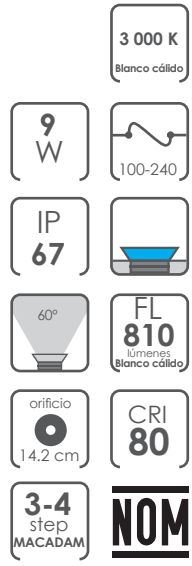

EMPOTRAR / PISO

Material	Acero inoxidable / Housing de plastico
Lámpara	Luminario de piso
Ángulo de apertura	10°x45° asimetrico
Color de luz	Blanco cálido
Alimentación	85 - 265 V ca
Potencia	5 W

[Blanco cálido] **ILUEMPLE10455WWW**

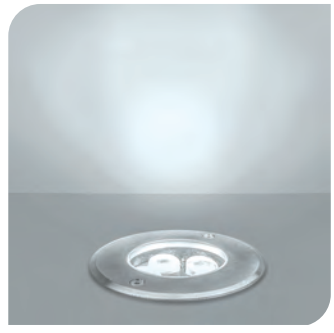

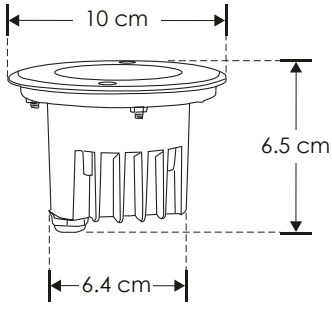

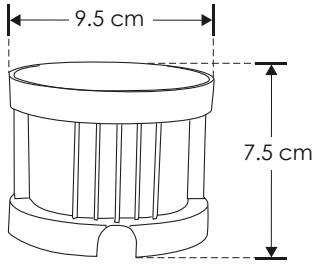

 Ilumileds S.A. de C. V e Ingeniería electrodigital, audio, video, iluminación S.A de C.V. se reserva el derecho de modificar la información sin previo aviso y no se hace responsable por errores u omisiones en este documento.

EMPOTRAR / PISO

Material	Acero inoxidable / Housing de plastico
Lámpara	Luminario de piso
Ángulo de apertura	10°x45° asimetrico
Color de luz	Blanco cálido
Alimentación	85 - 265 V ca
Potencia	9 W

[Blanco cálido] **ILUEMPLE10459WWW**

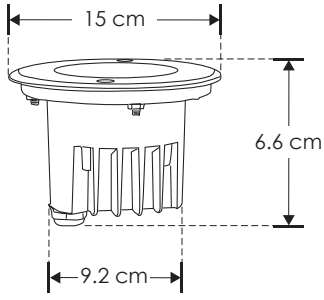

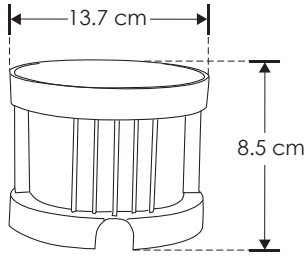

Ilumileds S.A. de C. V e Ingeniería electrodigital, audio, video, iluminación S.A de C.V. se reserva el derecho de modificar la información sin previo aviso y no se hace responsable por errores u omisiones en este documento.

EMPOTRAR / PISO

[RGB] **ILUEMPRGB3IN1**

Material	Acero inoxidable / Housing de plastico
Lámpara	Luminario de piso
Ángulo de apertura	45º
Color de luz	RGB LED 3 en 1
Alimentación	24 V cc (No incluye controlador)
Potencia	9 W

Controladores disponibles: YLC004 (RF) / YLC004S (DMX) / ILURGBWWIFI (WIFI)

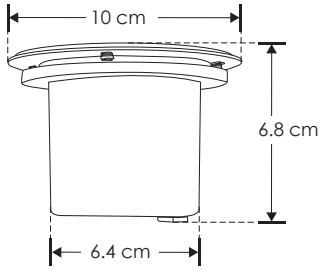

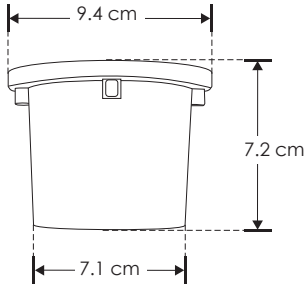

9 W

24 V cc

IP 65

45º

RGB 3 en 1

orificio 9.4 cm

CRI 80

3-4 step MACADAM

NOM

Ilumileds S.A. de C. V e Ingeniería electrodigital, audio, video, iluminación S.A de C.V. se reserva el derecho de modificar la información sin previo aviso y no se hace responsable por errores u omisiones en este documento.

ILUSOLPISO2WWW

[Blanco cálido]

Material	Tapa de acero inoxidable / Housing de plástico
Lámpara	Luminario solar de piso
Ángulo de apertura	120°
Color de luz	Blanco cálido
Potencia	2 W

NOTA: Tiene una autonomia de 8 horas continuas encendido.

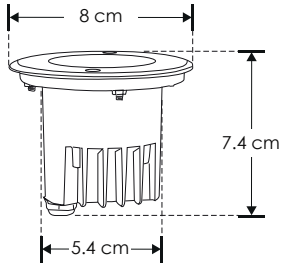

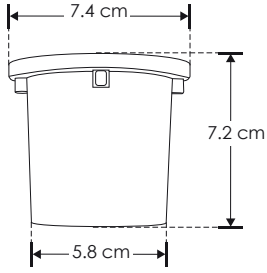

3 000 K Blanco cálido
SOLAR
2 W
IP 67
120°
FL 8 lúmenes Blanco cálido
CRI 80
3-4 step MACADAM
orificio 7.4 cm
NOM

EMPOTRAR / PISO

Material	Tapa de acero inoxidable / Housing de plástico
Lámpara	Luminario solar de piso
Ángulo de apertura	120°
Color de luz	Blanco cálido
Potencia	4 W

NOTA: Tiene una autonomia de 8 horas continuas encendido.

[Blanco cálido]

ILUSOLPISO4WWW

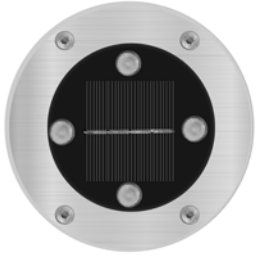

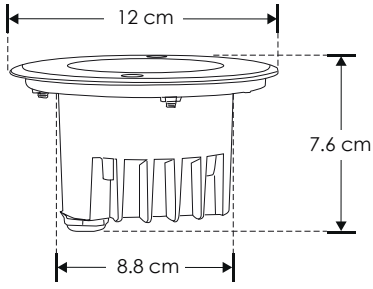

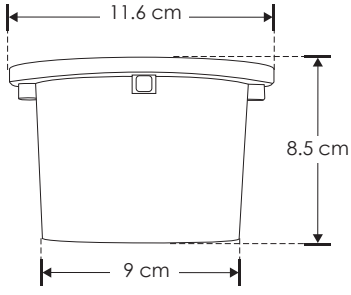

3 000 K Blanco cálido
SOLAR
4 W
IP 67
120°
FL 16 lúmenes Blanco cálido
CRI 80
3-4 step MACADAM
orificio 11.6 cm
NOM

EXTERIORES

Ilumileds S.A. de C. V e Ingeniería electrodigital, audio, video, iluminación S.A de C.V. se reserva el derecho de modificar la información sin previo aviso y no se hace responsable por errores u omisiones en este documento.

EMPOTRAR / PISO

Material	Acero inoxidable / Housing de plastico
Lámpara	Luminario de piso
Ángulo de apertura	15°x45° asimetrico
Color de luz	Blanco cálido / Blanco
Alimentación	85 - 265 V ca
Potencia	13.5 W

[Blanco cálido] **WW9X2WW15X45**

[Blanco] **WW9X2W15X45**

3 000 K Blanco cálido

6 000 K Blanco

13.5 W

85-265

IP 65

FL 1 260 lúmenes Blanco cálido

FL 1 440 lúmenes Blanco

orificio 28.5x8x7 cm

CRI 80

3-4 step MACADAM

NOM

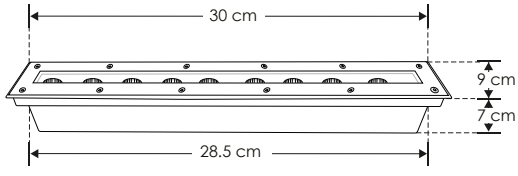

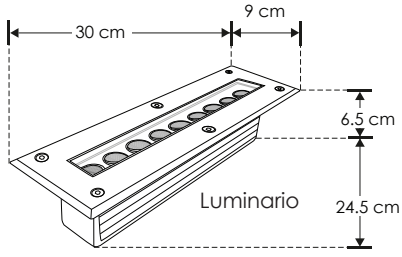

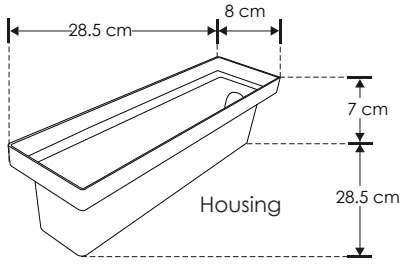

 Ilumileds S.A. de C. V e Ingeniería electrodigital, audio, video, iluminación S.A de C.V. se reserva el derecho de modificar la información sin previo aviso y no se hace responsable por errores u omisiones en este documento.

WW12X2WW15X45 [Blanco cálido]

Material	Acero inoxidable / Housing de plastico
Lámpara	Luminario de piso
Ángulo de apertura	15°x45° asimetrico
Color de luz	Blanco cálido
Alimentación	85 - 265 V ca
Potencia	18 W

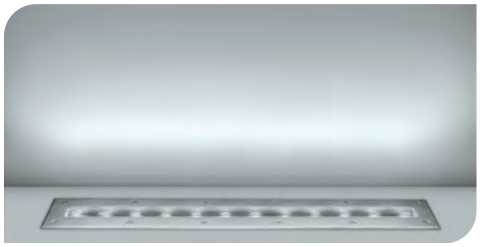

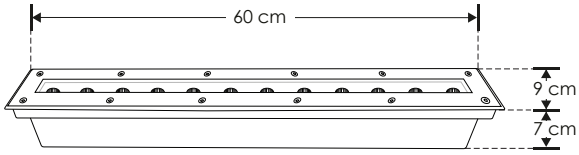

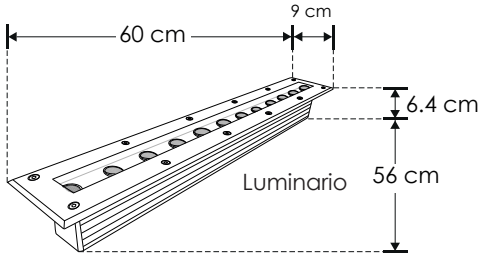

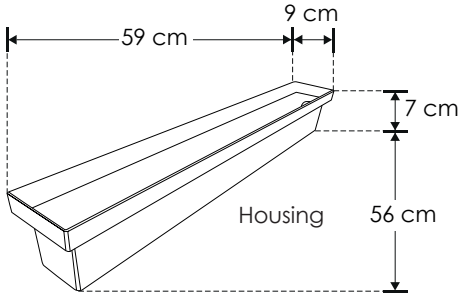

IP 65 | 18 W | 3 000 K Blanco cálido | 85-265 | FL 1 680 lúmenes Blanco cálido | orificio 59x9x7 cm | CRI 80 | 3-4 step MACADAM | NOM

EMPOTRAR / PISO

Material	Acero inoxidable / Housing de plastico
Lámpara	Luminario de piso
Ángulo de apertura	15°x45° asimetrico
Color de luz	Blanco cálido / Blanco
Alimentación	85 - 265 V ca
Potencia	27 W

[Blanco cálido] **WW18X2WW15X45**

[Blanco] **WW18X2W15X45**

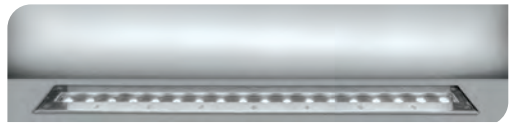

6 000 K Blanco | 3 000 K Blanco cálido | 85-265 | 27 W | IP 65 | FL 2 880 lúmenes Blanco | FL 2 520 lúmenes Blanco cálido | CRI 80 | orificio 98x7.5x6.5 cm | IES Archivo Fotométrico | 3-4 step MACADAM | NOM

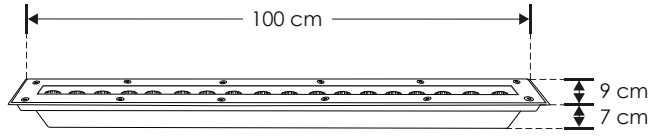

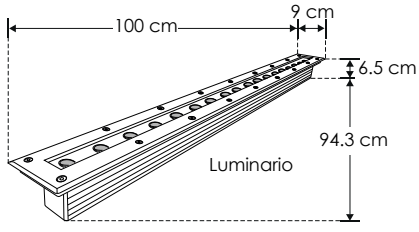

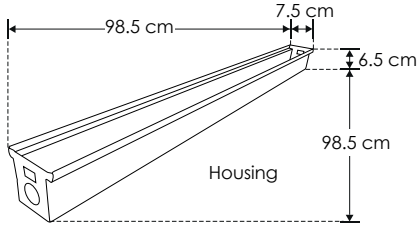

EXTERIORES

Ilumileds S.A. de C. V e Ingeniería electrodigital, audio, video, iluminación S.A de C.V. se reserva el derecho de modificar la información sin previo aviso y no se hace responsable por errores u omisiones en este documento.

ILUEST5WWW

[Acabado negro (Blanco cálido)]

Material	Aluminio acabado negro
Lámpara	Luminario tipo estaca con visera
Ángulo de apertura	60°
Color de luz	Blanco cálido
Alimentación	85 - 265 V ca
Potencia	5 W

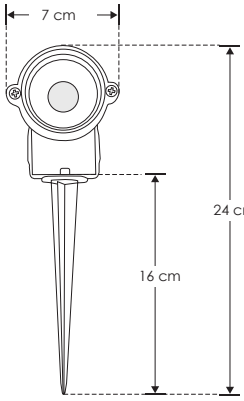

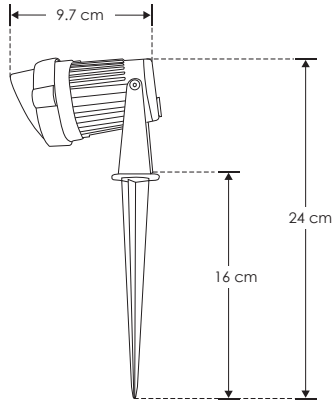

3 000 K Blanco cálido
5 W
85-265
IP 65
60°
FL 400 lúmenes Blanco cálido
CRI 80
3-4 step MACADAM
IES Archivo Fotométrico
NOM

SOBREPONER / PISO

[Acabado negro (Blanco cálido)]

ILUESTPC5WWW

Material	Policarbonato acabado negro
Lámpara	Luminario tipo estaca con visera
Ángulo de apertura	60°
Ángulo de ajuste	90°
Color de luz	Blanco cálido
Alimentación	85 - 265 V ca
Potencia	5 W

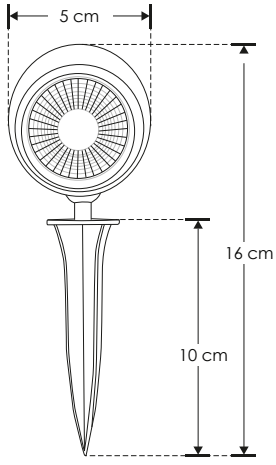

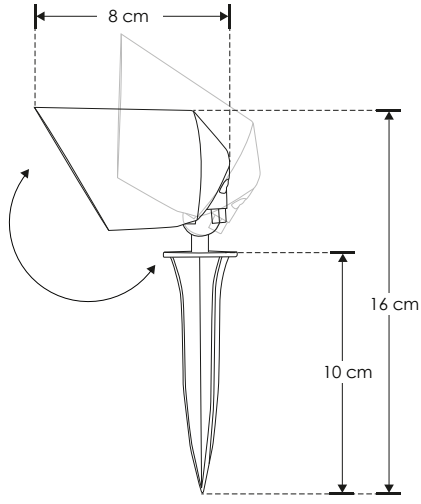

3 000 K Blanco cálido
85-265
5 W
IP 65
FL 300 lúmenes Blanco cálido
60°
3-4 step MACADAM
CRI 80
PC POLICARBONATO
DIRIGIBLE
NOM
RECOMENDADO ÁREAS HÚMEDAS Y LUGARES DE COSTA

EXTERIORES

Ilumileds S.A. de C. V e Ingeniería electrodigital, audio, video, iluminación S.A de C.V. se reserva el derecho de modificar la información sin previo aviso y no se hace responsable por errores u omisiones en este documento.

ILUBASPC5WWW [Acabado negro (Blanco cálido)]

Material	Policarbonato acabado negro
Lámpara	Luminario de piso con visera
Ángulo de apertura	60°
Ángulo de ajuste	90°
Color de luz	Blanco cálido
Alimentación	85 - 265 V ca
Potencia	5 W

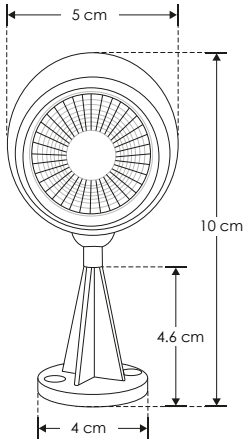

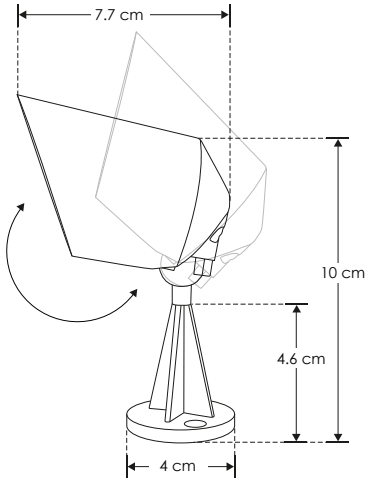

RECOMENDADO ÁREAS HÚMEDAS Y LUGARES DE COSTA

85-265 | 3 000 K Blanco cálido | 5 W | IP 65 | FL 300 lúmenes Blanco cálido | 60° | 3-4 step MACADAM | CRI 80 | PC POLICARBONATO | DIRIGIBLE | NOM

SOBREPONER / PISO

Material	Aluminio acabado negro
Lámpara	Luminario tipo estaca con visera
Ángulo de apertura	30°
Color de luz	Blanco cálido
Alimentación	85 - 265 V ca
Potencia	7 W

[Acabado negro (Blanco cálido)] **ILUEST7WWW**

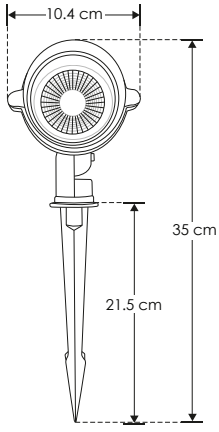

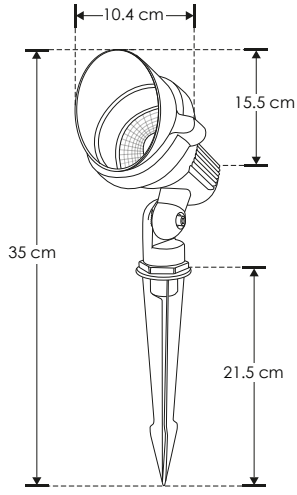

7 W | 3 000 K Blanco cálido | 85-265 | IP 65 | 30° | FL 480 lúmenes Blanco cálido | CRI 80 | 3-4 step MACADAM | NOM

EXTERIORES

Ilumileds S.A. de C. V e Ingeniería electrodigital, audio, video, iluminación S.A de C.V. se reserva el derecho de modificar la información sin previo aviso y no se hace responsable por errores u omisiones en este documento.

ILUBAS7WWW [Acabado negro (Blanco cálido)]

Material	Aluminio acabado negro
Lámpara	Luminaria de piso con visera
Ángulo de apertura	30°
Color de luz	Blanco cálido
Alimentación	85 - 265 V ca
Potencia	7 W

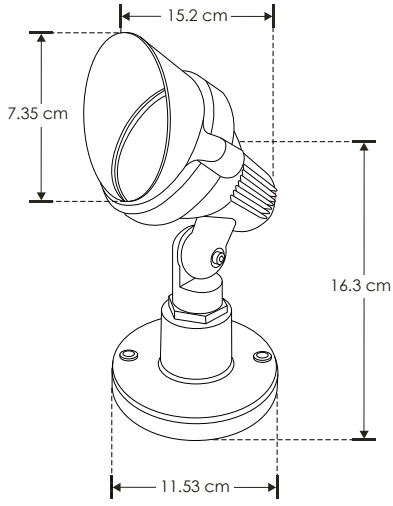

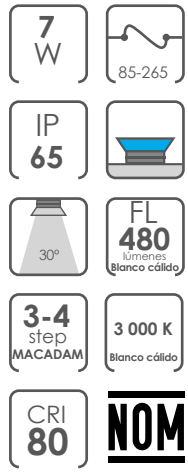

EXTERIORES

SOBREPONER / PISO

ILUESTGU10 [Acabado negro]

Material	Aluminio acabado negro
Base	GU10
Lámpara	Luminario tipo estaca
Ángulo de apertura	120° (Puede variar dependiendo del modelo de lámpara GU10 instalada)
Alimentación	85 - 265 V ca
Potencia	50 W máx.

NOTA: No incluye lámpara.

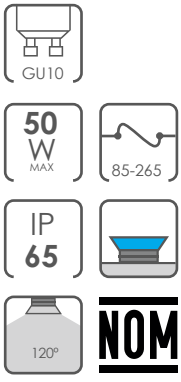

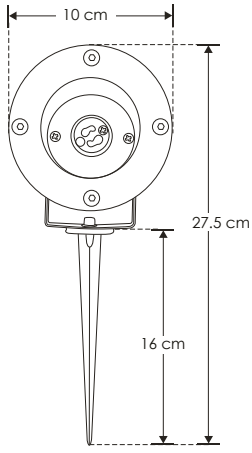

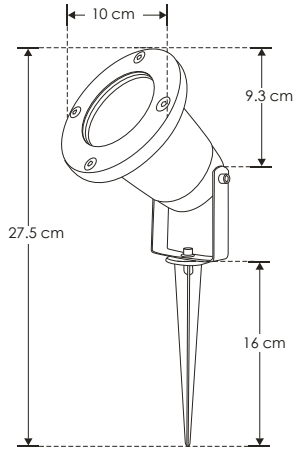

Ilumileds S.A. de C. V e Ingeniería electrodigital, audio, video, iluminación S.A de C.V. se reserva el derecho de modificar la información sin previo aviso y no se hace responsable por errores u omisiones en este documento.

ILUEST2051

[Acabado gris obscuro (Blanco cálido)]

Material	Aluminio acabado gris / Policarbonato
Lámpara	Luminario tipo estaca
Ángulo de apertura	180°
Color de luz	Blanco cálido
Alimentación	100 - 130 V ca
Potencia	3 W

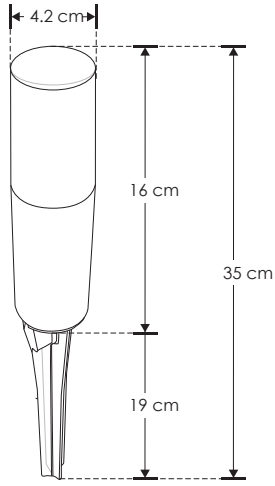

3 000 K Blanco cálido
100-130
3 W
IP 65
FL 300 lúmenes Blanco cálido
180°
3-4 step MACADAM
CRI 80
NOM

SOBREPONER / PISO

Material	Aluminio acabado gris / Policarbonato
Lámpara	Luminario tipo estaca
Ángulo de apertura	180°
Color de luz	Blanco cálido
Alimentación	100 - 130 V ca
Potencia	3 W

[Acabado gris (Blanco cálido)]

ILUEST205130CM

3 W
3 000 K Blanco cálido
IP 65
100-130
180°
CRI 80
FL 300 lúmenes Blanco cálido
NOM
3-4 step MACADAM

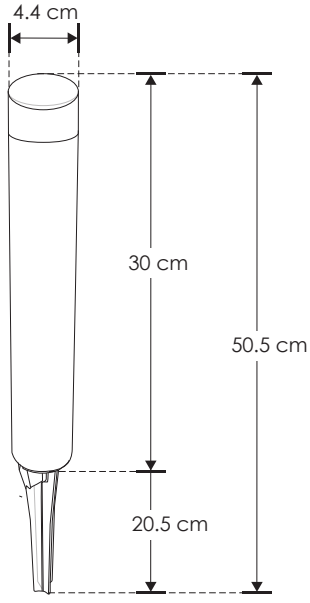

EXTERIORES

Ilumileds S.A. de C. V e Ingeniería electrodigital, audio, video, iluminación S.A de C.V. se reserva el derecho de modificar la información sin previo aviso y no se hace responsable por errores u omisiones en este documento.

ILUEST205150CM [Acabado gris (Blanco cálido)]

Material	Aluminio acabado gris / Policarbonato
Lámpara	Luminario tipo estaca
Ángulo de apertura	180°
Color de luz	Blanco cálido
Alimentación	100 - 130 V ca
Potencia	3 W

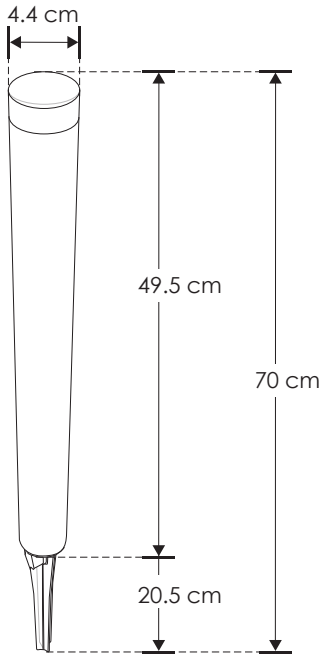

3 000 K Blanco cálido · 100-130 · 3 W · IP 65 · FL 300 lúmenes Blanco cálido · 180° · 3-4 step MACADAM · CRI 80 · NOM

EMPOTRAR / PARED

Material	Aluminio acabado blanco
Lámpara	Luminario de cortesia para pared
Ángulo de apertura	15° (Efecto lineal)
Color de luz	Blanco cálido
Alimentación	85 - 265 V ca
Potencia	3 W

[Acabado blanco (Blanco cálido)] **ILUEDTDFC6143**

3 000 K Blanco cálido · 3 W · 85-265 · IP 54 · 15° · FL 120 lúmenes Blanco cálido · orificio 13.5x5 cm · 3-4 step MACADAM · CRI 80 · NOM

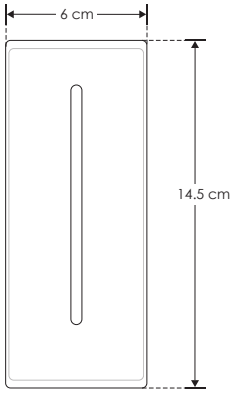

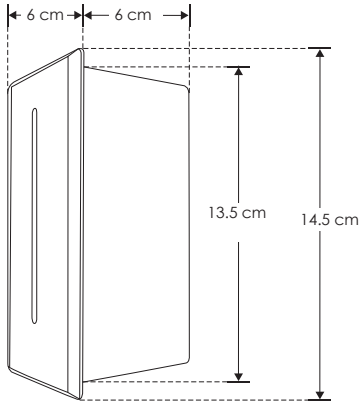

EXTERIORES

Ilumileds S.A. de C. V e Ingeniería electrodigital, audio, video, iluminación S.A de C.V. se reserva el derecho de modificar la información sin previo aviso y no se hace responsable por errores u omisiones en este documento.

ILUEDTDYP06

[Acabado blanco (Blanco cálido)]

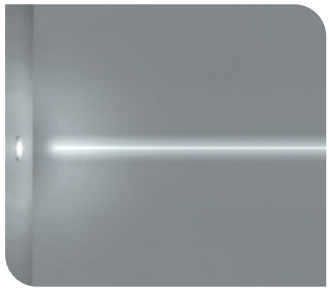

Material	Aluminio acabado blanco
Lámpara	Luminario de cortesia para pared
Ángulo de apertura	15° (Efecto lineal)
Color de luz	Blanco cálido
Alimentación	85 - 265 V ca
Potencia	3 W

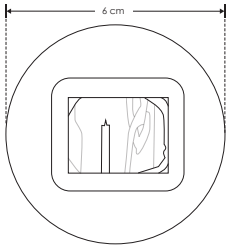

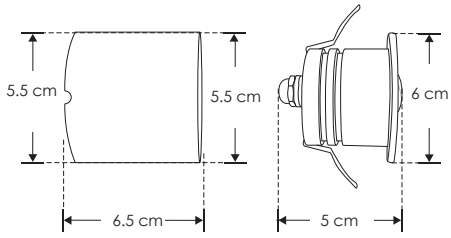

Ilumileds S.A. de C. V e Ingeniería electrodigital, audio, video, iluminación S.A de C.V. se reserva el derecho de modificar la información sin previo aviso y no se hace responsable por errores u omisiones en este documento.

nuevo

ILU8032IP54

[Acabado blanco (Blanco cálido)]

Material	Cubierta de aluminio, housing de plástico
Lámpara	Lámpara de cortesía para pared
Ángulo de apertura	120° (Efecto asimétrico)
Color de luz	Blanco cálido
Alimentación	85 – 265 V ca
Potencia	3 W

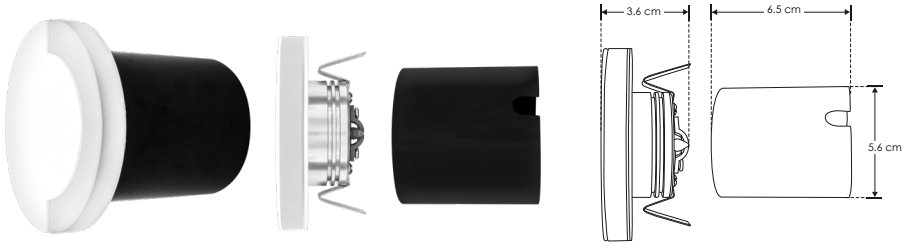

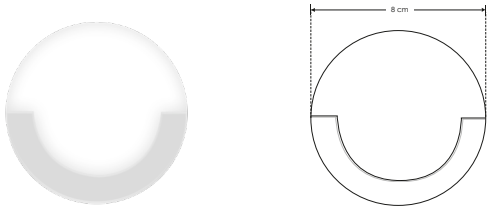

3 000 K
Blanco cálido

85 – 265

IP 54

3 W

FL 240 lúmenes Blanco cálido

orificio 5.6 cm

120°

CRI 80

NOM

EXTERIORES

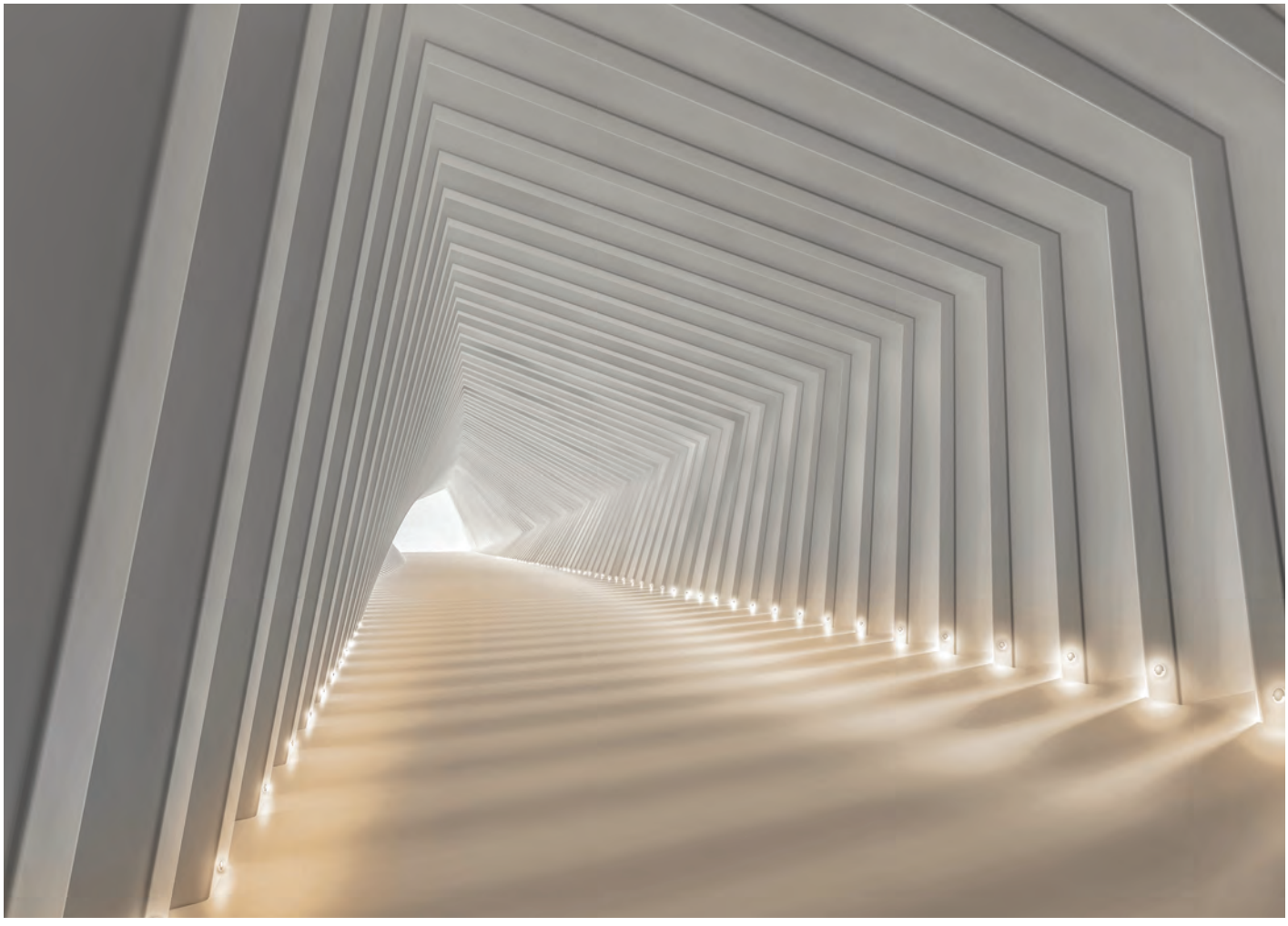

Ilumileds S.A. de C. V e Ingeniería electrodigital, audio, video, iluminación S.A de C.V. se reserva el derecho de modificar la información sin previo aviso y no se hace responsable por errores u omisiones en este documento.

EMPOTRAR / PARED

nuevo

[Acabado blanco (Blanco cálido)]

ILU107IP54

Material	Cubierta de aluminio, housing de plástico
Lámpara	Lámpara de cortesía para pared
Ángulo de apertura	120° (Efecto asimétrico)
Color de luz	Blanco cálido
Alimentación	85 – 265 V ca
Potencia	3 W

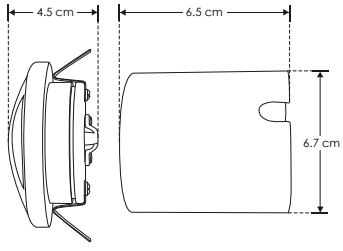

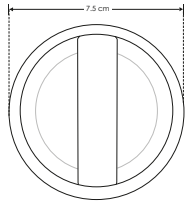

3 000 K
Blanco cálido

85 – 265

IP 54

3 W

FL 240 lúmenes
Blanco cálido

orificio 6.7 cm

120°

CRI 80

NOM

iLumileds® / ilumileds.com.mx

Ilumileds S.A. de C. V e Ingeniería electrodigital, audio, video, iluminación S.A de C.V. se reserva el derecho de modificar la información sin previo aviso y no se hace responsable por errores u omisiones en este documento.

ILULED3WB [Acabado negro (Blanco cálido)]

ILULED3WW [Acabado blanco (Blanco cálido)]

Material	Aluminio acabado blanco / negro
Lámpara	Luminario giratorio de pared
Ángulo de apertura	120º
Ángulo de ajuste	360º
Color de luz	Blanco cálido
Alimentación	85 - 265 V ca
Potencia	3 W

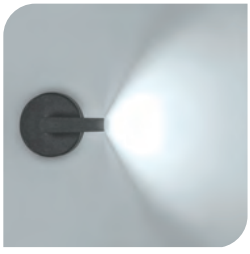

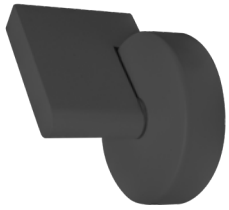

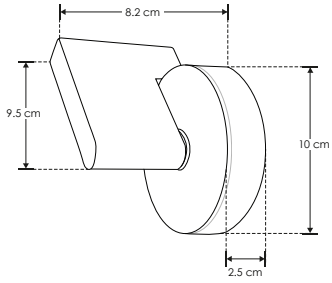

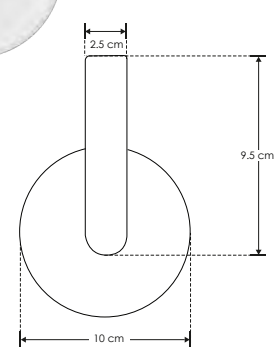

EXTERIORES

Ilumileds S.A. de C. V e Ingeniería electrodigital, audio, video, iluminación S.A de C.V. se reserva el derecho de modificar la información sin previo aviso y no se hace responsable por errores u omisiones en este documento.

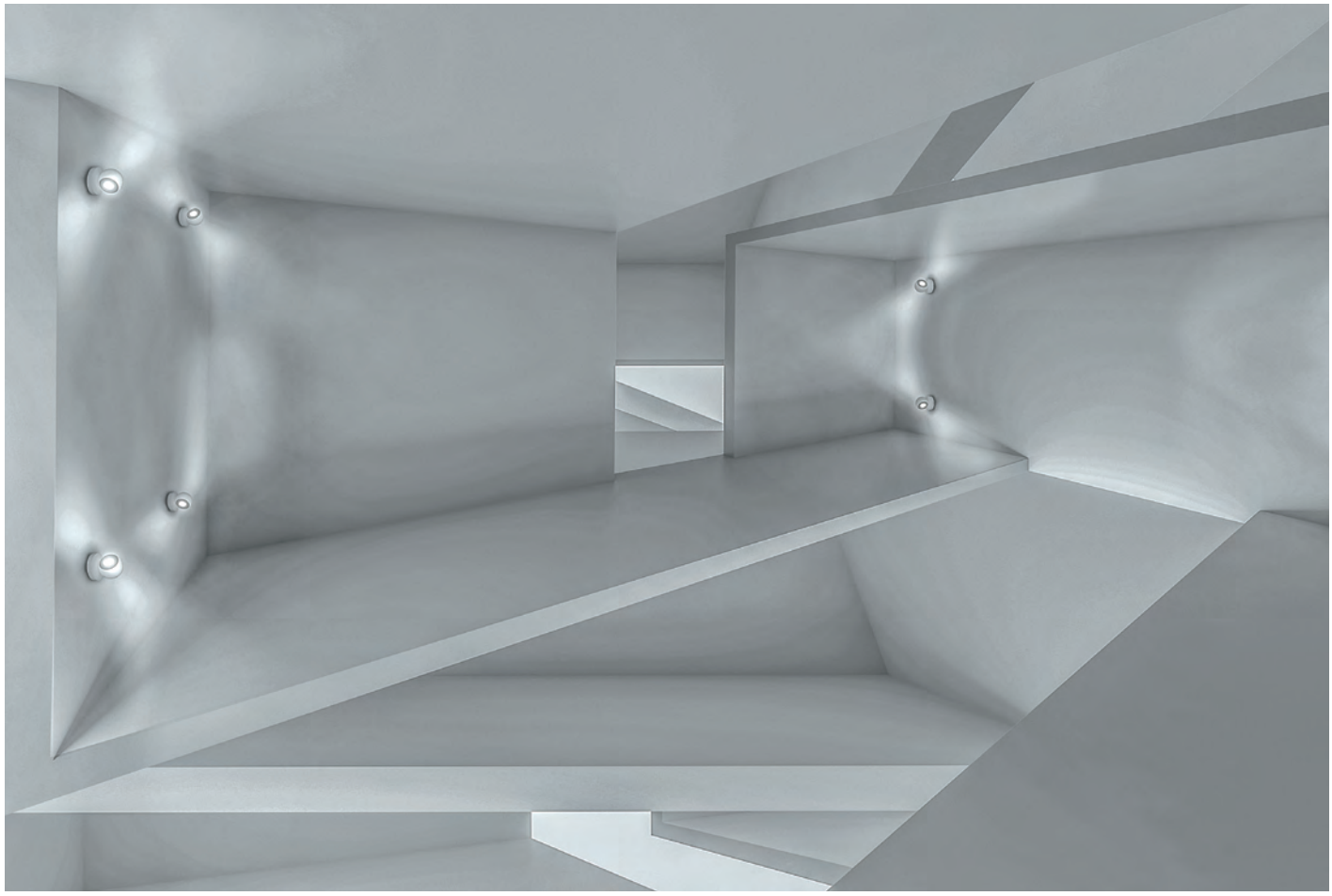

SOBREPONER / PARED

Material	Aluminio acabado blanco / negro
Lámpara	Luminario giratorio de pared
Ángulo de apertura	120°
Ángulo de ajuste	360°
Color de luz	Blanco cálido
Alimentación	85 - 265 V ca
Potencia	6 W

[Acabado negro (Blanco cálido)] **ILULED6WB**

[Acabado blanco (Blanco cálido)] **ILULED6WW**

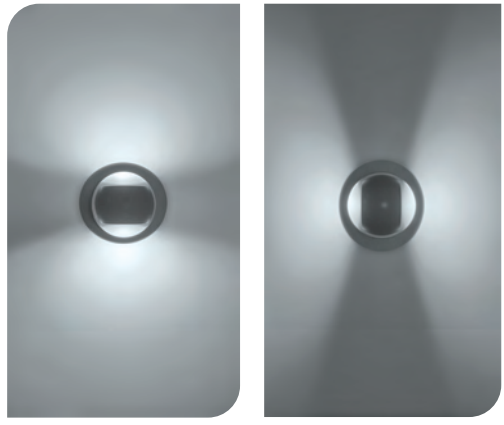

3 000 K Blanco cálido

6 W

85-265

IP 54

FL 480 lúmenes Blanco cálido

CRI 80

3-4 step MACADAM

DIRIGIBLE 360°

NOM

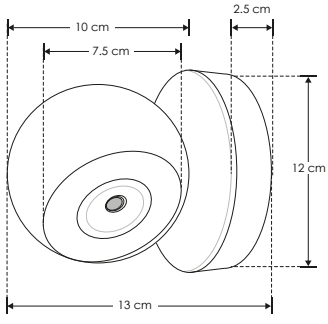

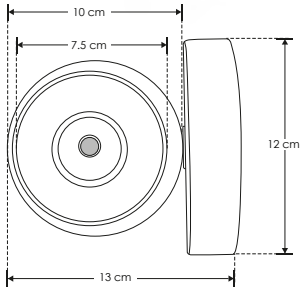

Ilumileds S.A. de C. V e Ingeniería electrodigital, audio, video, iluminación S.A de C.V. se reserva el derecho de modificar la información sin previo aviso y no se hace responsable por errores u omisiones en este documento.

nuevo

ILUPC27205WBE [Acabado negro (Blanco cálido)]

Material	Policarbonato acabado negro
Lámpara	Luminario para pared
Ángulo de apertura	120° (Efecto simétrico, salida de luz superior e inferior)
Color de luz	Blanco cálido
Alimentación	100 - 240 V ca
Potencia	5 W

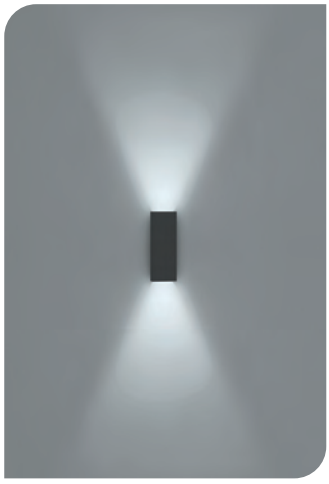

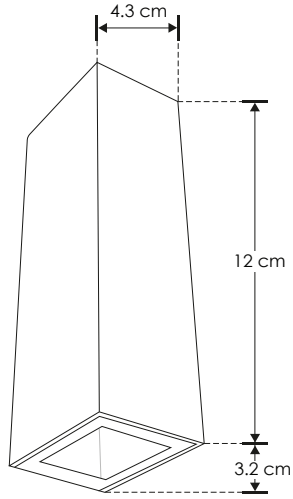

3 000 K Blanco cálido

5 W

FL 250 lúmenes Blanco cálido

IP 65

100 - 240

PC POLICARBONATO

RECOMENDADO ÁREAS HÚMEDAS Y LUGARES DE COSTA

CRI 80

NOM

EXTERIORES

SOBREPONER / PARED

nuevo

[Acabado negro (Blanco cálido)] **ILUPC27204WBE**

Material	Policarbonato acabado negro
Lámpara	Luminario para pared
Ángulo de apertura	120° (Efecto simétrico, salida de luz superior e inferior)
Color de luz	Blanco cálido
Alimentación	100 - 240 V ca
Potencia	4 W

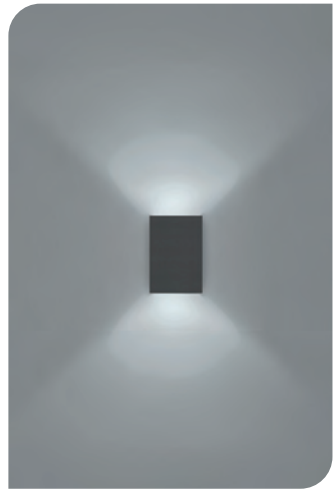

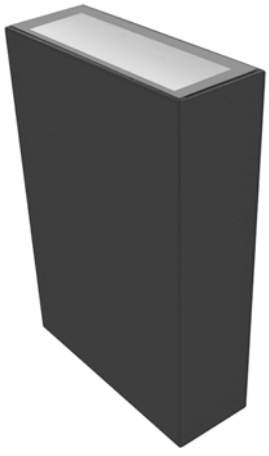

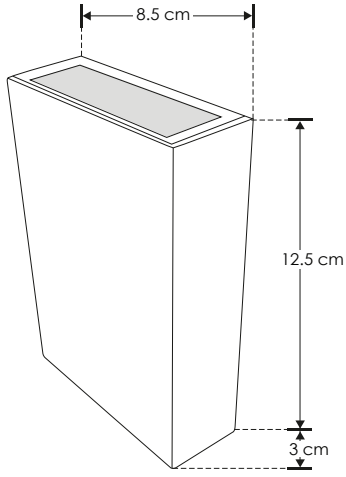

3 000 K Blanco cálido

4 W

FL 200 lúmenes Blanco cálido

IP 65

100 - 240

PC POLICARBONATO

CRI 80

NOM

RECOMENDADO ÁREAS HÚMEDAS Y LUGARES DE COSTA

Ilumileds S.A. de C. V e Ingeniería electrodigital, audio, video, iluminación S.A de C.V. se reserva el derecho de modificar la información sin previo aviso y no se hace responsable por errores u omisiones en este documento.

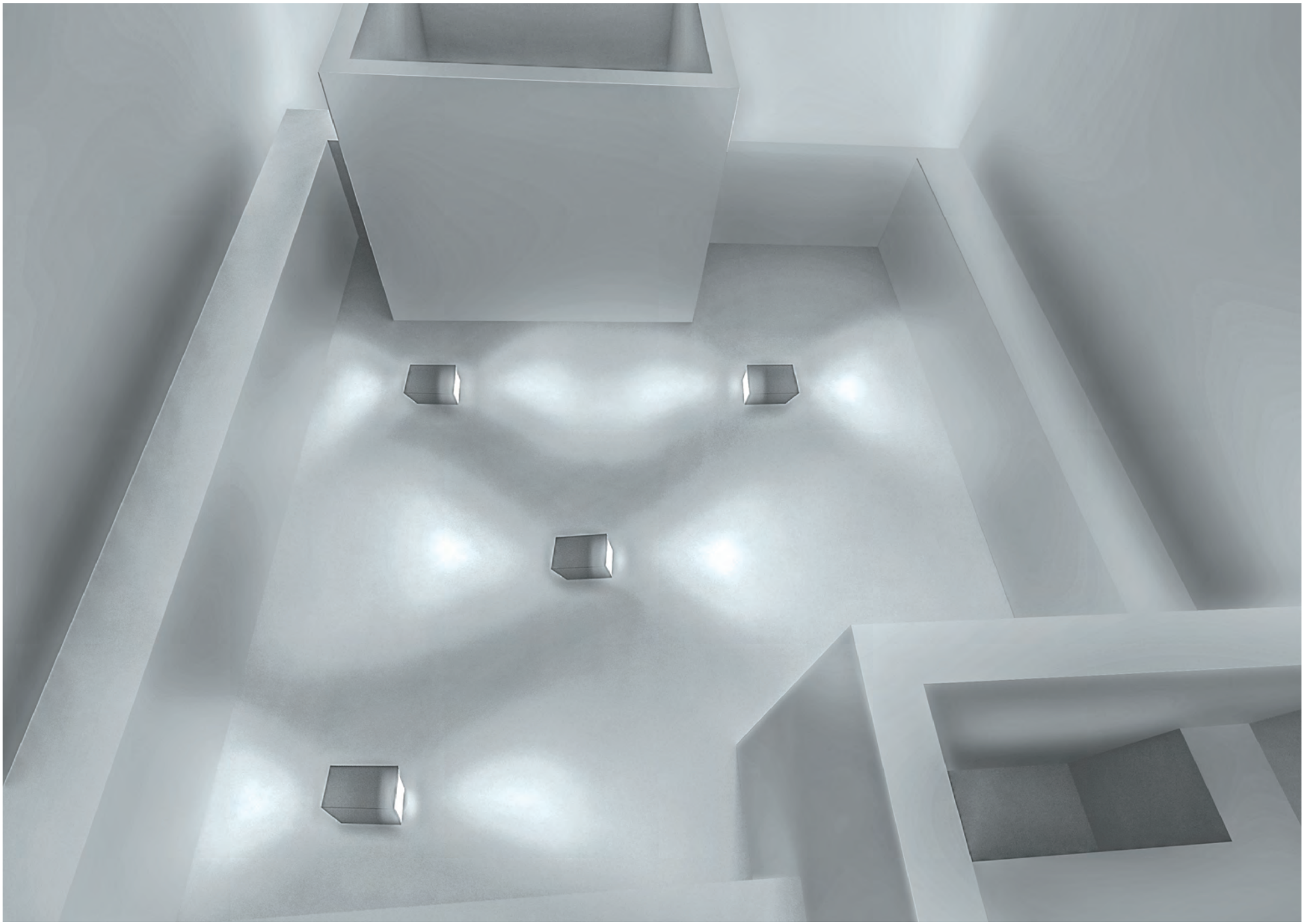

Ilumileds S.A. de C. V e Ingeniería electrodigital, audio, video, iluminación S.A de C.V. se reserva el derecho de modificar la información sin previo aviso y no se hace responsable por errores u omisiones en este documento.

nuevo

ILUPC276008WBE [Acabado negro (Blanco cálido)]

Material	Policarbonato acabado negro
Lámpara	Luminario para pared
Ángulo de apertura	120° (Efecto simétrico, salida de luz superior e inferior)
Color de luz	Blanco cálido
Alimentación	100 - 240 V ca
Potencia	8 W

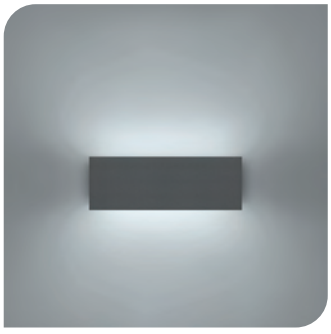

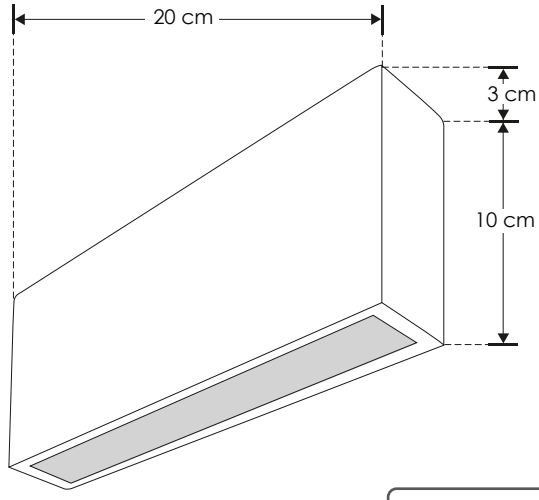

3 000 K Blanco cálido

8 W

FL 560 lumenes Blanco cálido

IP 65

100 - 240

PC POLICARBONATO

RECOMENDADO ÁREAS HÚMEDAS Y LUGARES DE COSTA

CRI 80

NOM

EXTERIORES

Ilumileds S.A. de C. V e Ingeniería electrodigital, audio, video, iluminación S.A de C.V. se reserva el derecho de modificar la información sin previo aviso y no se hace responsable por errores u omisiones en este documento.

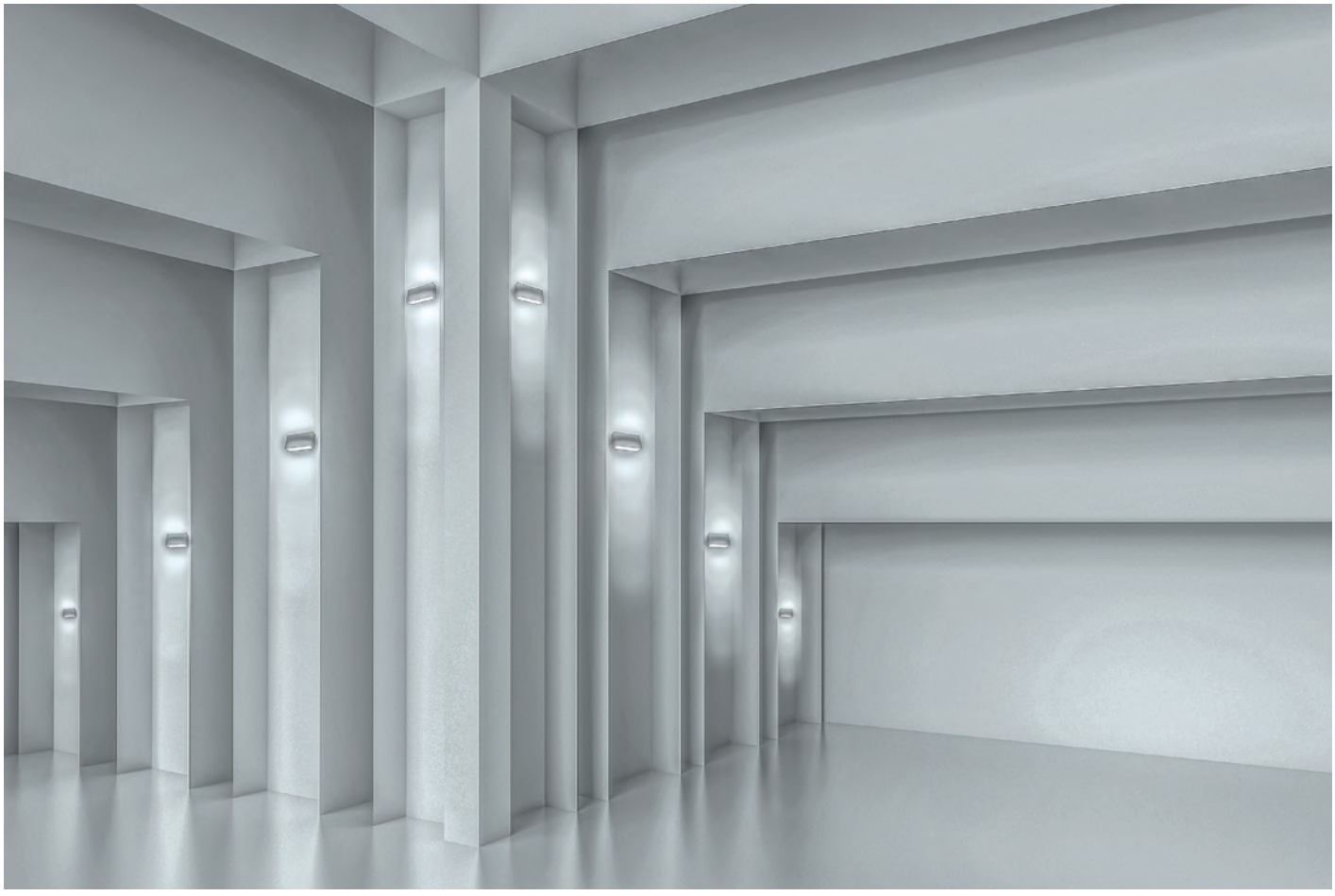

SOBREPONER / PARED

nuevo

[Acabado negro
(Blanco cálido)]

ILUPC278012WBE

Material	Policarbonato acabado negro
Lámpara	Luminario para pared
Ángulo de apertura	120° (Efecto simétrico, salida de luz superior e inferior)
Color de luz	Blanco cálido
Alimentación	100 - 240 V ca
Potencia	12 W

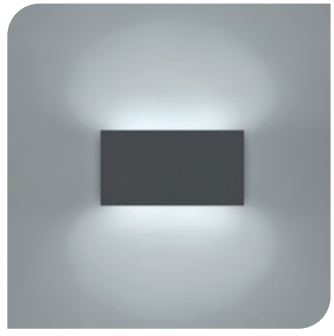

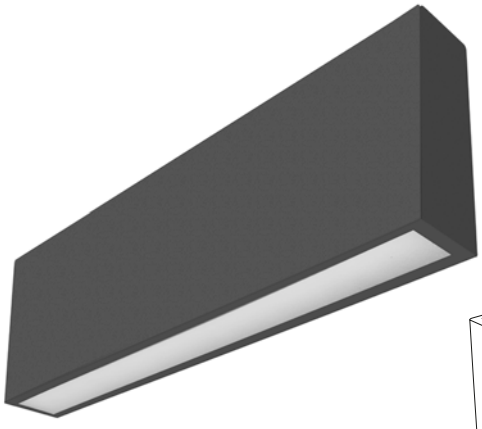

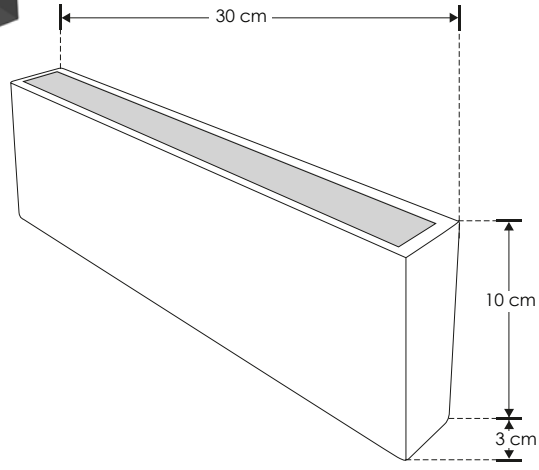

RECOMENDADO
ÁREAS HÚMEDAS Y LUGARES DE COSTA

3 000 K
Blanco cálido

12 W

FL **800** lúmenes
Blanco cálido

IP **65**

100 - 240

PC
POLICARBONATO

CRI **80**

NOM

iLumileds® / ilumileds.com.mx

Ilumileds S.A. de C. V e Ingeniería electrodigital, audio, video, iluminación S.A de C.V. se reserva el derecho de modificar la información sin previo aviso y no se hace responsable por errores u omisiones en este documento.

ILU366079B

[Acabado negro (Blanco cálido)]

Material	Aluminio acabado negro
Lámpara	Luminario giratorio de pared
Ángulo de apertura	120°
Ángulo de ajuste	360°
Color de luz	Blanco cálido
Alimentación	110 - 130 V ca
Potencia	10 W

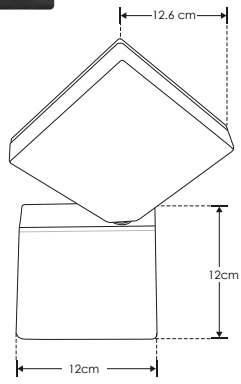

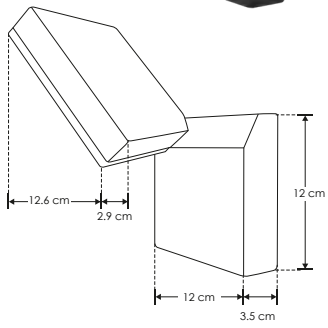

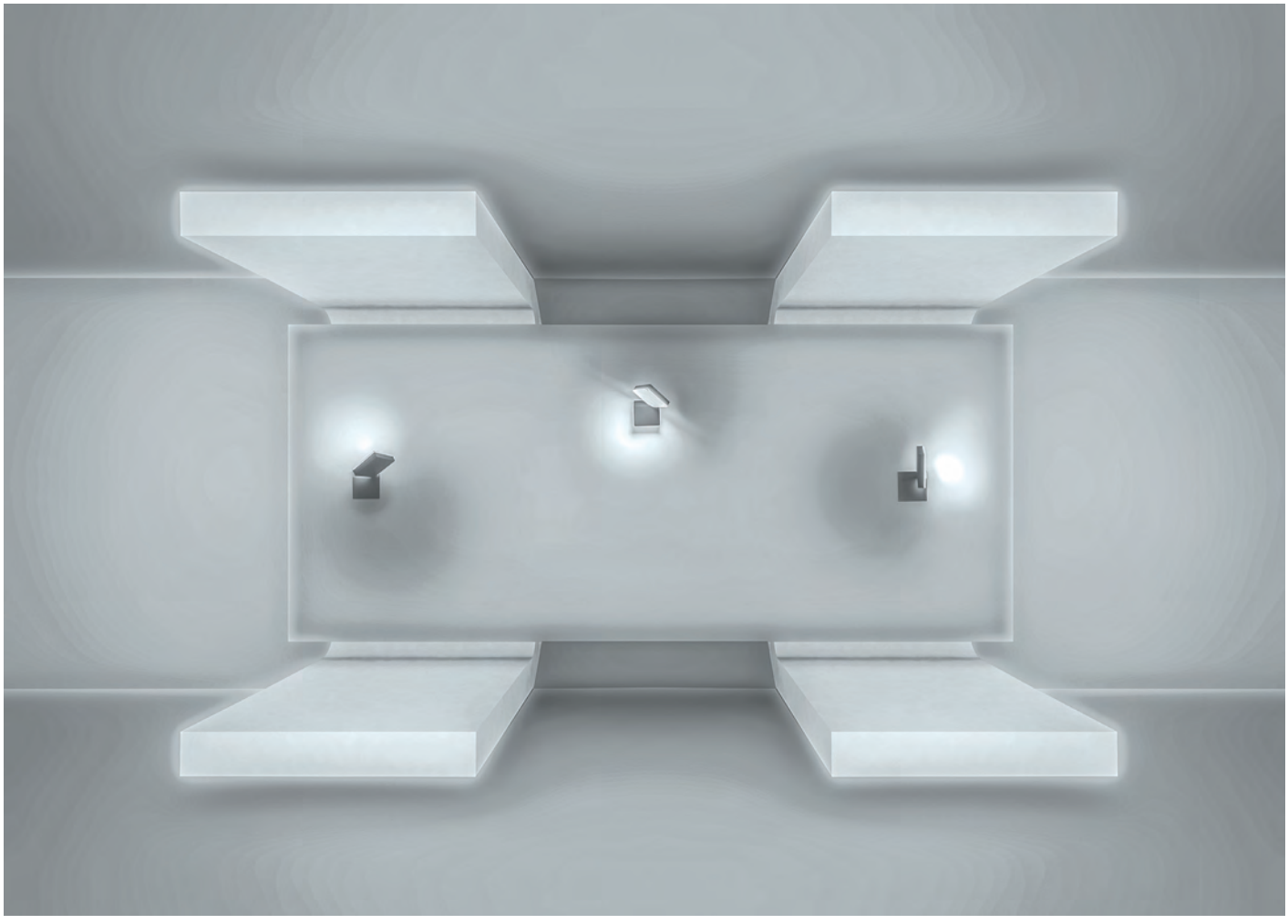

EXTERIORES

Ilumileds S.A. de C. V e Ingeniería electrodigital, audio, video, iluminación S.A de C.V. se reserva el derecho de modificar la información sin previo aviso y no se hace responsable por errores u omisiones en este documento.

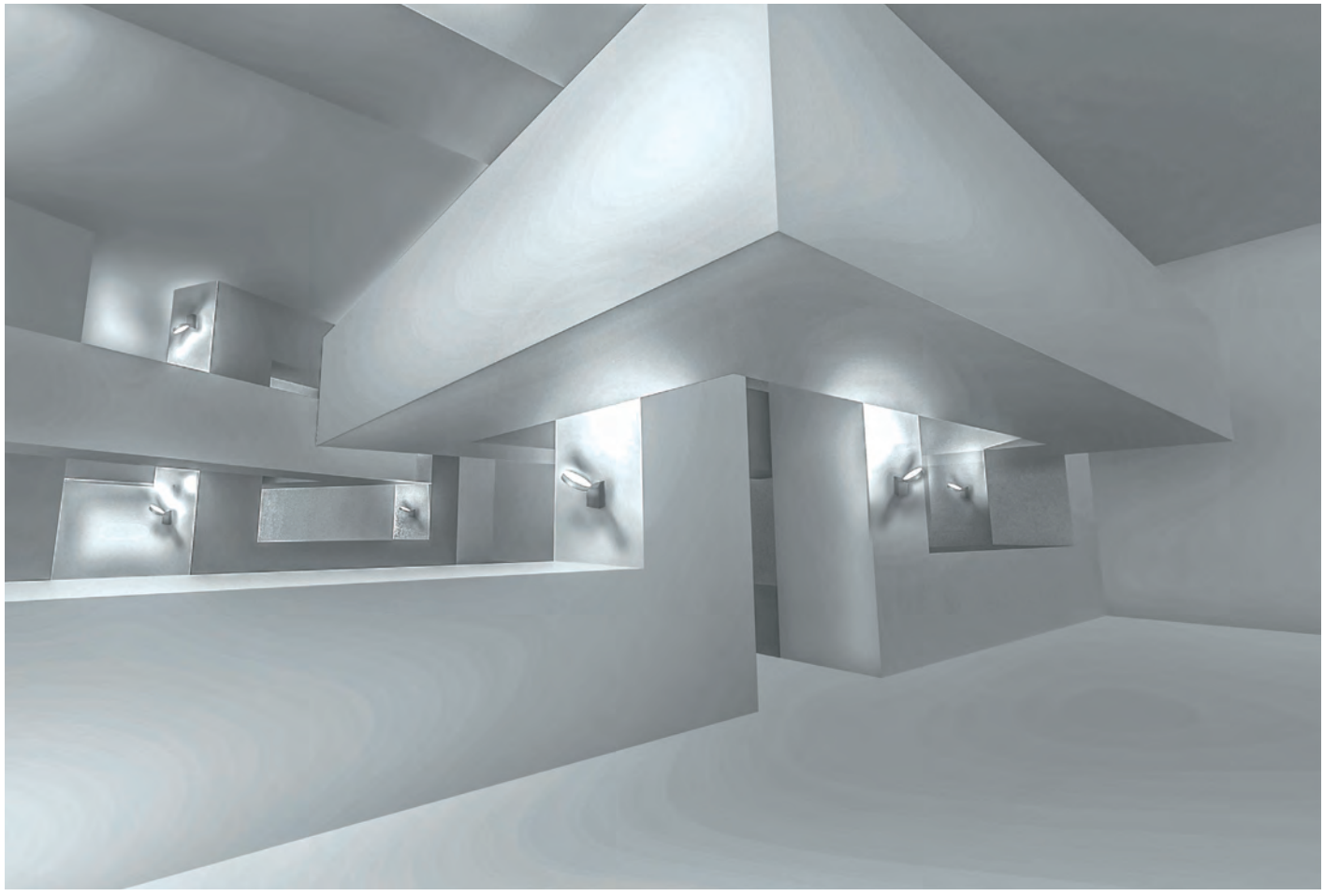

SOBREPONER / PARED

[Acabado negro (Blanco cálido)]

ILU366081B

Material	Aluminio acabado negro
Lámpara	Luminario giratorio de pared
Ángulo de apertura	120°
Ángulo de ajuste	360°
Color de luz	Blanco cálido
Alimentación	110 - 130 V ca
Potencia	10 W

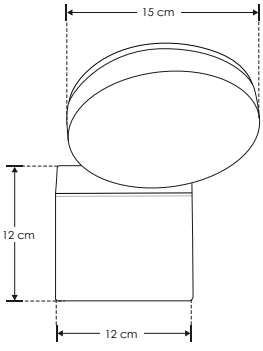

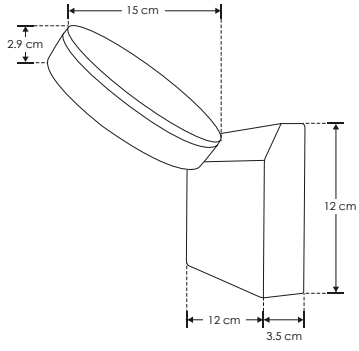

3 000 K Blanco cálido

10 W

110-130

IP 54

120°

FL 550 lúmenes Blanco cálido

CRI 80

3-4 step MACADAM

DIRIGIBLE 360°

NOM

Ilumileds S.A. de C. V e Ingeniería electrodigital, audio, video, iluminación S.A de C.V. se reserva el derecho de modificar la información sin previo aviso y no se hace responsable por errores u omisiones en este documento.

ILU366130SB

[Acabado negro (Blanco cálido)]

Material	Aluminio acabado negro
Lámpara	Luminario giratorio para pared con sensor de presencia
Ángulo de apertura	120º
Ángulo de ajuste	270º
Color de luz	Blanco cálido
Alimentación	110 - 130 V ca
Potencia	12 W

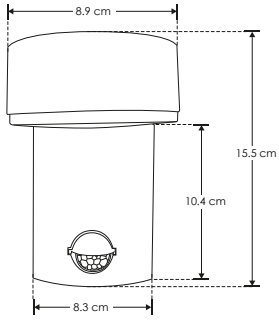

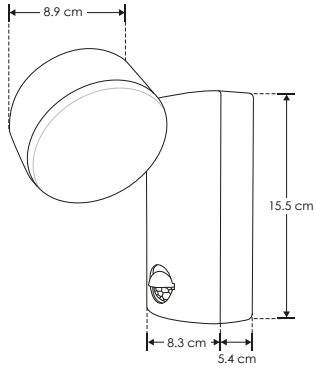

EXTERIORES

Ilumileds S.A. de C. V e Ingeniería electrodigital, audio, video, iluminación S.A de C.V. se reserva el derecho de modificar la información sin previo aviso y no se hace responsable por errores u omisiones en este documento.

ILULED114212WB [Acabado negro (Blanco cálido)]

ILULED114212WW [Acabado blanco (Blanco cálido)]

Material	Aluminio acabado blanco / negro
Lámpara	Luminario de 42 cm de pared para sobreponer
Ángulo de apertura	110°
Color de luz	Blanco cálido
Alimentación	100 - 240 V ca
Potencia	12 W

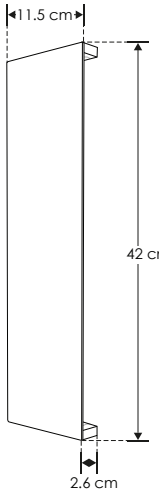

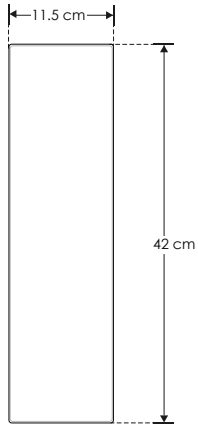

2 700 K Blanco cálido | 12 W | 100-240 | IP 65 | FL 720 lúmenes Blanco cálido | CRI 80 | 3-4 step MACADAM | NOM

SOBREPONER / PARED

Material	Aluminio acabado blanco / negro
Lámpara	Luminario de 72 cm de pared para sobreponer
Ángulo de apertura	110°
Color de luz	Blanco cálido
Alimentación	100 - 240 V ca
Potencia	20 W

[Acabado negro (Blanco cálido)] **ILULED117220WB**

[Acabado blanco (Blanco cálido)] **ILULED117220WW**

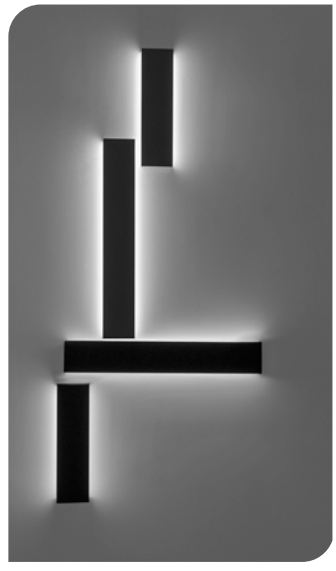

20 W | 2 700 K Blanco cálido | 100-240 | IP 65 | FL 1 400 lúmenes Blanco cálido | CRI 80 | 3-4 step MACADAM | NOM

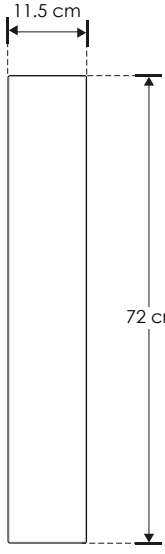

EXTERIORES

Ilumileds S.A. de C. V e Ingeniería electrodigital, audio, video, iluminación S.A de C.V. se reserva el derecho de modificar la información sin previo aviso y no se hace responsable por errores u omisiones en este documento.

ILU713712WBIP54 [Acabado negro (Blanco cálido)]

Material	Aluminio acabado negro / cubierta de policarbonato
Lámpara	Luminario para pared
Ángulo de apertura	120°
Color de luz	Blanco cálido
Alimentación	85 - 265 V ca
Potencia	12 W

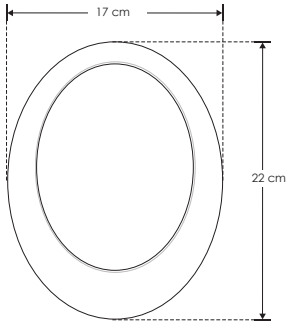

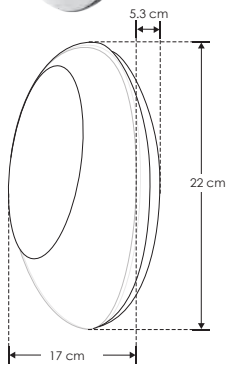

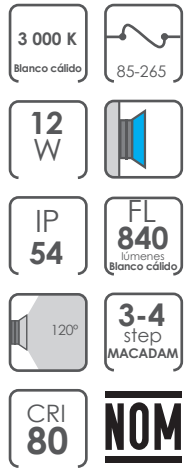

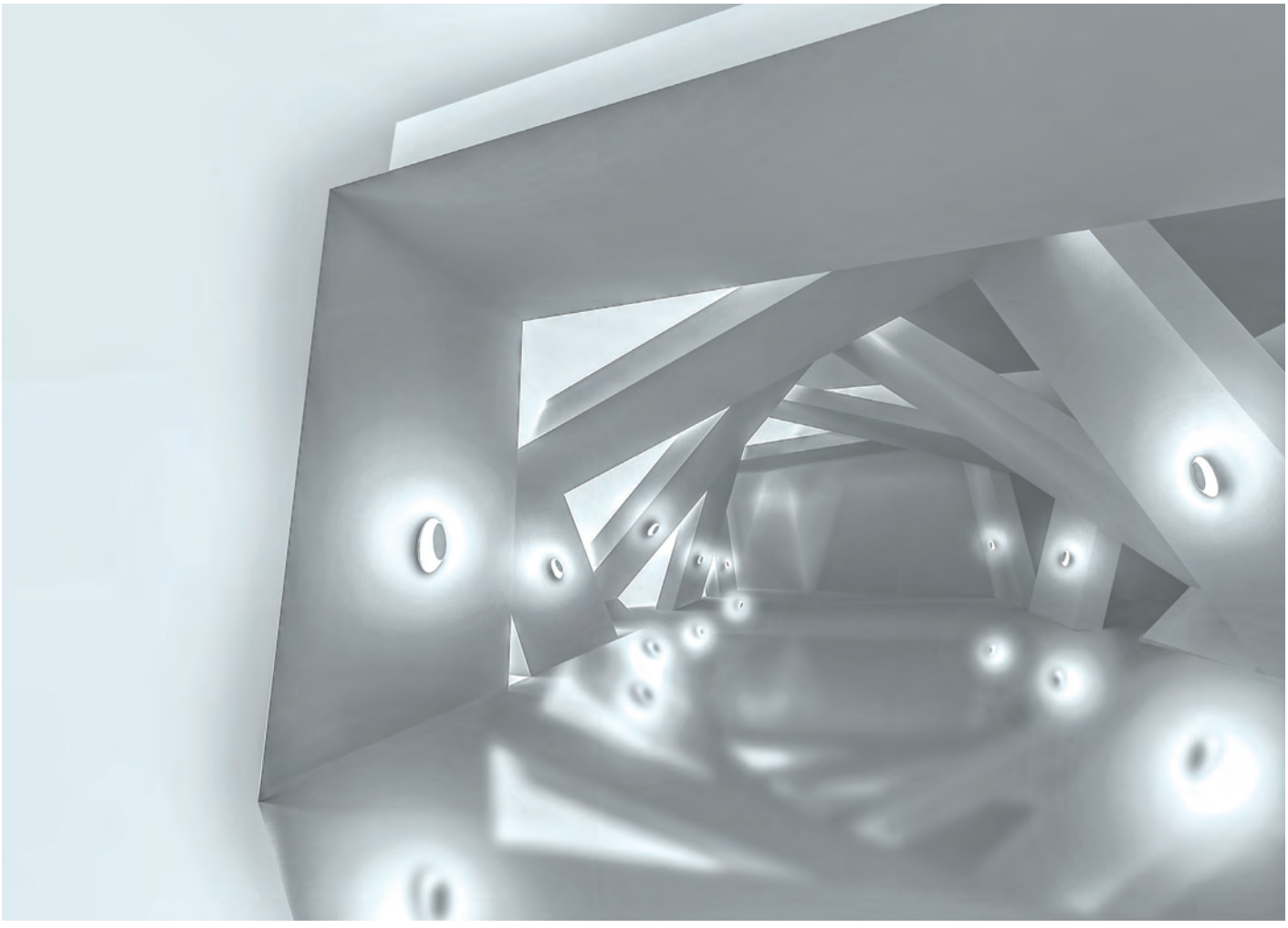

EXTERIORES

Ilumileds S.A. de C. V e Ingeniería electrodigital, audio, video, iluminación S.A de C.V. se reserva el derecho de modificar la información sin previo aviso y no se hace responsable por errores u omisiones en este documento.

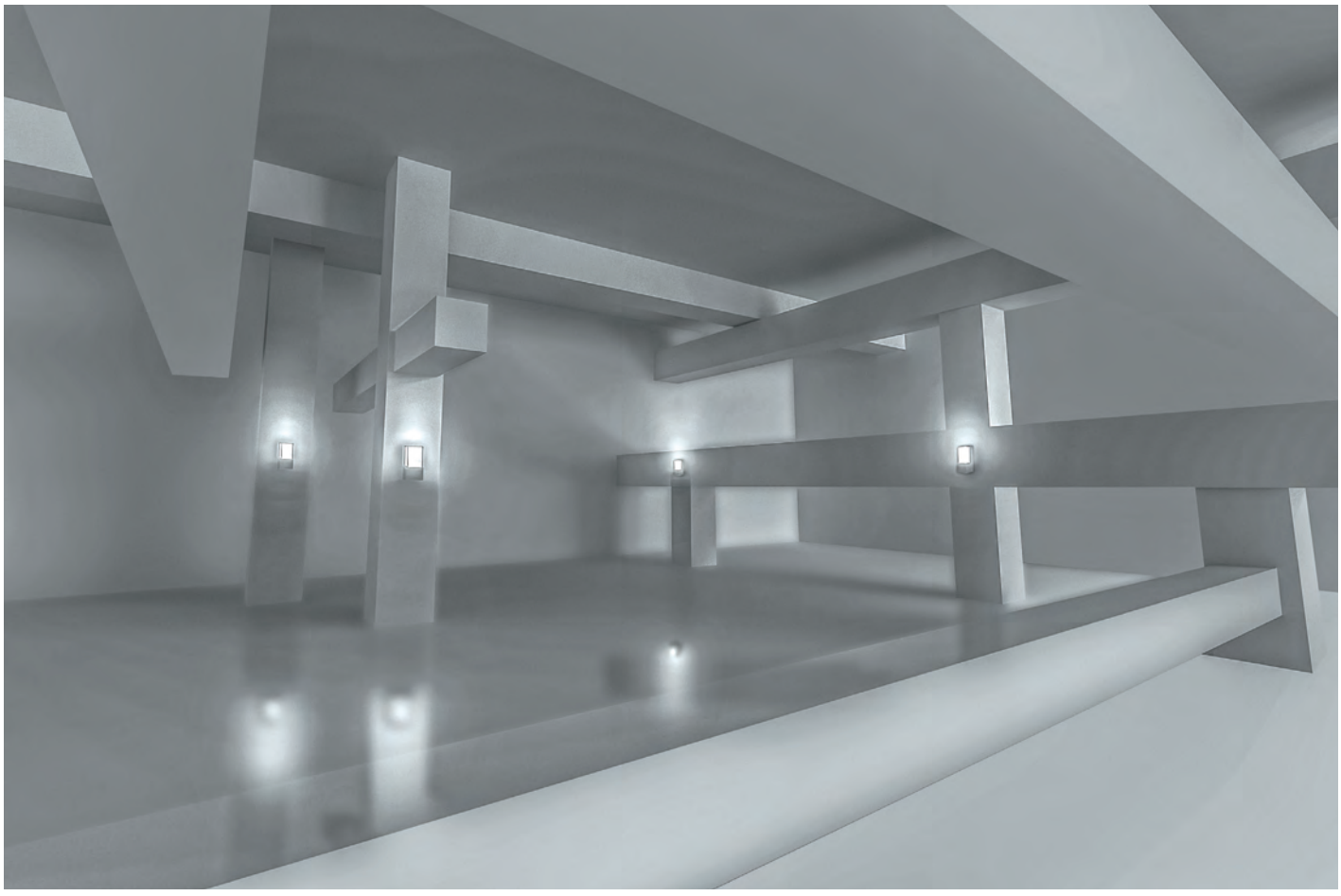

SOBREPONER / PARED

Material	Aluminio acabado negro
Lámpara	Luminario para pared
Ángulo de apertura	180° (Efecto simétrico)
Color de luz	Blanco cálido
Alimentación	85 - 265 V ca
Potencia	10 W

[Acabado negro (Blanco cálido)]

ILU506010WBIP54

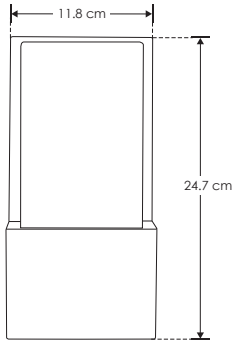

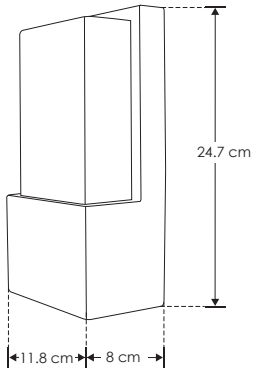

iLumileds® / ilumileds.com.mx

Ilumileds S.A. de C. V e Ingeniería electrodigital, audio, video, iluminación S.A de C.V. se reserva el derecho de modificar la información sin previo aviso y no se hace responsable por errores u omisiones en este documento.

ILU50766WBIP54 [Acabado negro (Blanco cálido)]

ILU50766WWIP54 [Acabado blanco (Blanco cálido)]

Material	Aluminio acabado blanco / negro
Lámpara	Luminario para pared
Ángulo de apertura	120° (Efecto simétrico)
Color de luz	Blanco cálido
Alimentación	85 - 265 V ca
Potencia	6 W

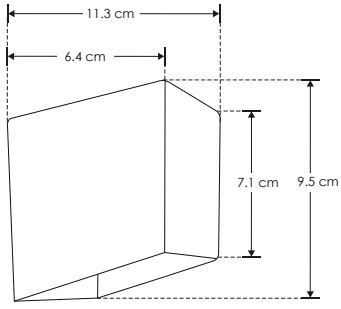

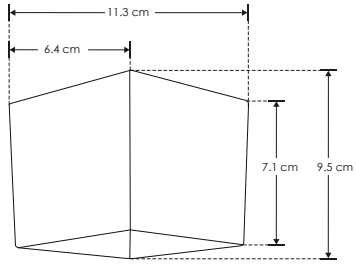

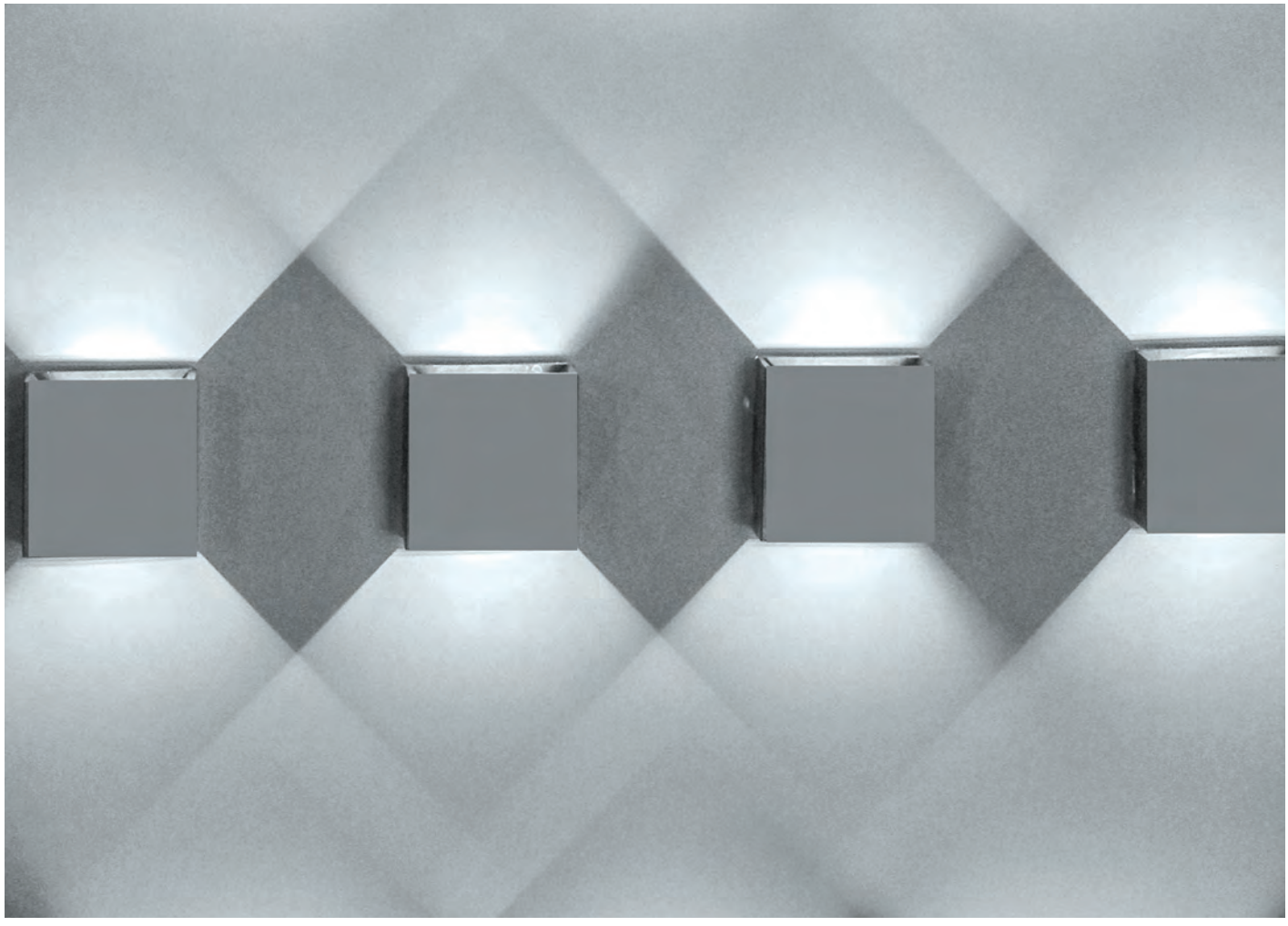

EXTERIORES

Ilumileds S.A. de C. V e Ingeniería electrodigital, audio, video, iluminación S.A de C.V. se reserva el derecho de modificar la información sin previo aviso y no se hace responsable por errores u omisiones en este documento.

ILU372012B [Acabado negro (Blanco cálido)]

Material	Aluminio acabado negro
Lámpara	Luminario para pared
Ángulo de apertura	180° (Efecto simétrico, salida de luz directa frontal)
Color de luz	Blanco cálido
Alimentación	100 - 240 V ca
Potencia	6 W

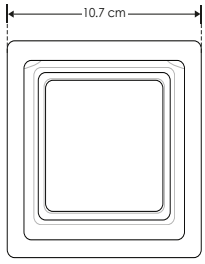

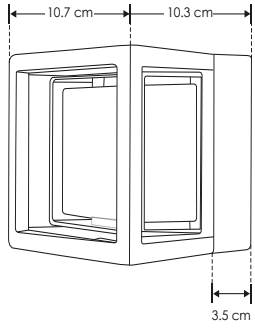

3 000 K Blanco cálido

100-240

6 W

IP 54

FL 420 lúmenes Blanco cálido

180°

3-4 step MACADAM

CRI 80

NOM

EXTERIORES

Ilumileds S.A. de C. V e Ingeniería electrodigital, audio, video, iluminación S.A de C.V. se reserva el derecho de modificar la información sin previo aviso y no se hace responsable por errores u omisiones en este documento.

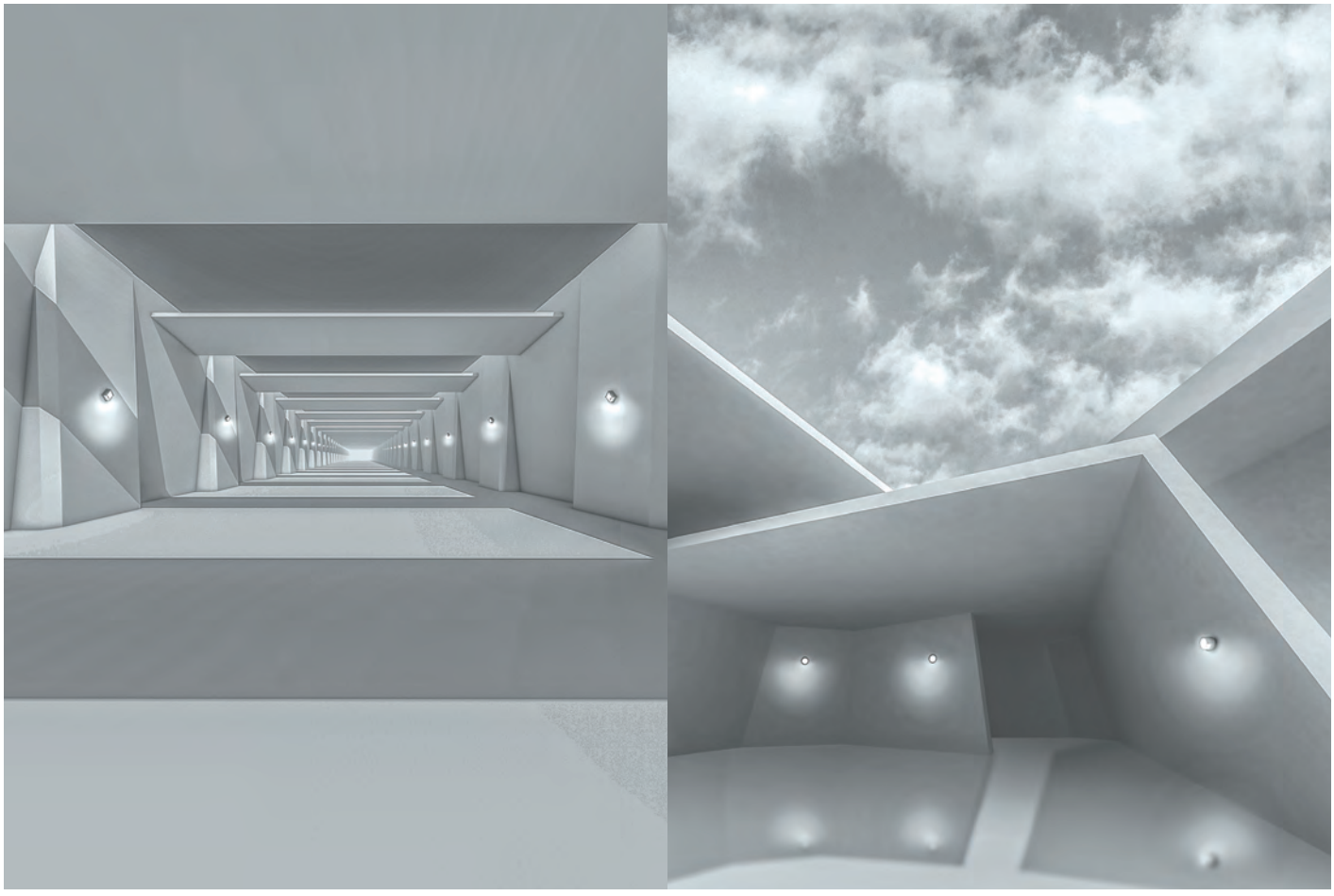

SOBREPONER / PARED

nuevo

Material	Policarbonato acabado negro
Lámpara	Luminario para pared
Ángulo de apertura	120° (Efecto Simétrico, salida de luz directa frontal)
Color de luz	Blanco cálido
Alimentación	100 - 240 V ca
Potencia	7 W

[Luminario Cuadrado (Blanco cálido)] **ILUPC7WSB**

[Luminario Redondo (Blanco cálido)] **ILUPC7WRB**

RECOMENDADO
ÁREAS HÚMEDAS Y LUGARES DE COSTA

7 W

3 000 K Blanco cálido

IP 54

100-240

120°

PC POLICARBONATO

FL 490 lúmenes Blanco cálido

CRI 80

NOM

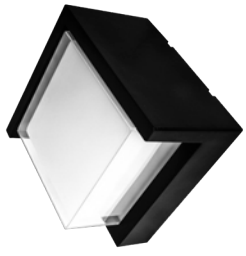

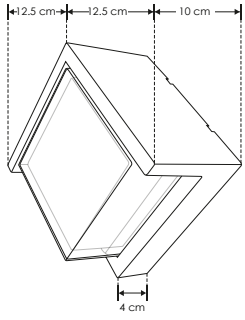

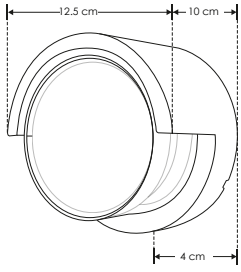

Ilumileds S.A. de C. V e Ingeniería electrodigital, audio, video, iluminación S.A de C.V. se reserva el derecho de modificar la información sin previo aviso y no se hace responsable por errores u omisiones en este documento.

nuevo

ILUPC10WRB [Luminario Cilíndrico (Blanco cálido)]

ILUPC10WSB [Luminario Cúbico) (Blanco cálido)]

Material	Policarbonato acabado negro
Lámpara	Luminario para pared
Ángulo de apertura	120° (Efecto Simétrico, salida de luz directa frontal)
Color de luz	Blanco cálido
Alimentación	100 - 240 V ca
Potencia	10 W

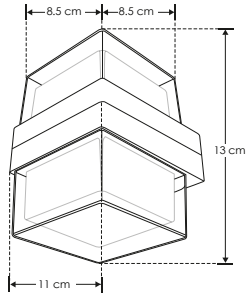

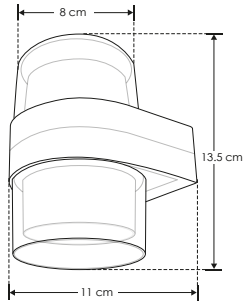

RECOMENDADO
ÁREAS HÚMEDAS Y LUGARES DE COSTA

3 000 K Blanco cálido

10 W

IP 54

100-240

PC POLICARBONATO

FL 700 lúmenes Blanco cálido

CRI 80

NOM

EXTERIORES

Ilumileds S.A. de C. V e Ingeniería electrodigital, audio, video, iluminación S.A de C.V. se reserva el derecho de modificar la información sin previo aviso y no se hace responsable por errores u omisiones en este documento.

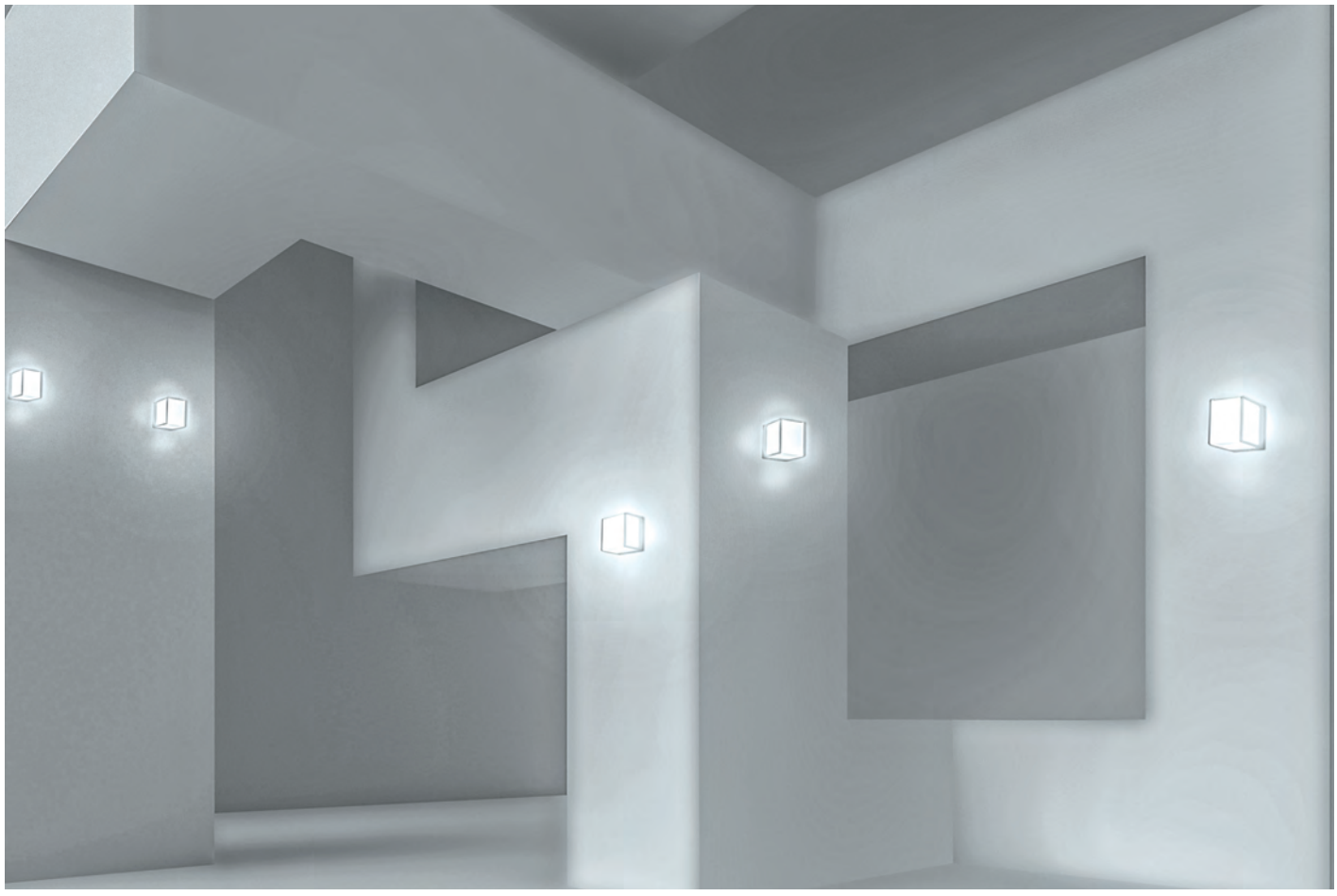

SOBREPONER / PARED

Material	Policarbonato acabado blanco / negro
Lámpara	Luminario para pared
Ángulo de apertura	360° (Efecto simétrico, salida de luz directa)
Color de luz	Blanco cálido
Alimentación	85-265 V ca
Potencia	8 W

nuevo

[Acabado blanco (Blanco cálido)] **ILUWALLPC8WW**

[Acabado negro (Blanco cálido)] **ILUWALLPC8WB**

RECOMENDADO
ÁREAS HÚMEDAS Y LUGARES DE COSTA

8 W

3 000 K Blanco cálido

IP **65**

85-265

360°

PC POLICARBONATO

FL **550** lúmenes Blanco cálido

CRI **80**

NOM

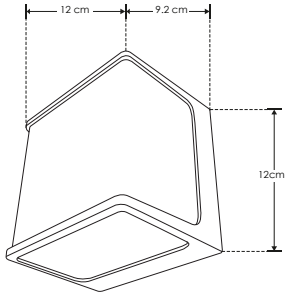

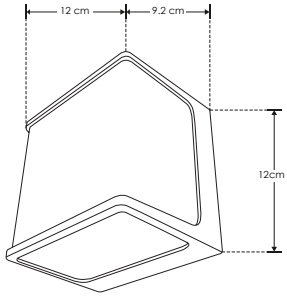

Ilumileds S.A. de C. V e Ingeniería electrodigital, audio, video, iluminación S.A de C.V. se reserva el derecho de modificar la información sin previo aviso y no se hace responsable por errores u omisiones en este documento.

ILUWALLPC122WB [Acabado negro (Blanco cálido)]

ILUWALLPC122WW [Acabado blanco (Blanco cálido)]

Material	Policarbonato acabado blanco / negro
Lámpara	Luminario para pared
Ángulo de apertura	360° (Efecto simétrico)
Color de luz	Blanco cálido
Alimentación	85 - 265 V ca
Potencia	12 W

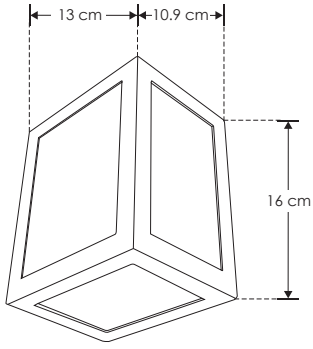

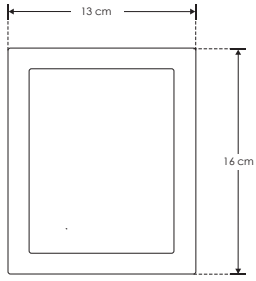

RECOMENDADO
ÁREAS HÚMEDAS Y LUGARES DE COSTA

3 000 K Blanco cálido

12 W

85-265

IP **65**

360°

FL **840** lúmenes Blanco cálido

CRI **80**

3-4 step MACADAM

PC POLICARBONATO

NOM

EXTERIORES

Ilumileds S.A. de C. V e Ingeniería electrodigital, audio, video, iluminación S.A de C.V. se reserva el derecho de modificar la información sin previo aviso y no se hace responsable por errores u omisiones en este documento.

SOBREPONER / PARED

Material	Policarbonato acabado blanco / negro
Lámpara	Luminario para pared
Ángulo de apertura	120° (Efecto simétrico)
Color de luz	Blanco cálido
Alimentación	85 - 265 V ca
Potencia	12 W

[Acabado blanco (Blanco cálido)] **ILUWALLPCA122WW**

[Acabado negro (Blanco cálido)] **ILUWALLPCA122WB**

RECOMENDADO
ÁREAS HÚMEDAS Y LUGARES DE COSTA

3 000 K
Blanco cálido

12 W

85-265

IP **65**

120°

FL **840**
lúmenes
Blanco cálido

PC
POLICARBONATO

NOM

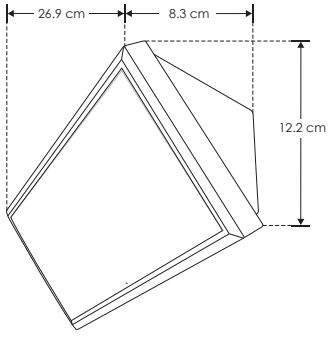

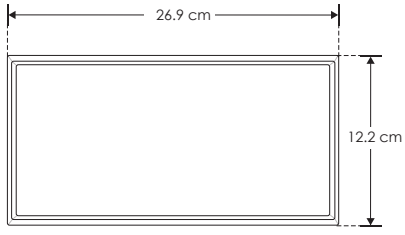

Ilumileds S.A. de C. V e Ingeniería electrodigital, audio, video, iluminación S.A de C.V. se reserva el derecho de modificar la información sin previo aviso y no se hace responsable por errores u omisiones en este documento.

ILUCIL2GU10IP54B [Acabado negro]

ILUCIL2GU10IP54W [Acabado blanco]

Material	Aluminio acabado blanco / negro
Base	GU10
Lámpara	Luminario para pared
Ángulo de apertura	120° (Efecto de luz hacia arriba y hacia abajo)
Alimentación	100 - 240 V ca
Potencia	70 W máx. (35 W por cada base GU10)

Nota: No incluye lámparas.

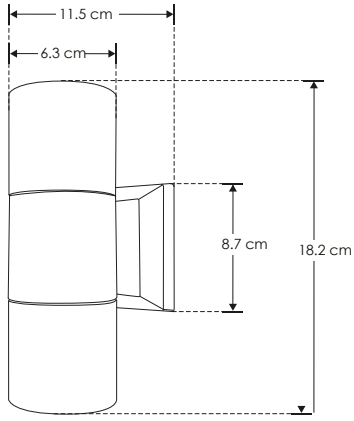

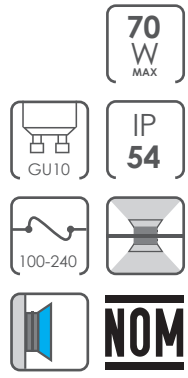

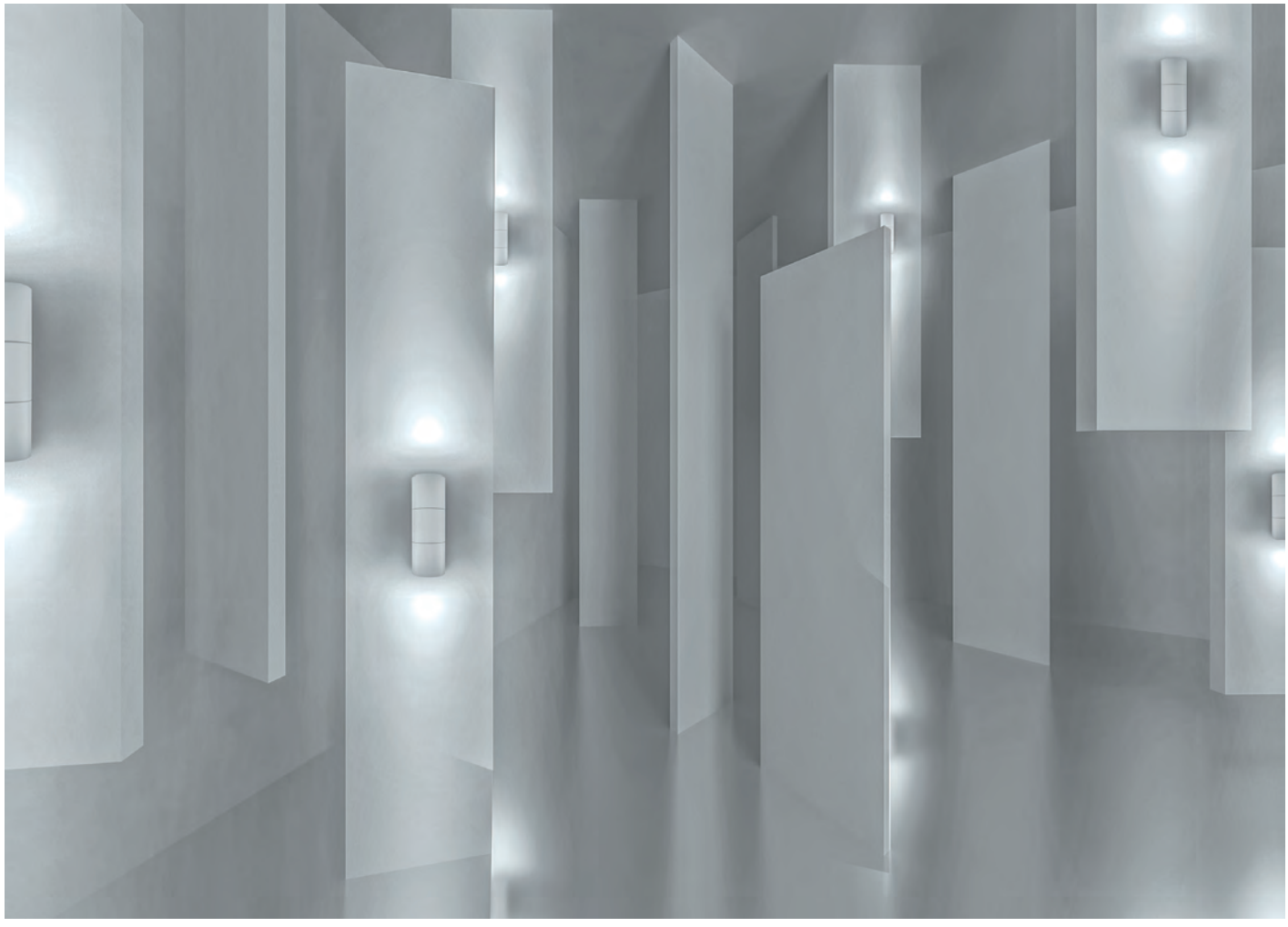

EXTERIORES

Ilumileds S.A. de C. V e Ingeniería electrodigital, audio, video, iluminación S.A de C.V. se reserva el derecho de modificar la información sin previo aviso y no se hace responsable por errores u omisiones en este documento.

ILUPC1271B [Policarbonato Acabado negro]

ILUPC1271W [Policarbonato Acabado blanco]

Material	Policarbonato acabado blanco / negro
Base	GU10
Lámpara	Luminario para pared
Ángulo de apertura	120° (Efecto de luz hacia arriba o hacia abajo)
Alimentación	100 - 240 V ca
Potencia	10 W máx.

NOTA: No incluye lámpara.

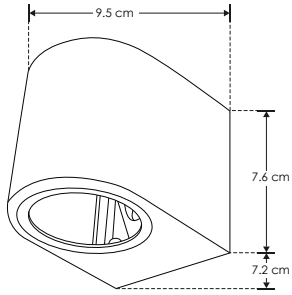

GU10

10 W MAX

100-240

IP 54

120°

120°

RECOMENDADO
ÁREAS HÚMEDAS Y LUGARES DE COSTA

PC POLICARBONATO

NOM

EXTERIORES

SOBREPONER / PARED

nuevo

[Policarbonato Acabado negro] **ILUPC1271SB**

[Policarbonato Acabado blanco] **ILUPC1271SW**

Material	Policarbonato acabado blanco / negro
Base	GU10
Lámpara	Luminario para pared
Ángulo de apertura	120° (Efecto de luz hacia arriba o hacia abajo)
Alimentación	100 - 240 V ca
Potencia	10 W máx.

NOTA: No incluye lámpara.

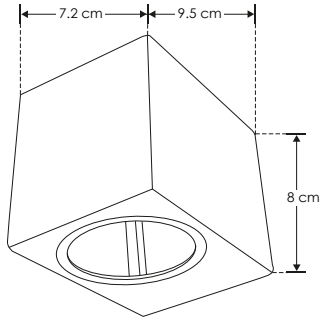

GU10

10 W MAX

100-240

IP 65

120°

120°

PC POLICARBONATO

NOM

RECOMENDADO
ÁREAS HÚMEDAS Y LUGARES DE COSTA

Ilumileds S.A. de C. V e Ingeniería electrodigital, audio, video, iluminación S.A de C.V. se reserva el derecho de modificar la información sin previo aviso y no se hace responsable por errores u omisiones en este documento.

ILUPC1272B [Policarbonato Acabado negro]

ILUPC1272W [Policarbonato Acabado blanco]

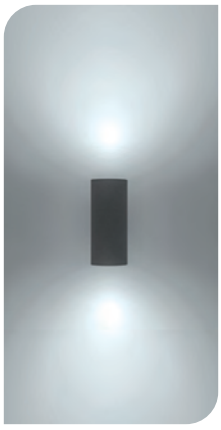

Material	Policarbonato acabado blanco / negro
Base	GU10
Lámpara	Luminario para pared
Ángulo de apertura	120° (Efecto de luz hacia arriba y hacia abajo)
Alimentación	100 - 240 V ca
Potencia	20 W máx.

NOTA: No incluye lámparas.

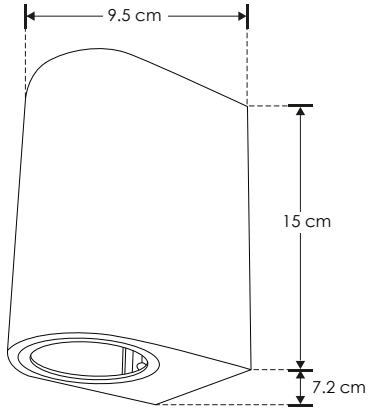

GU10

100-240

20 W MAX

IP 54

RECOMENDADO
ÁREAS HÚMEDAS Y LUGARES DE COSTA

PC POLICARBONATO

NOM

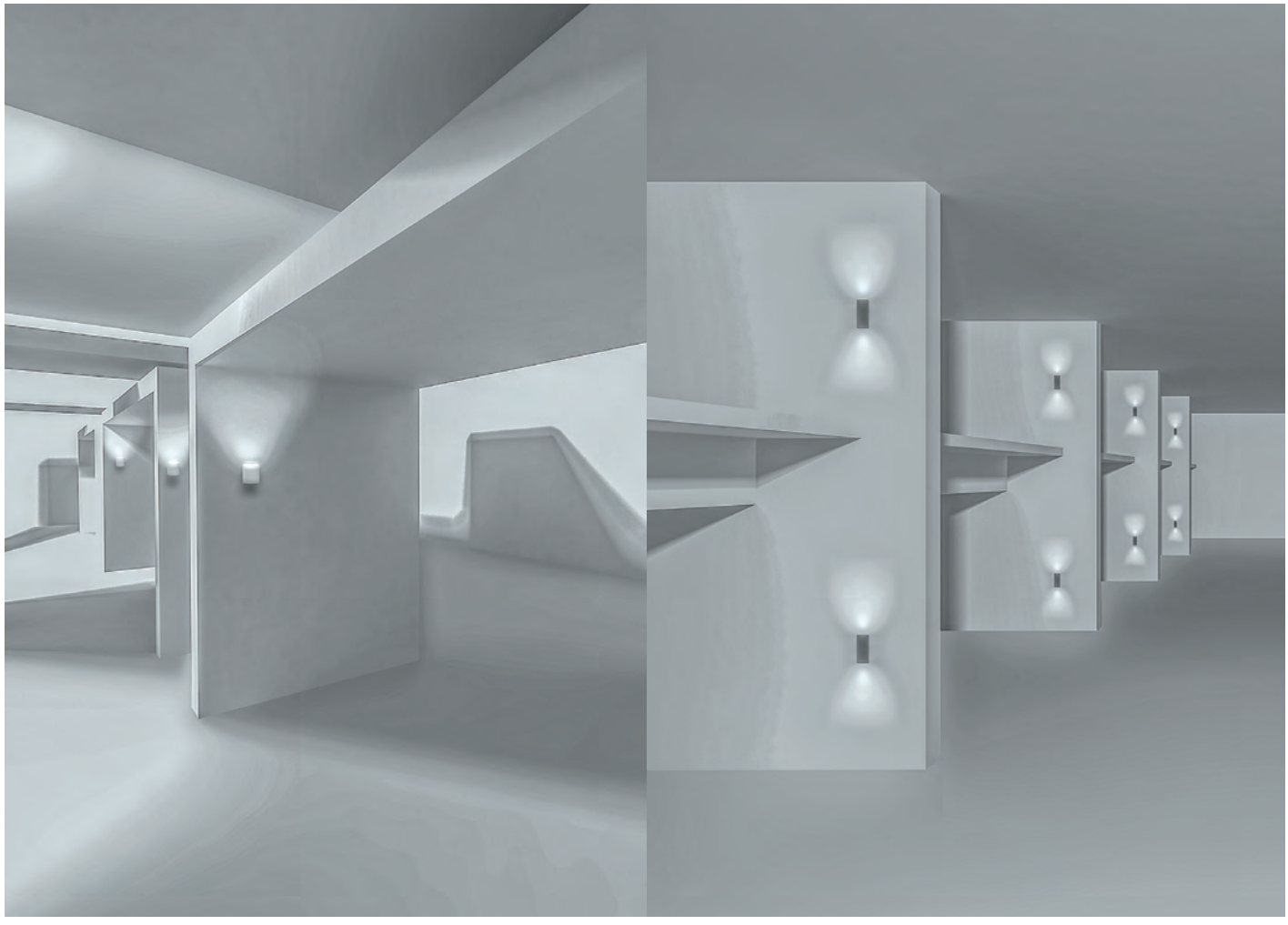

EXTERIORES

Ilumileds S.A. de C. V e Ingeniería electrodigital, audio, video, iluminación S.A de C.V. se reserva el derecho de modificar la información sin previo aviso y no se hace responsable por errores u omisiones en este documento.

SOBREPONER / PARED

nuevo

Material	Policarbonato acabado blanco / negro
Base	GU10
Lámpara	Luminario para pared
Ángulo de apertura	120° (Efecto de luz hacia arriba y hacia abajo)
Alimentación	100 - 240 V ca
Potencia	20 W máx (10W por cada base GU10)

[Policarbonato Acabado negro] **ILUPC1272SB**

[Policarbonato Acabado blanco] **ILUPC1272SW**

NOTA: No incluye lámparas.

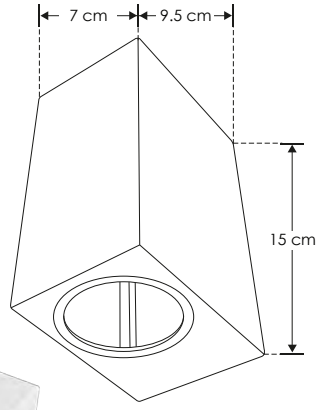

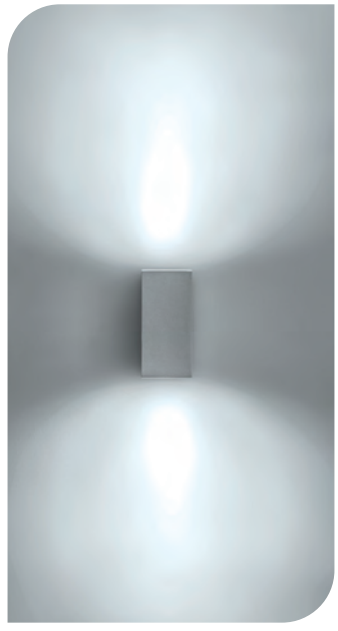

RECOMENDADO
ÁREAS HÚMEDAS Y LUGARES DE COSTA

GU10 · 100-240 · 20 W MAX · IP 65 · PC POLICARBONATO · NOM

Ilumileds S.A. de C. V e Ingeniería electrodigital, audio, video, iluminación S.A de C.V. se reserva el derecho de modificar la información sin previo aviso y no se hace responsable por errores u omisiones en este documento.

SOBREPONER / PARED

ILULED34504WB [Acabado negro (Blanco cálido)]

ILULED34504WW [Acabado blanco (Blanco cálido)]

Material	Policarbonato acabado blanco / negro
Lámpara	Luminario para pared. Se puede ajustar el ángulo de la luz de salida superior e inferior de acuerdo al efecto requerido, mediante cortadoras incluidas en el luminario
Color de luz	Blanco cálido
Alimentación	85 - 265 V ca
Potencia	4 W

NOTA: Producto DOB, controlador y fuente luminosa comparten la misma placa, sensible a variaciones de voltaje o corriente, consulte manual de operación.

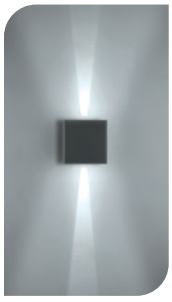

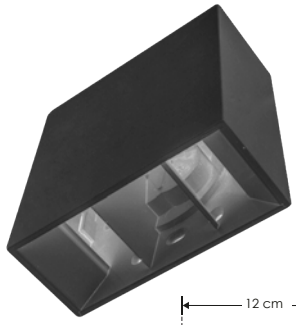

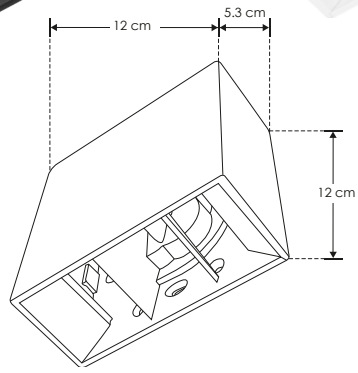

3 000 K Blanco cálido

4 W

85-265

IP 65

FL 280 lúmenes Blanco cálido

RECOMENDADO ÁREAS HÚMEDAS Y LUGARES DE COSTA

PC POLICARBONATO

NOM

SOBREPONER / PARED

ILUBULKPC8W [Acabado blanco (Blanco cálido)]

Material	Policarbonato acabado blanco
Lámpara	Luminario para pared
Ángulo de apertura	180° (Efecto simétrico, salida de luz directa)
Color de luz	Blanco cálido
Alimentación	85 - 265 V ca
Potencia	8 W

3 000 K Blanco cálido

8 W

85-265

IP 65

180°

FL 560 lúmenes Blanco cálido

PC POLICARBONATO

NOM

RECOMENDADO ÁREAS HÚMEDAS Y LUGARES DE COSTA

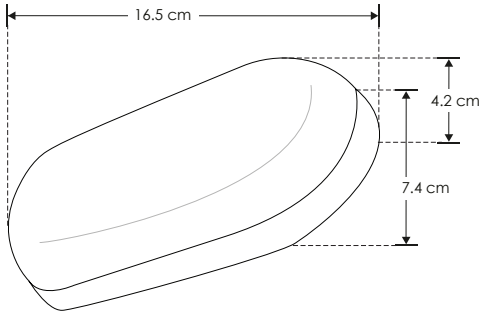

EXTERIORES

Ilumileds S.A. de C. V e Ingeniería electrodigital, audio, video, iluminación S.A de C.V. se reserva el derecho de modificar la información sin previo aviso y no se hace responsable por errores u omisiones en este documento.

LED1871MAW

[Acabado blanco (Blanco cálido)]

Material	Aluminio acabado blanco
Lámpara	Luminario para pared
Ángulo de apertura	Efecto asimétrico, salida de luz indirecta dirigible
Ángulo de ajuste	270°
Color de luz	Blanco cálido
Alimentación	100 - 240 V ca
Potencia	9 W

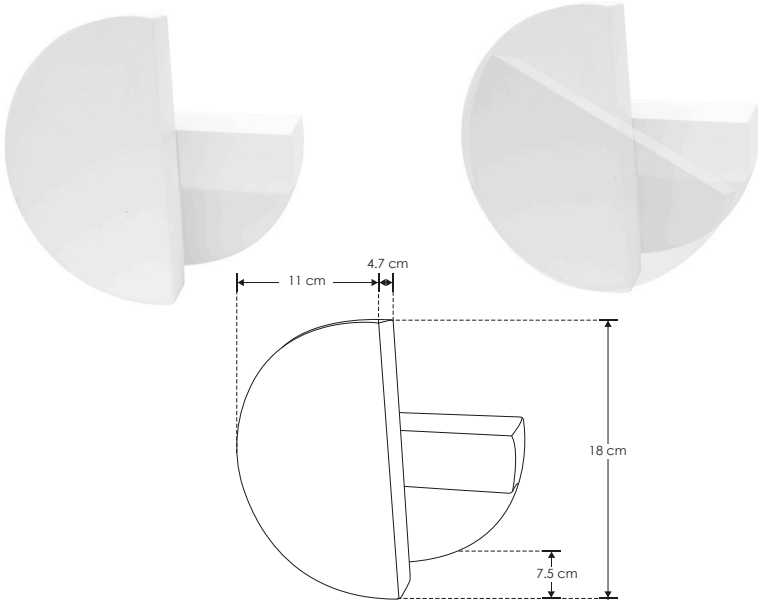

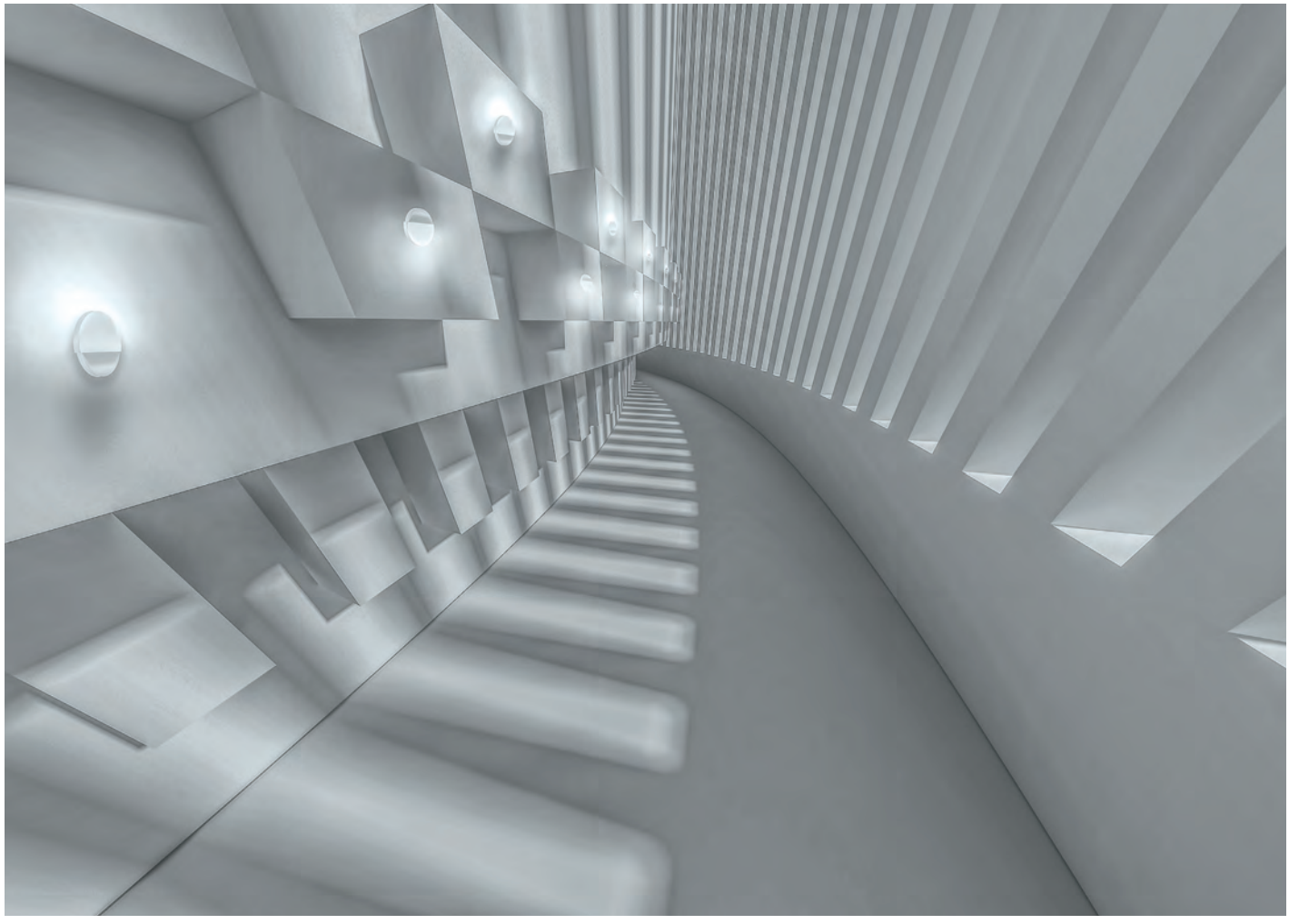

EXTERIORES

Ilumileds S.A. de C. V e Ingeniería electrodigital, audio, video, iluminación S.A de C.V. se reserva el derecho de modificar la información sin previo aviso y no se hace responsable por errores u omisiones en este documento.

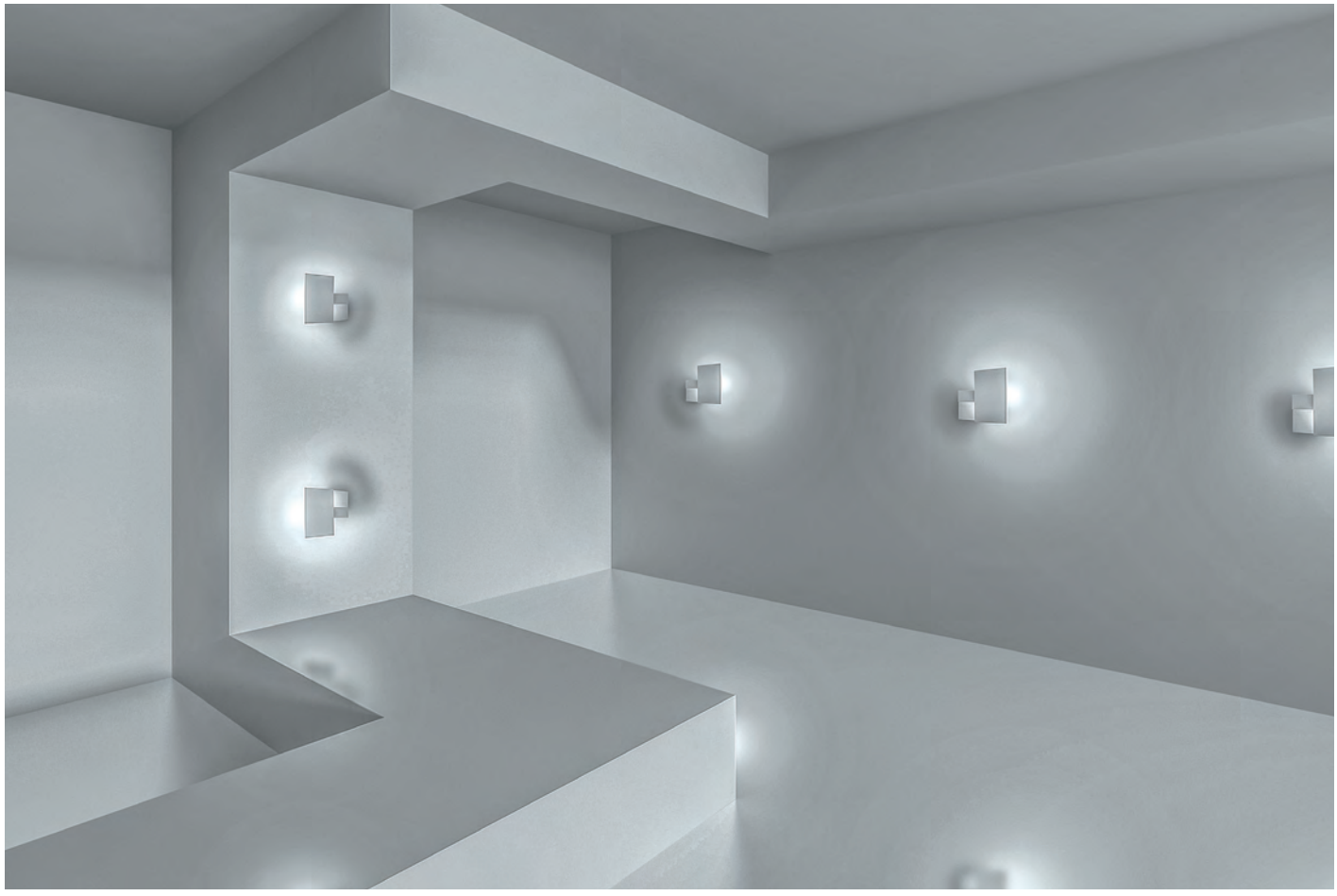

SOBREPONER / PARED

Material	Aluminio acabado blanco
Lámpara	Luminario para pared
Ángulo de apertura	Efecto asimétrico, salida de luz indirecta dirigible
Ángulo de ajuste	270°
Color de luz	Blanco cálido
Alimentación	100 - 240 V ca
Potencia	9 W

[Acabado blanco (Blanco cálido)]

LED1872MAW

3 000 K Blanco cálido

9 W

100-240

IP 54

FL 630 lúmenes Blanco cálido

CRI 80

3-4 step MACADAM

DIRIGIBLE

270°

NOM

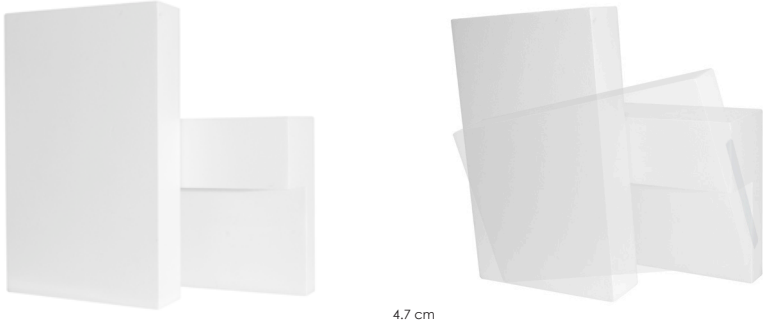

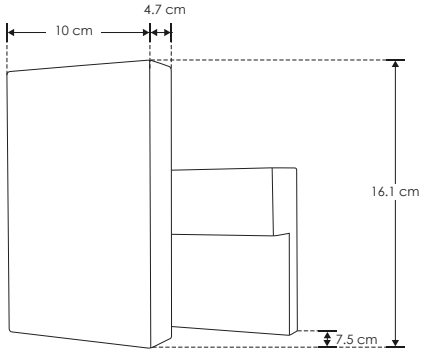

Ilumileds S.A. de C. V e Ingeniería electrodigital, audio, video, iluminación S.A de C.V. se reserva el derecho de modificar la información sin previo aviso y no se hace responsable por errores u omisiones en este documento.

LED1874MAW

[Acabado blanco (Blanco cálido)]

Material	Aluminio acabado blanco
Lámpara	Luminario para pared
Ángulo de apertura	Efecto asimétrico, salida de luz indirecta dirigible
Ángulo de ajuste	270°
Color de luz	Blanco cálido
Alimentación	100 - 240 V ca
Potencia	9 W

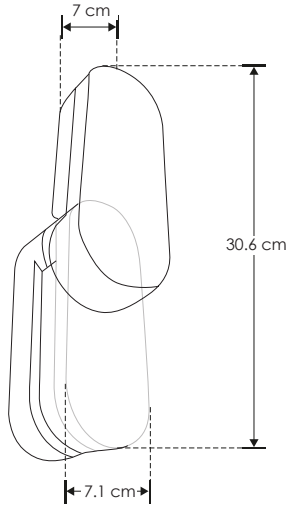

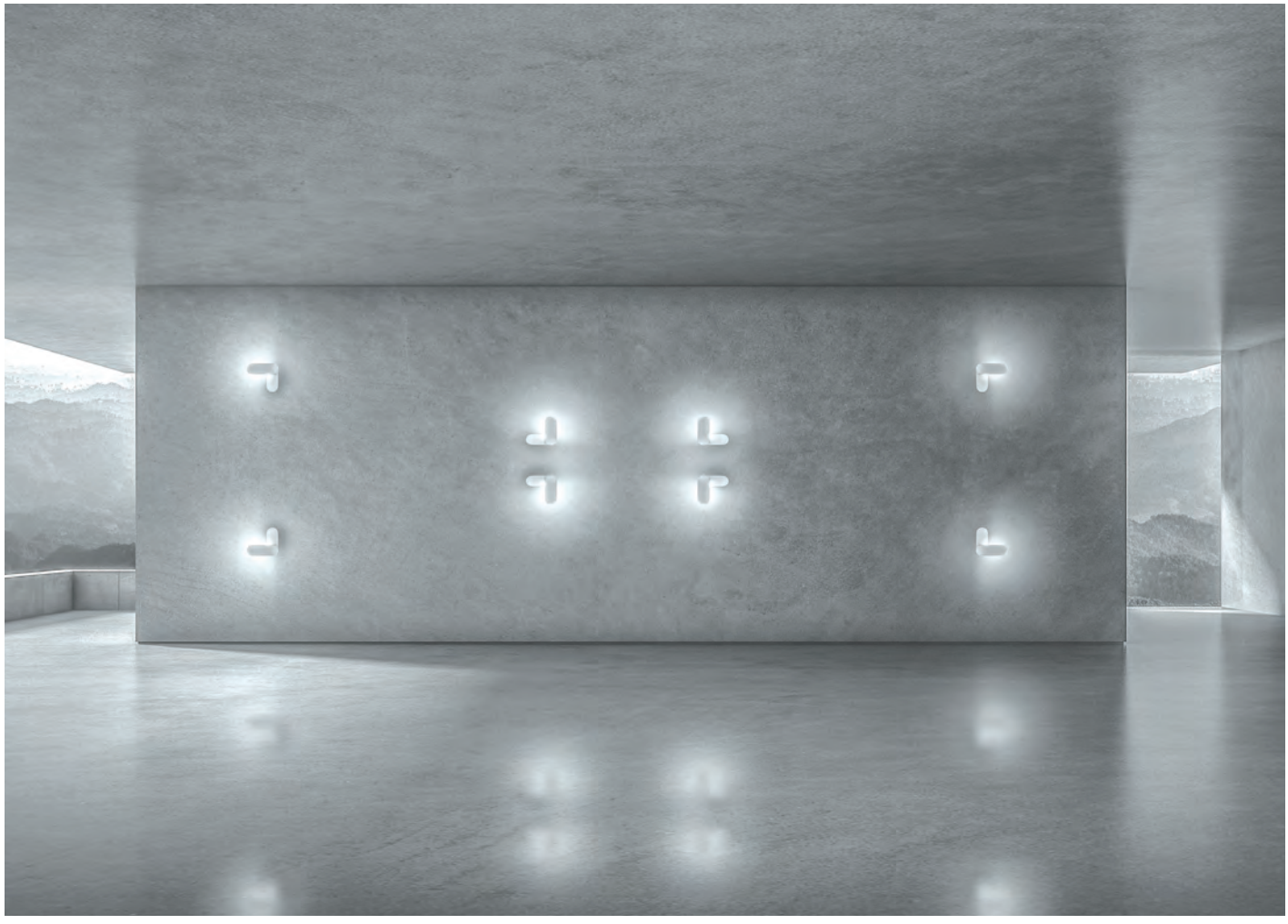

EXTERIORES

Ilumileds S.A. de C. V e Ingeniería electrodigital, audio, video, iluminación S.A de C.V. se reserva el derecho de modificar la información sin previo aviso y no se hace responsable por errores u omisiones en este documento.

SOBREPONER / PARED

Material	Aluminio acabado blanco
Lámpara	Luminario para pared
Ángulo de apertura	120° (Efecto simétrico, salida de luz directa dirigible)
Ángulo de ajuste	270°
Color de luz	Blanco cálido
Alimentación	100 - 240 V ca
Potencia	6 W

[Acabado blanco (Blanco cálido)]

LED8201GAW

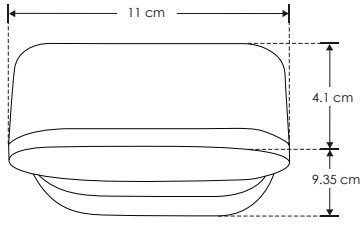

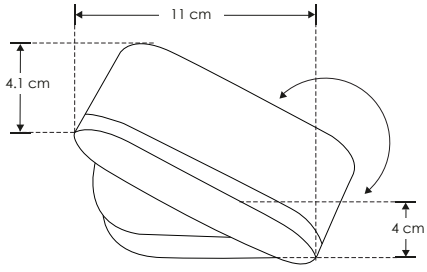

Ilumileds S.A. de C. V e Ingeniería electrodigital, audio, video, iluminación S.A de C.V. se reserva el derecho de modificar la información sin previo aviso y no se hace responsable por errores u omisiones en este documento.

LED8202GAW

[Acabado blanco (Blanco cálido)]

Material	Aluminio acabado blanco
Lámpara	Luminario para pared
Ángulo de apertura	120° (Efecto asimétrico, salidas de luz directa dirigibles)
Ángulo de ajuste	270°
Color de luz	Blanco cálido
Alimentación	100 - 240 V ca
Potencia	12 W

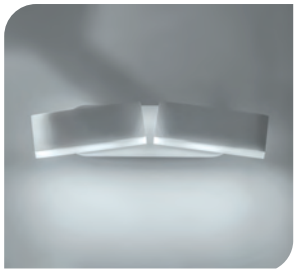

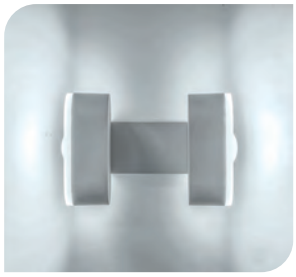

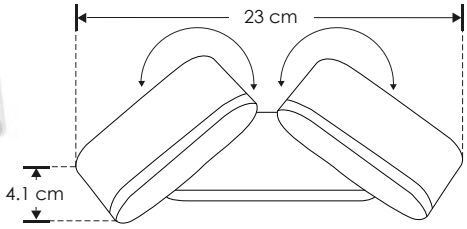

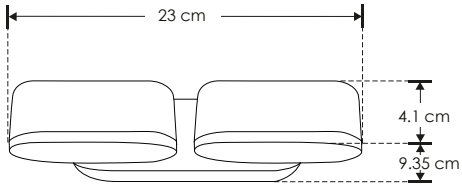

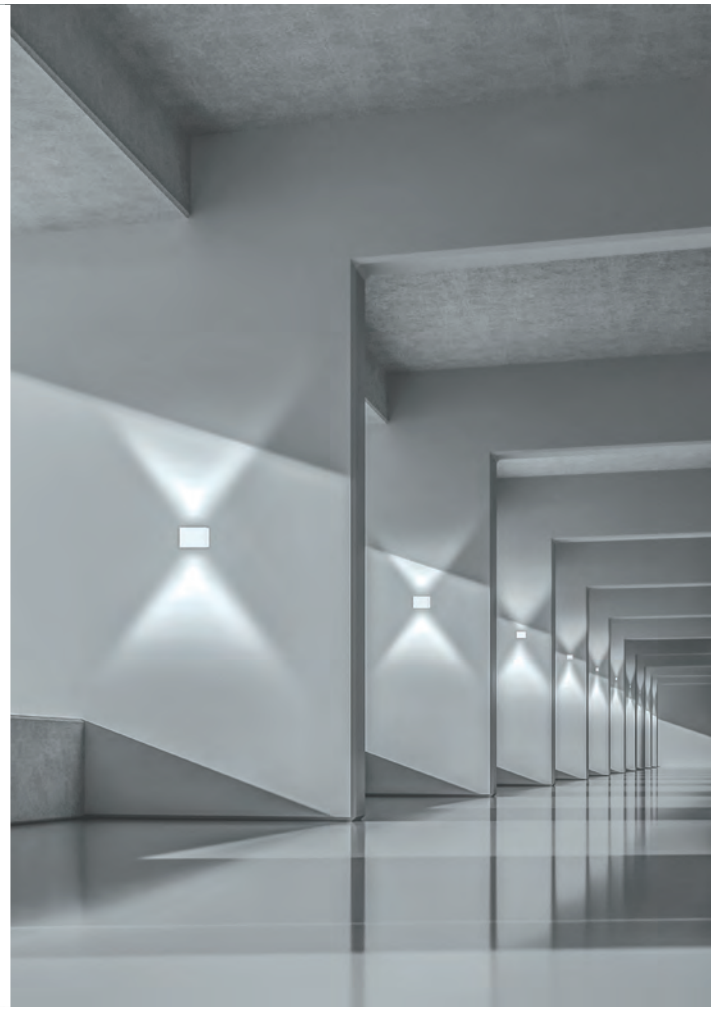

EXTERIORES

Ilumileds S.A. de C. V e Ingeniería electrodigital, audio, video, iluminación S.A de C.V. se reserva el derecho de modificar la información sin previo aviso y no se hace responsable por errores u omisiones en este documento.

LED803HBE [Acabado negro (Blanco cálido)]
LED803HE [Acabado blanco (Blanco cálido)]
LED803HGE [Acabado gris (Blanco cálido)]

Material	Aluminio acabado blanco / gris / negro
Lámpara	Luminario para pared. Se puede ajustar el ángulo de la luz de salida superior e inferior de acuerdo al efecto requerido, mediante cortadoras incluidas en el luminario
Color de luz	Blanco cálido
Alimentación	85-265 V ca
Potencia	6 W

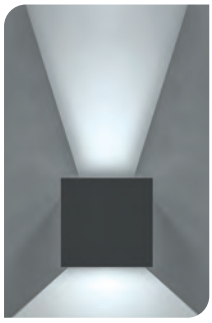

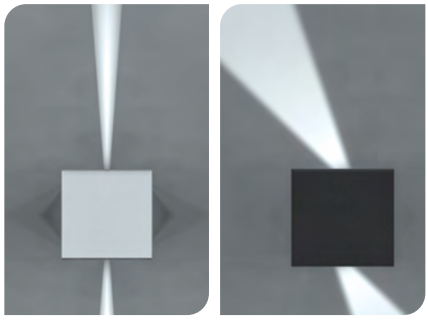

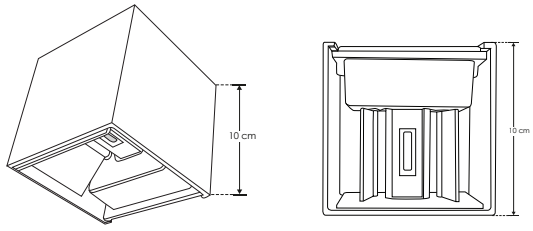

3 000 K Blanco cálido
85-265
6 W
IP 65
FL 480 lúmenes Blanco cálido
3-4 step MACADAM
CRI 80
NOM

SOBREPONER / PARED

nuevo

[Acabado negro (Blanco cálido)] **LED803PCSHBE**
[Acabado blanco (Blanco cálido)] **LED803PCSHE**

Material	Policarbonato acabado blanco / negro
Lámpara	Luminario para pared. Se puede ajustar el ángulo de la luz de salida superior e inferior de acuerdo al efecto requerido, mediante cortadoras incluidas en el luminario
Color de luz	Blanco cálido
Alimentación	85-265 V ca
Potencia	2 W

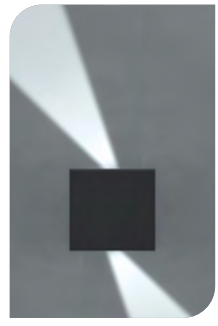

3 000 K Blanco cálido
2 W
85-265
IP 65
FL 160 lúmenes Blanco cálido
CRI 80
3-4 step MACADAM
PC POLICARBONATO
NOM

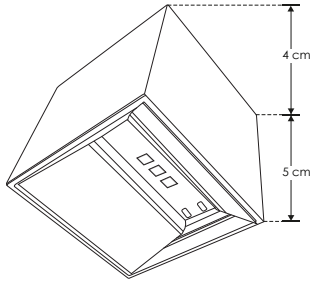

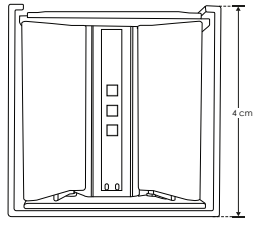

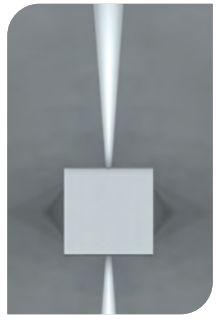

Ilumileds S.A. de C. V e Ingeniería electrodigital, audio, video, iluminación S.A de C.V. se reserva el derecho de modificar la información sin previo aviso y no se hace responsable por errores u omisiones en este documento.

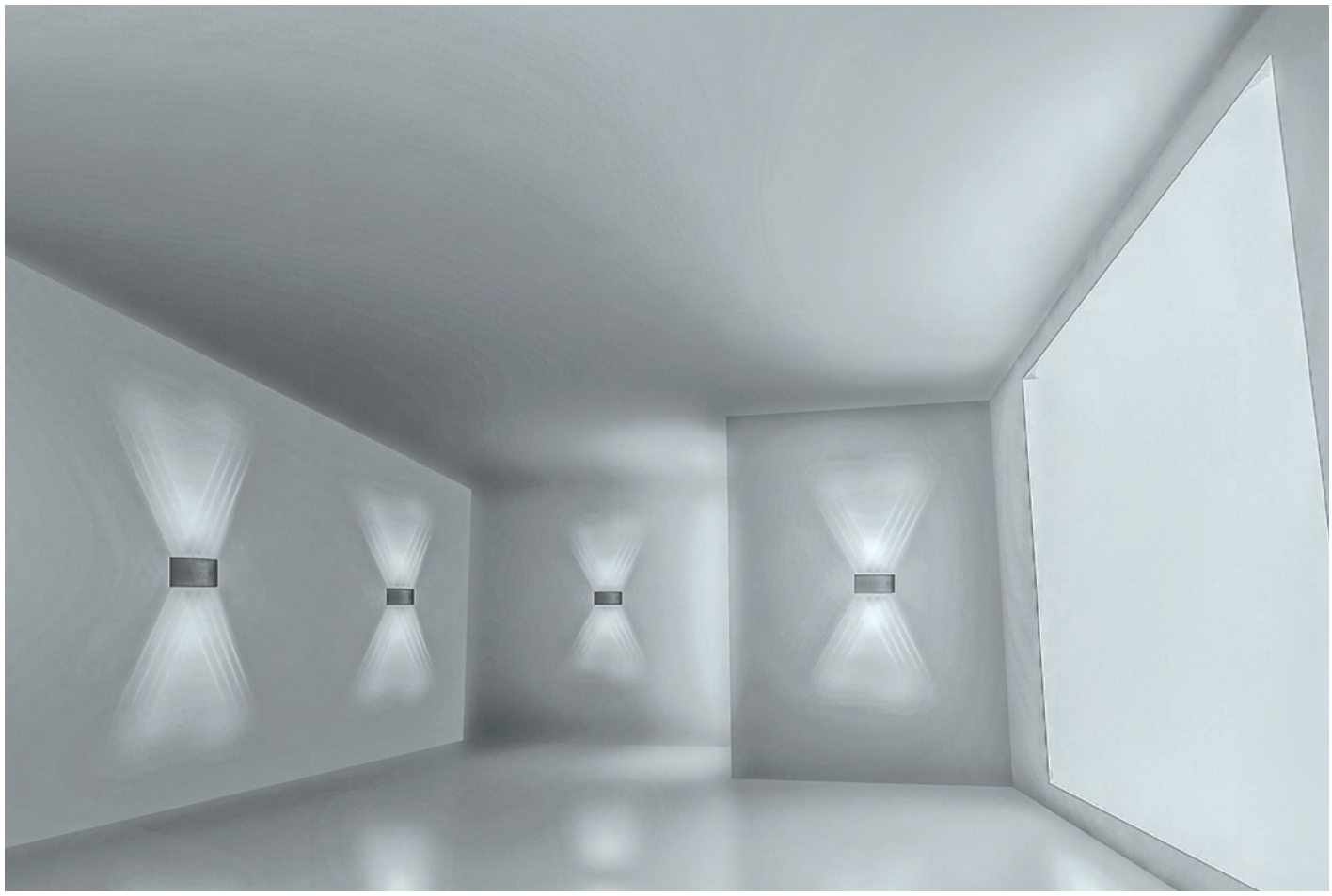

SOBREPONER / PARED

Material	Aluminio acabado blanco / gris / negro
Lámpara	Luminario para pared. Se puede ajustar el ángulo de la luz de salida superior e inferior de acuerdo al efecto requerido, mediante cortadoras incluidas en el luminario
Color de luz	Blanco cálido
Alimentación	85 - 265 V ca
Potencia	6 W

[Acabado negro (Blanco cálido)] **LED310GABE**

[Acabado blanco (Blanco cálido)] **LED310GAWE**

[Acabado gris (Blanco cálido)] **LED310GAGE**

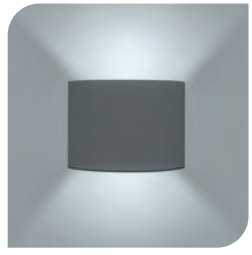

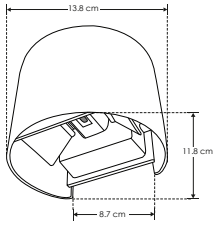

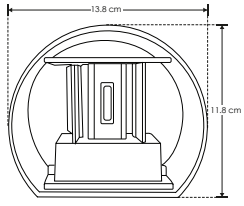

6 W

3 000 K Blanco cálido

IP 65

85-265

CRI 80

FL 480 lúmenes Blanco cálido

NOM

3-4 step MACADAM

Ilumileds S.A. de C. V e Ingeniería electrodigital, audio, video, iluminación S.A de C.V. se reserva el derecho de modificar la información sin previo aviso y no se hace responsable por errores u omisiones en este documento.

nuevo

ILUPC2LENS4WB [Acabado negro (Blanco cálido)]

Material	Policarbonato acabado negro
Lámpara	Luminario para pared
Ángulo de apertura	120° (Efecto simétrico, salida de luz superior e inferior)
Color de luz	Blanco cálido
Alimentación	100 - 240 V ca
Potencia	4 W

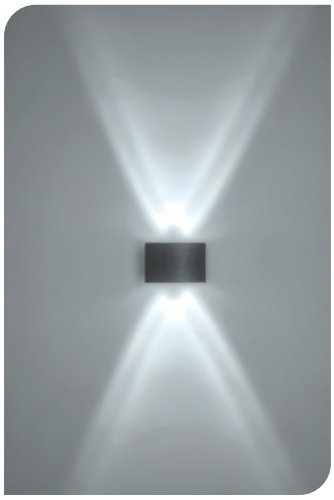

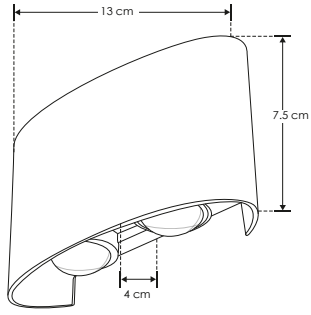

RECOMENDADO
ÁREAS HÚMEDAS Y LUGARES DE COSTA

3 000 K Blanco cálido

IP 65

4 W

FL 320 lúmenes Blanco cálido

100 - 240

120°

PC POLICARBONATO

CRI 80

NOM

SOBREPONER / PARED

Material	Policarbonato acabado negro
Lámpara	Luminario para pared
Ángulo de apertura	120° (Efecto simétrico, salida de luz superior e inferior)
Color de luz	Blanco cálido
Alimentación	100 - 240 V ca
Potencia	8 W

nuevo

[Acabado negro (Blanco cálido)] **ILUPC4LENS8WB**

3 000 K Blanco cálido

IP 65

8 W

FL 640 lúmenes Blanco cálido

100 - 240

120°

PC POLICARBONATO

CRI 80

NOM

RECOMENDADO
ÁREAS HÚMEDAS Y LUGARES DE COSTA

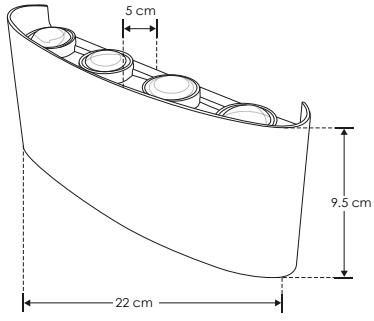

EXTERIORES

Ilumileds S.A. de C. V e Ingeniería electrodigital, audio, video, iluminación S.A de C.V. se reserva el derecho de modificar la información sin previo aviso y no se hace responsable por errores u omisiones en este documento.

LED6051AE

[Acabado blanco (Blanco cálido)]

Material	Aluminio acabado blanco
Lámpara	Luminario para pared
Ángulo de apertura	360° (Efecto simétrico, salida de luz trasera)
Color de luz	Blanco cálido
Alimentación	85 - 265 V ca
Potencia	7 W

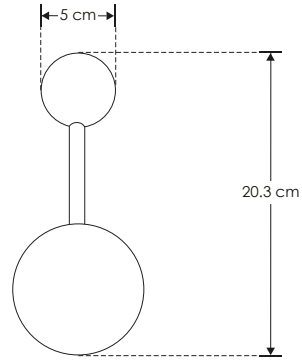

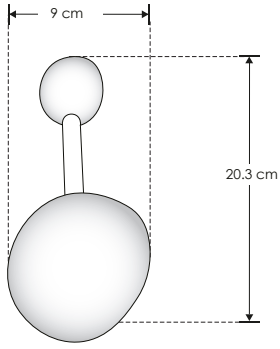

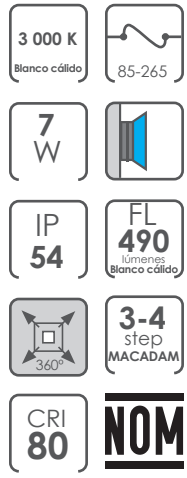

EXTERIORES

SOBREPONER / PARED

Material	Aluminio acabado blanco
Lámpara	Luminario para pared
Ángulo de apertura	360° (Efecto simétrico, salida de luz trasera)
Color de luz	Blanco cálido
Alimentación	85 - 265 V ca
Potencia	6 W

[Acabado blanco (Blanco cálido)]

LED6051BE

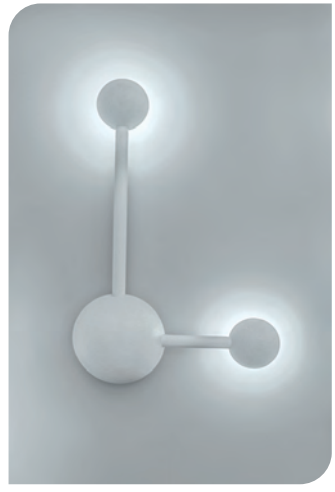

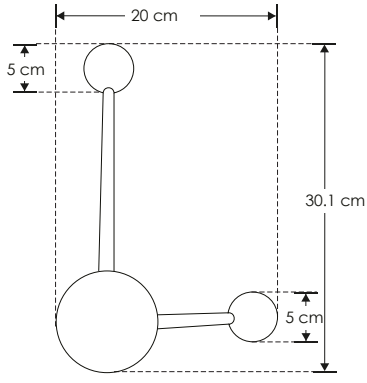

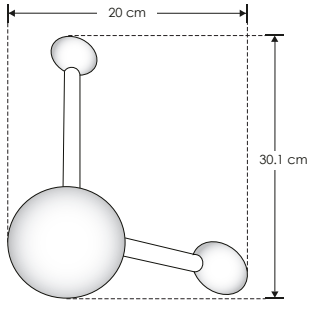

Ilumileds S.A. de C. V e Ingeniería electrodigital, audio, video, iluminación S.A de C.V. se reserva el derecho de modificar la información sin previo aviso y no se hace responsable por errores u omisiones en este documento.

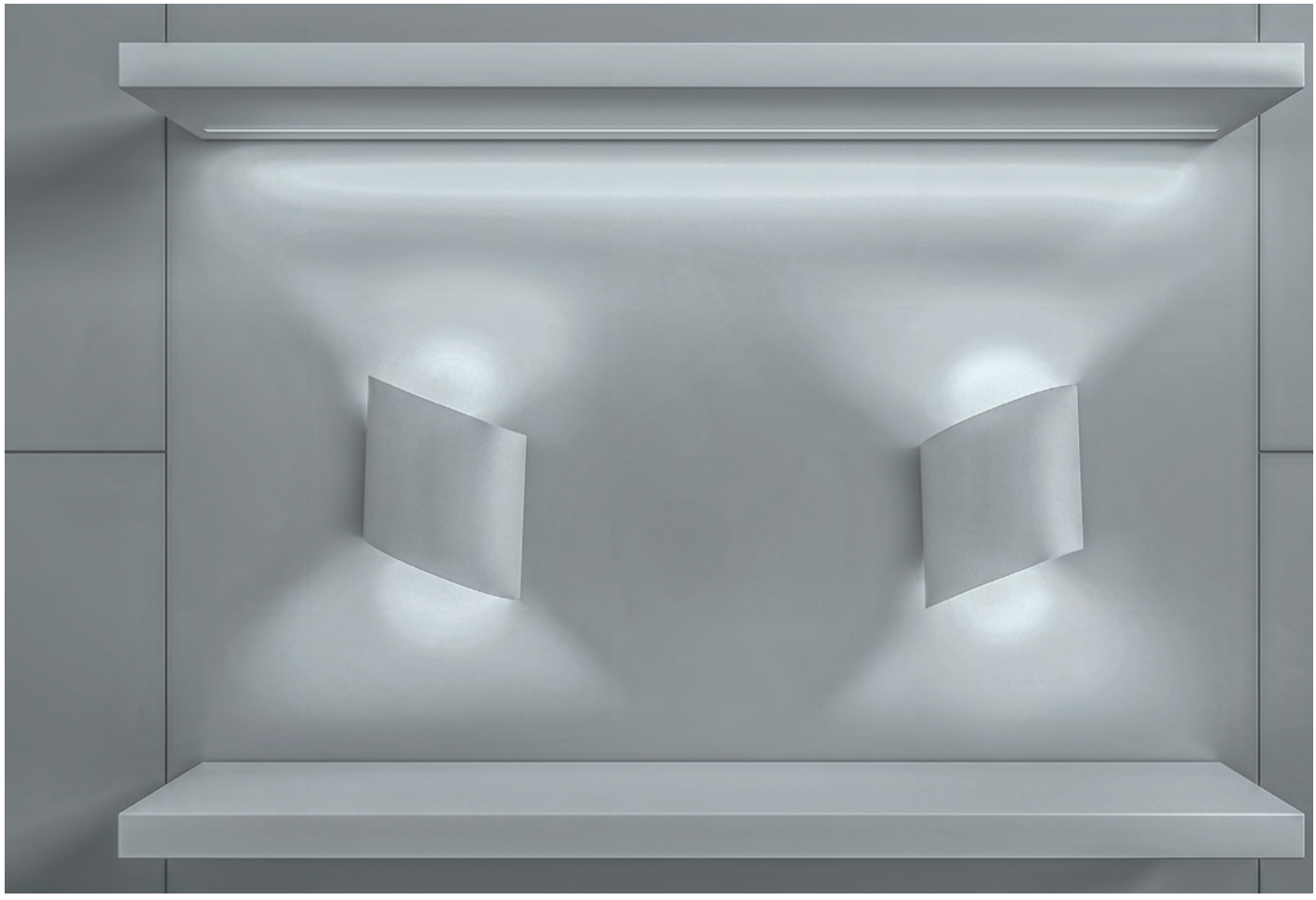

SOBREPONER / PARED

[Acabado blanco (Blanco cálido)]

LED6806GAW

Material	Aluminio acabado blanco
Lámpara	Luminario para pared
Ángulo de apertura	Efecto simétrico
Color de luz	Blanco cálido
Alimentación	100 - 240 V ca
Potencia	6 W

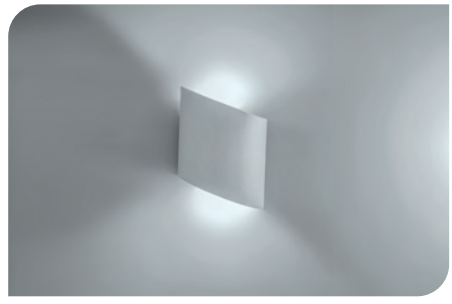

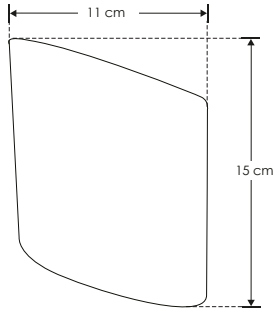

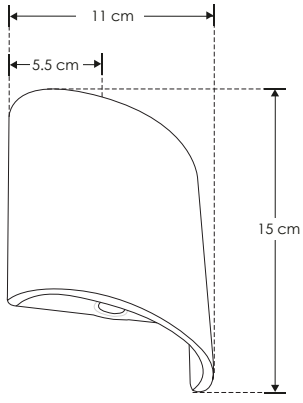

3 000 K Blanco cálido

100-240

6 W

IP 54

FL 420 lúmenes Blanco cálido

3-4 step MACADAM

CRI 80

NOM

Ilumileds S.A. de C. V e Ingeniería electrodigital, audio, video, iluminación S.A de C.V. se reserva el derecho de modificar la información sin previo aviso y no se hace responsable por errores u omisiones en este documento.

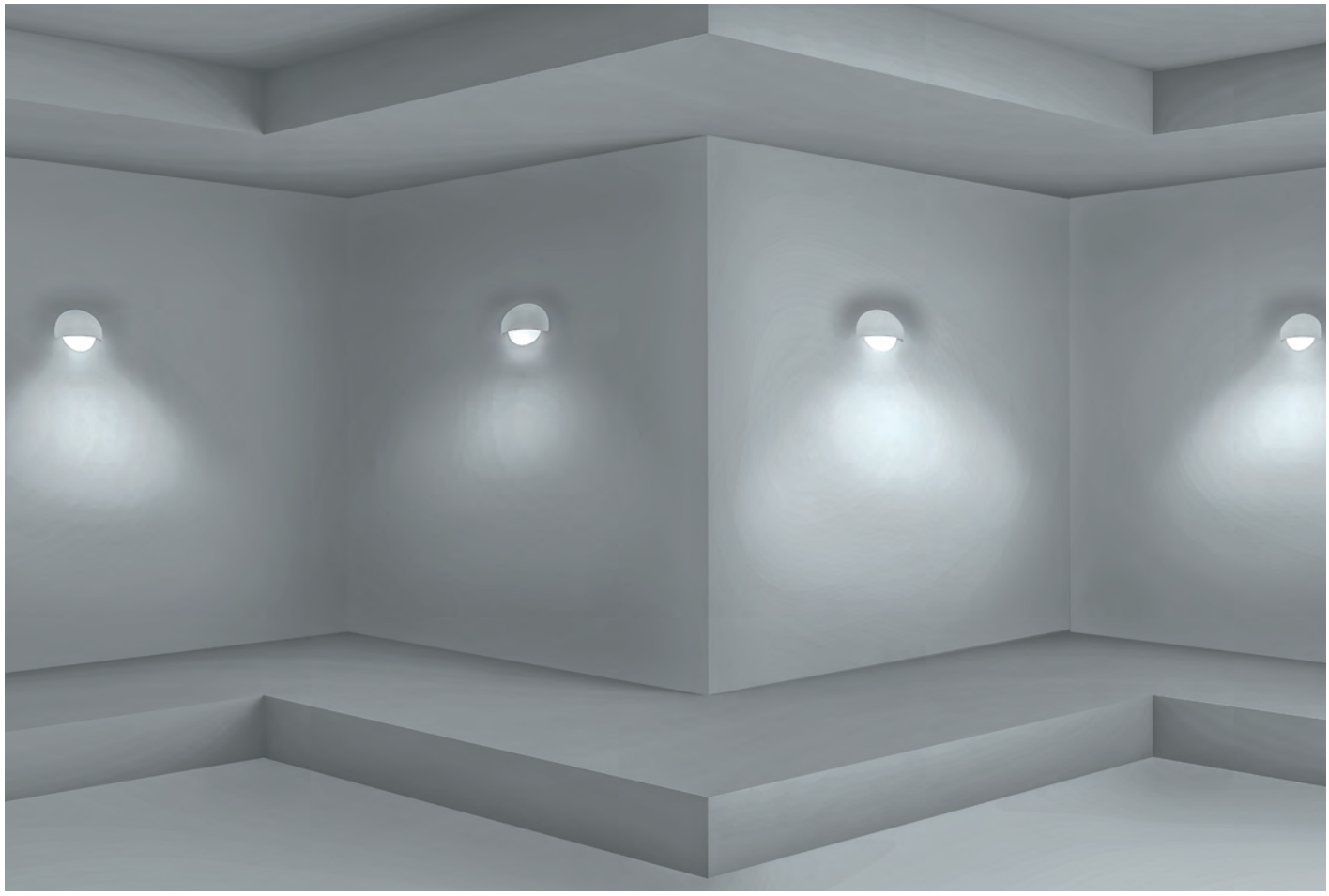

SOBREPONER / PARED

Material	Aluminio acabado blanco
Lámpara	Luminario para pared
Ángulo de apertura	120° (Efecto simétrico)
Color de luz	Blanco cálido
Alimentación	100 - 240 V ca
Potencia	10 W

[Acabado blanco (Blanco cálido)]

LED818GAW

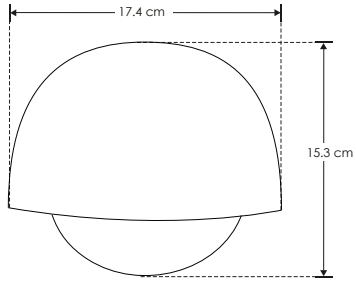

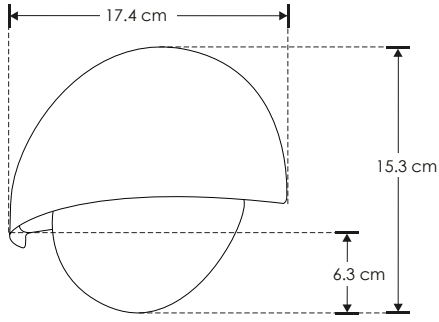

10 W

3 000 K Blanco cálido

IP 54

100-240

120°

CRI 80

FL 600 lúmenes Blanco cálido

NOM

3-4 step MACADAM

 Ilumileds S.A. de C. V e Ingeniería electrodigital, audio, video, iluminación S.A de C.V. se reserva el derecho de modificar la información sin previo aviso y no se hace responsable por errores u omisiones en este documento.

LED816GABE [Acabado negro (Blanco cálido)]

Material	Aluminio acabado negro
Lámpara	Luminario para pared
Ángulo de apertura	120° (Efecto asimétrico, salida de luz indirecta superior)
Color de luz	Blanco cálido
Alimentación	100 - 240 V ca
Potencia	7 W

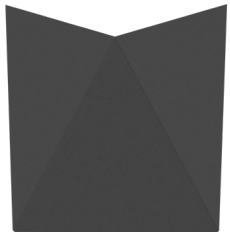

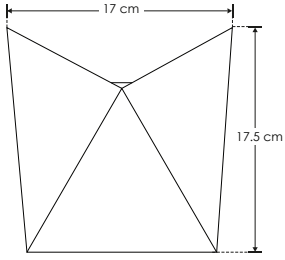

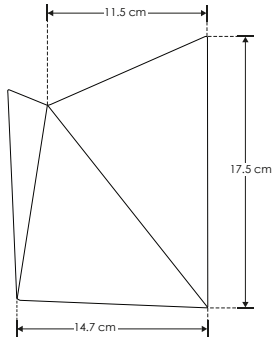

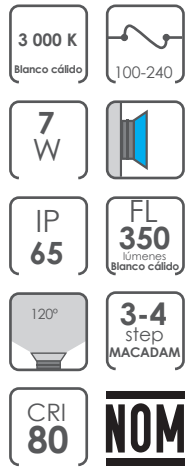

EXTERIORES

Ilumileds S.A. de C. V e Ingeniería electrodigital, audio, video, iluminación S.A de C.V. se reserva el derecho de modificar la información sin previo aviso y no se hace responsable por errores u omisiones en este documento.

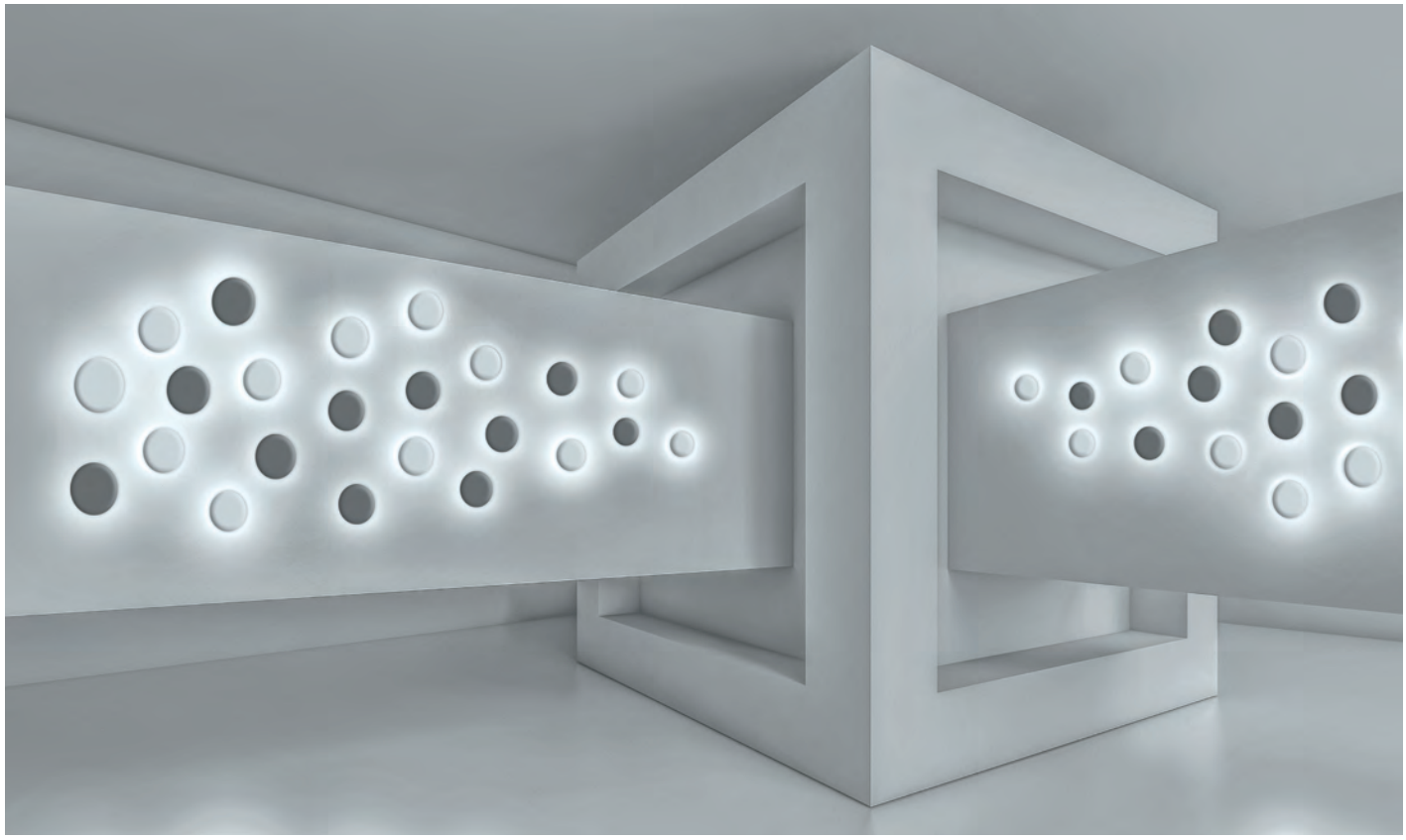

SOBREPONER / PARED

Material	Aluminio acabado blanco / negro
Lámpara	Luminario para pared
Ángulo de apertura	360° (Efecto simétrico, salida de luz indirecta trasera)
Color de luz	Blanco cálido
Alimentación	100 - 240 V ca
Potencia	6 W

[Acabado negro (Blanco cálido)] **LED8663SGABE**

[Acabado blanco (Blanco cálido)] **LED8663SGAWE**

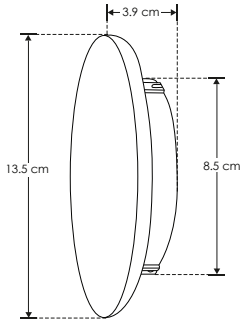

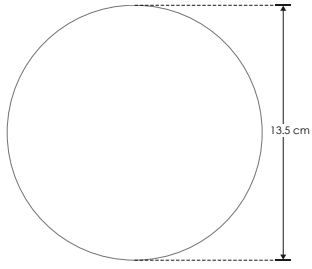

6 W

3 000 K Blanco cálido

IP 65

100-240

360°

CRI 80

FL 300 lúmenes Blanco cálido

NOM

3-4 step MACADAM

 Ilumileds S.A. de C. V e Ingeniería electrodigital, audio, video, iluminación S.A de C.V. se reserva el derecho de modificar la información sin previo aviso y no se hace responsable por errores u omisiones en este documento.

nuevo

ILUPC8663BE [Acabado negro (Blanco cálido)]

ILUPC8663WE [Acabado blanco (Blanco cálido)]

Material	Policarbonato acabado blanco / negro
Lámpara	Luminario para pared
Ángulo de apertura	360° (Efecto simétrico, salida de luz indirecta trasera)
Color de luz	Blanco cálido
Alimentación	100 - 240 V ca
Potencia	12 W

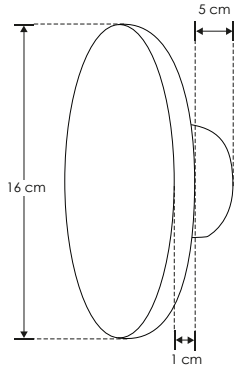

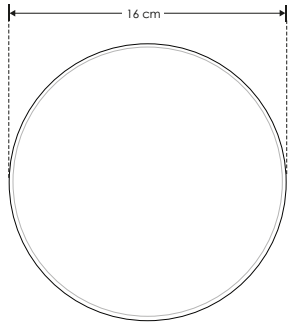

3 000 K Blanco cálido

12 W

100-240

IP 65

360°

FL 600 lúmenes Blanco cálido

CRI 80

3-4 step MACADAM

PC POLICARBONATO

NOM

EXTERIORES

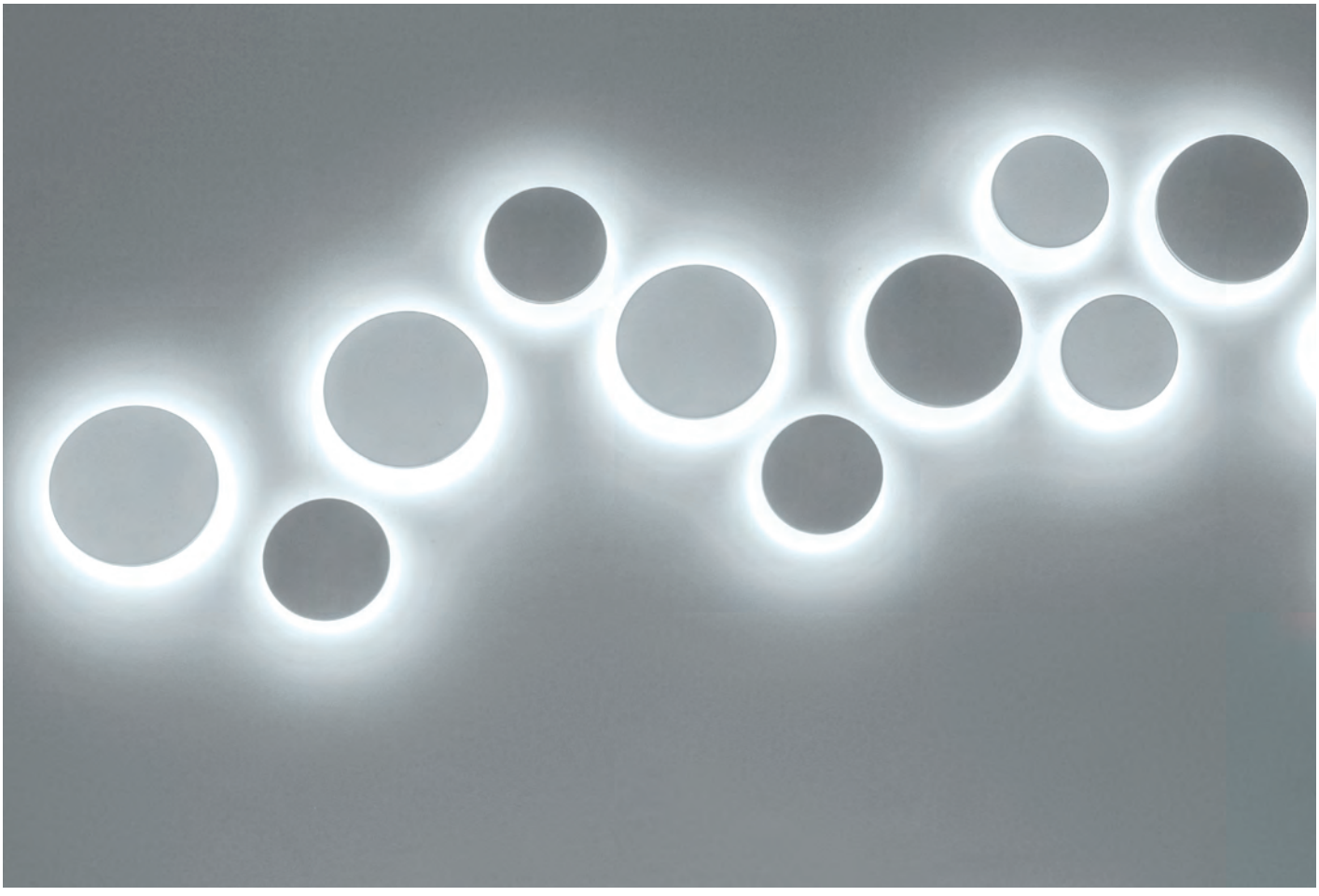

Ilumileds S.A. de C. V e Ingeniería electrodigital, audio, video, iluminación S.A de C.V. se reserva el derecho de modificar la información sin previo aviso y no se hace responsable por errores u omisiones en este documento.

LED8663LGABE [Acabado negro (Blanco cálido)]

LED8663LGAWE [Acabado blanco (Blanco cálido)]

Material	Aluminio acabado blanco / negro
Lámpara	Lumiario para pared
Ángulo de apertura	360° (Efecto simétrico, salida de luz indirecta trasera)
Color de luz	Blanco cálido
Alimentación	100 - 240 V ca
Potencia	9 W

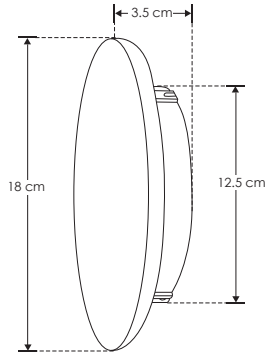

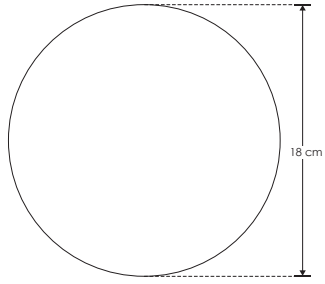

EMPOTRAR / PARED

Material	Aluminio acabado plata
Lámpara	Luminario de cortesia para pared
Ángulo de apertura	120°
Color de luz	Blanco cálido
Alimentación	90 - 260 V ca
Potencia	3 W

[Acabado plata (Blanco cálido)] **LED035**

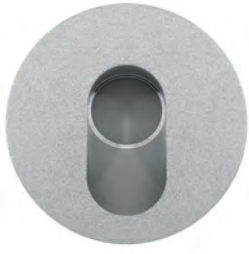

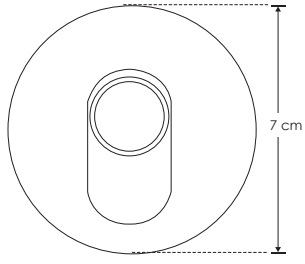

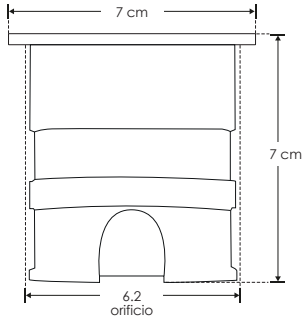

EXTERIORES

iLumileds® / ilumileds.com.mx

Ilumileds S.A. de C. V e Ingeniería electrodigital, audio, video, iluminación S.A de C.V. se reserva el derecho de modificar la información sin previo aviso y no se hace responsable por errores u omisiones en este documento.

SOBREPONER / PARED

Material	Plástico ABS
Lámpara	Luminario de cortesia para pared de sobreponer
Ángulo de apertura	120°
Color de luz	Blanco cálido
Alimentación	90 - 130 V ca
Potencia	1 W

NOTA: Producto DOB, controlador y fuente luminosa comparten la misma placa, sensible a variaciones de voltaje o corriente, consulte manual de operación.

[Acabado gris (Blanco cálido)] **ILUP1252G**

[Acabado blanco (Blanco cálido)] **ILUP1252W**

RECOMENDADO
ÁREAS HÚMEDAS Y LUGARES DE COSTA

1 W

3 000 K Blanco cálido

IP 65

90-130

120°

3-4 step MACADAM

FL 70 lúmenes Blanco cálido

NOM

CRI 80

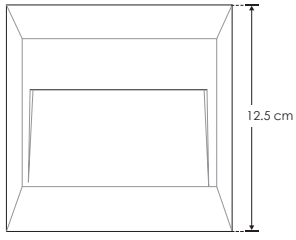

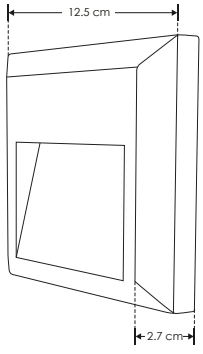

Ilumileds S.A. de C. V e Ingeniería electrodigital, audio, video, iluminación S.A de C.V. se reserva el derecho de modificar la información sin previo aviso y no se hace responsable por errores u omisiones en este documento.

ILUP2302G [Acabado gris (Blanco cálido)]

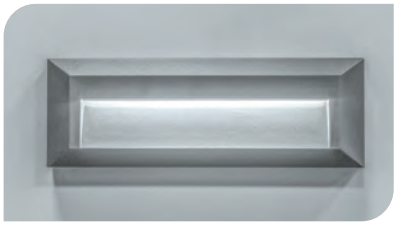

Material	Plástico ABS
Lámpara	Luminario de cortesia para pared de sobreponer
Ángulo de apertura	120°
Color de luz	Blanco cálido
Alimentación	90 - 130 V ca
Potencia	1.6 W

NOTA: Producto DOB, controlador y fuente luminosa comparten la misma placa, sensible a variaciones de voltaje o corriente, consulte manual de operación.

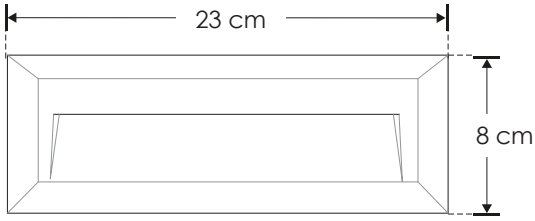

3 000 K Blanco cálido
90-130
1.6 W
IP 65
FL 112 lúmenes Blanco cálido
120°
CRI 80
RECOMENDADO ÁREAS HÚMEDAS Y LUGARES DE COSTA
3-4 step MACADAM
NOM

EXTERIORES

EMPOTRAR / PARED

Material	Aluminio acabado gris
Lámpara	Luminario de cortesia para pared
Ángulo de apertura	120°
Color de luz	Blanco cálido
Alimentación	85 - 265 V ca
Potencia	2 W

[Acabado gris (Blanco cálido)] **ILUSP852WWWG**

3 000 K Blanco cálido
2 W
85-265
IP 54
120°
FL 240 lúmenes Blanco cálido
3-4 step MACADAM
CRI 80
orificio 7.5 cm
NOM

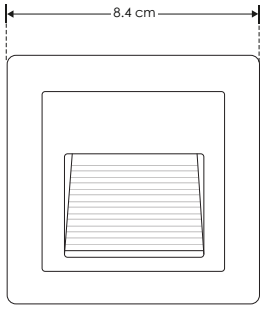

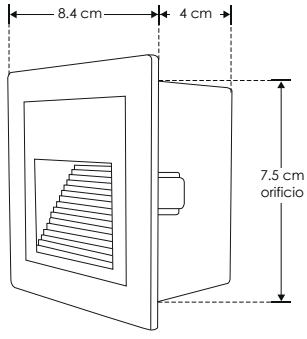

 Ilumileds S.A. de C. V e Ingeniería electrodigital, audio, video, iluminación S.A de C.V. se reserva el derecho de modificar la información sin previo aviso y no se hace responsable por errores u omisiones en este documento.

ILU2810PC1WW [Acabado blanco (Blanco cálido)]

ILU2810PC1WB [Acabado negro (Blanco cálido)]

Material	Policarbonato acabado blanco / negro
Lámpara	Luminario de cortesia para pared
Ángulo de apertura	120°
Color de luz	Blanco cálido
Alimentación	85 - 265 V ca
Potencia	1 W

NOTA: Producto DOB, controlador y fuente luminosa comparten la misma placa, sensible a variaciones de voltaje o corriente, consulte manual de operación.

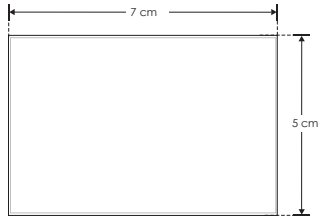

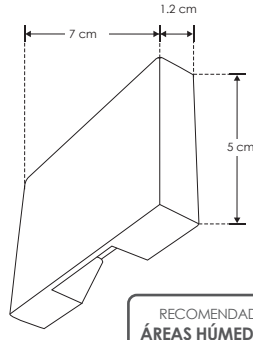

3 000 K Blanco cálido

1 W

85-265

IP 65

120°

FL 70 lúmenes Blanco cálido

3-4 step MACADAM

CRI 80

RECOMENDADO ÁREAS HÚMEDAS Y LUGARES DE COSTA

PC POLICARBONATO

NOM

EXTERIORES

SOBREPONER / PARED

Material	Policarbonato acabado blanco / negro
Lámpara	Luminario de cortesia para pared
Ángulo de apertura	120°
Color de luz	Blanco cálido
Alimentación	85 - 265 V ca
Potencia	2 W

NOTA: Producto DOB, controlador y fuente luminosa comparten la misma placa, sensible a variaciones de voltaje o corriente, consulte manual de operación.

[Acabado blanco (Blanco cálido)] **ILU2830PC2WW**

[Acabado negro (Blanco cálido)] **ILU2830PC2WB**

RECOMENDADO ÁREAS HÚMEDAS Y LUGARES DE COSTA

2 W

3 000 K Blanco cálido

IP 65

85-265

120°

3-4 step MACADAM

FL 140 lúmenes Blanco cálido

NOM

CRI 80

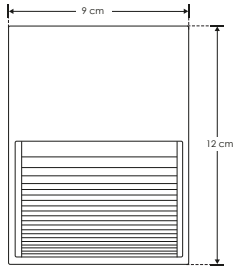

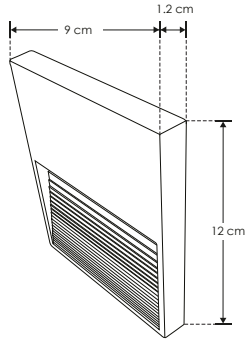

Ilumileds S.A. de C. V e Ingeniería electrodigital, audio, video, iluminación S.A de C.V. se reserva el derecho de modificar la información sin previo aviso y no se hace responsable por errores u omisiones en este documento.

ILU2840PC3WW [Acabado blanco (Blanco cálido)]

ILU2840PC3WB [Acabado negro (Blanco cálido)]

Material	Policarbonato acabado blanco / negro
Lámpara	Luminario de cortesia para pared
Ángulo de apertura	120°
Color de luz	Blanco cálido
Alimentación	85 - 265 V ca
Potencia	3 W

NOTA: Producto DOB, controlador y fuente luminosa comparten la misma placa, sensible a variaciones de voltaje o corriente, consulte manual de operación.

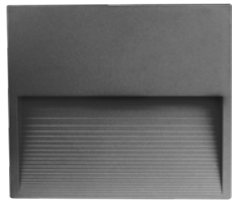

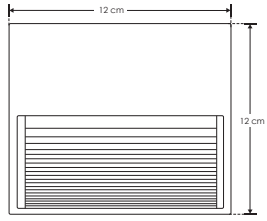

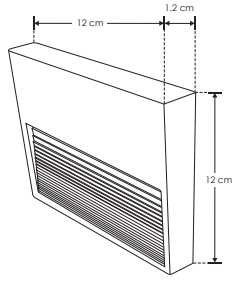

RECOMENDADO
ÁREAS HÚMEDAS Y LUGARES DE COSTA

3 000 K Blanco cálido

3 W

85-265

IP 65

120°

FL 210 lúmenes Blanco cálido

3-4 step MACADAM

CRI 80

PC POLICARBONATO

NOM

EMPOTRAR / PARED

Material	Policarbonato acabado blanco / negro
Lámpara	Luminario de pared para empotrar, compatible con caja registro
Ángulo de apertura	120°
Color de luz	Blanco cálido
Alimentación	85 - 265 V ca
Potencia	2 W

NOTA: Producto DOB, controlador y fuente luminosa comparten la misma placa, sensible a variaciones de voltaje o corriente, consulte manual de operación.

[Acabado blanco (Blanco cálido)] **ILU2650BPC2WW**

[Acabado negro (Blanco cálido)] **ILU2650BPC2WB**

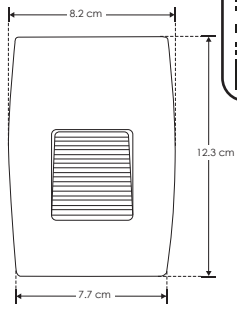

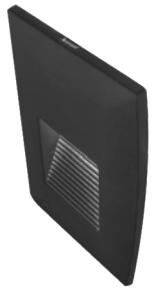

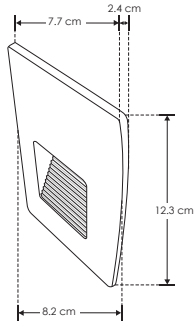

3 000 K Blanco cálido

2 W

85-265

IP 65

120°

FL 140 lúmenes Blanco cálido

3-4 step MACADAM

CRI 80

PC POLICARBONATO

NOM

RECOMENDADO
ÁREAS HÚMEDAS Y LUGARES DE COSTA

EXTERIORES

 Ilumileds S.A. de C. V e Ingeniería electrodigital, audio, video, iluminación S.A de C.V. se reserva el derecho de modificar la información sin previo aviso y no se hace responsable por errores u omisiones en este documento.

ILUB103710W60DG [Acabado gris obscuro (Blanco cálido)]

Material	Aluminio acabado gris obscuro
Lámpara	Luminario tipo bolardo
Ángulo de apertura	120°
Color de luz	Blanco cálido
Alimentación	100 - 277 V ca
Potencia	10 W

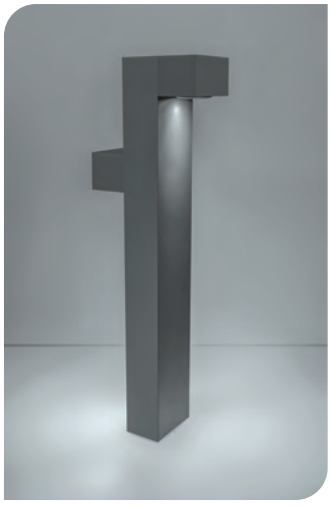

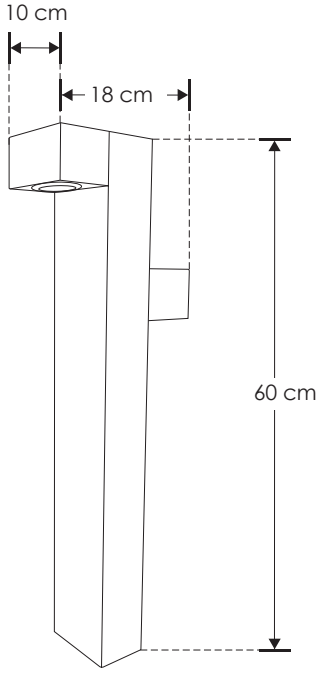

3 000 K Blanco cálido
100-277
10 W
IP 54
FL 700 lúmenes Blanco cálido
120°
3-4 step MACADAM
CRI 80
NOM

SOBREPONER / PARED

Material	Acero acabado gris obscuro
Base	GU10
Lámpara	Luminario de sobreponer en pared
Ángulo de apertura	120°
Alimentación	85 - 265 V ca
Potencia	16 W máx.

NOTA: No incluye lámpara.

[Acabado gris obscuro (1 salida)] **ILU2917GU10DG**

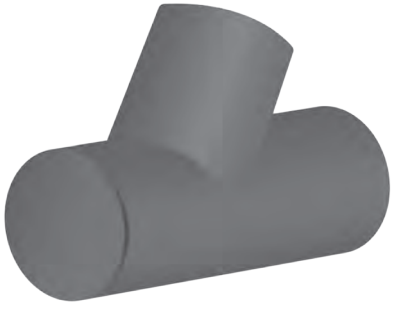

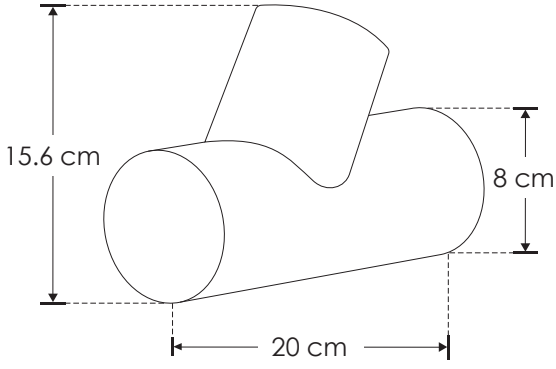

GU10
16 W MAX
85-265
IP 54
120°
NOM

EXTERIORES

Ilumileds S.A. de C. V e Ingeniería electrodigital, audio, video, iluminación S.A de C.V. se reserva el derecho de modificar la información sin previo aviso y no se hace responsable por errores u omisiones en este documento.

ILUB1917GU10DG [Acabado gris obscuro (1 salida)]

Material	Acero acabado gris obscuro
Base	GU10
Lámpara	Luminario tipo bolardo de un cabezal
Ángulo de apertura	120°
Alimentación	85 - 265 V ca
Potencia	16 W máx.

NOTA: No incluye lámpara.

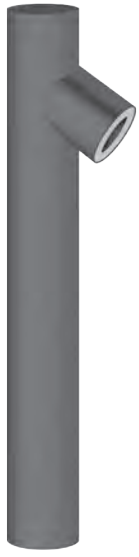

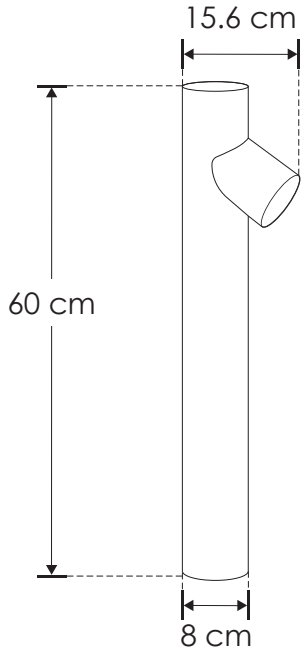

GU10 | 16 W MAX | 85-265 | IP 54 | 120°

NOM

SOBREPONER / PISO

Material	Acero acabado gris obscuro
Base	GU10
Lámpara	Luminario tipo bolardo de dos cabezales
Ángulo de apertura	120°
Alimentación	85 - 265 V ca
Potencia	32 W máx. (16 W por cada base GU10)

NOTA: No incluye lámparas.

[Acabado gris obscuro (2 salidas)] **ILUB19172GU10DG**

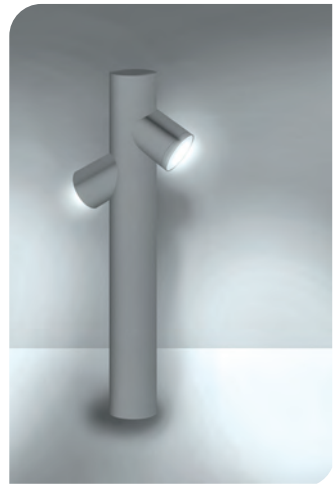

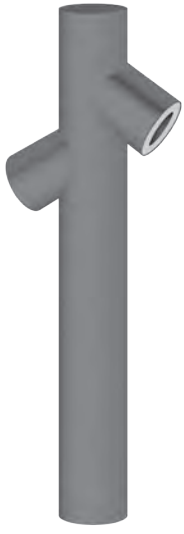

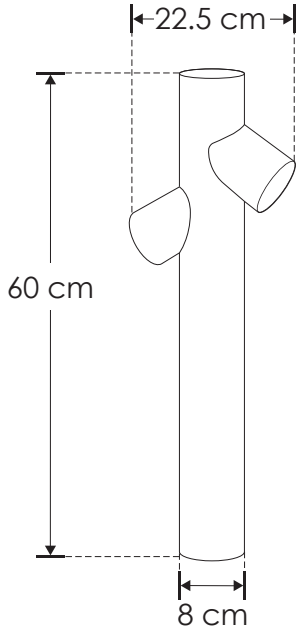

GU10 | 32 W MAX | 85-265 | IP 54 | 120°

NOM

 Ilumileds S.A. de C. V e Ingeniería electrodigital, audio, video, iluminación S.A de C.V. se reserva el derecho de modificar la información sin previo aviso y no se hace responsable por errores u omisiones en este documento.

ILUB0126W60SG [Acabado gris claro (Blanco cálido)]

Material	Aluminio acabado gris claro
Lámpara	Luminario tipo bolardo 2 salidas laterales dirigibles
Ángulo de apertura	120° ajustables
Color de luz	Blanco cálido
Alimentación	100 - 240 V ca
Potencia	10 W

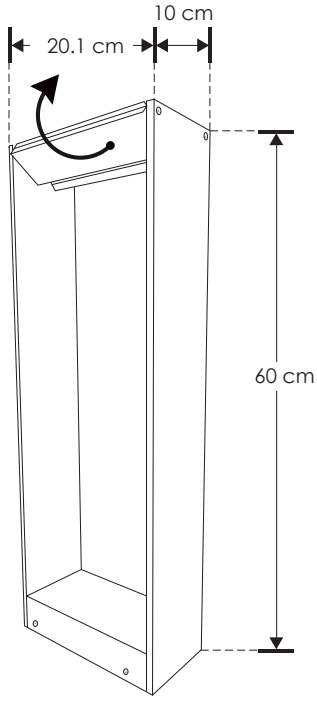

3 000 K Blanco cálido
10 W
100-240
IP 54
120° Ajustables
FL 700 lúmenes Blanco cálido
CRI 80
3-4 step MACADAM
NOM

SOBREPONER / PISO

ILUB0116W60DG [Acabado gris obscuro (Blanco cálido)]

Material	Aluminio acabado gris obscuro
Lámpara	Luminario tipo bolardo
Ángulo de apertura	120°
Color de luz	Blanco cálido
Alimentación	100 - 240 V ca
Potencia	6 W

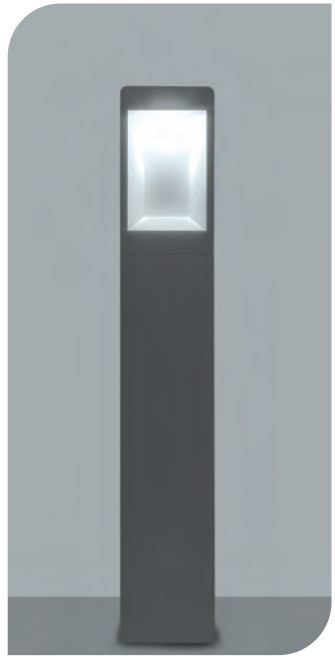

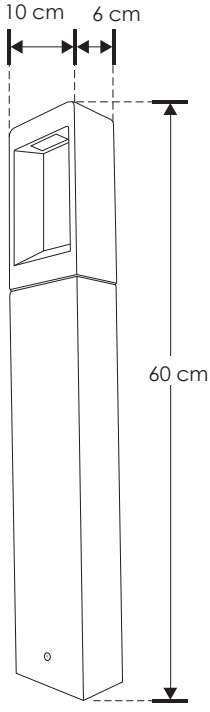

3 000 K Blanco cálido
6 W
100-240
IP 54
120°
FL 420 lúmenes Blanco cálido
CRI 80
3-4 step MACADAM
NOM

EXTERIORES

Ilumileds S.A. de C. V e Ingeniería electrodigital, audio, video, iluminación S.A de C.V. se reserva el derecho de modificar la información sin previo aviso y no se hace responsable por errores u omisiones en este documento.

SOBREPONER / PISO

Material	Aluminio acabado gris obscuro
Base	E27
Lámpara	Luminario tipo bolardo
Ángulo de apertura	180°
Alimentación	85 - 265 V ca
Potencia	15 W máximo

NOTA: No incluye lámpara.

[Luminario Redondo] **ILUB1271M19DG**

[Luminario Cuadrado] **ILUB1272M18DG**

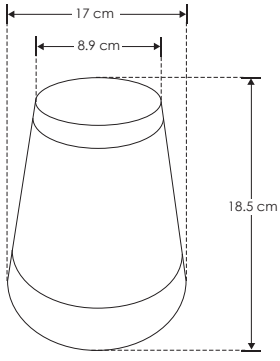

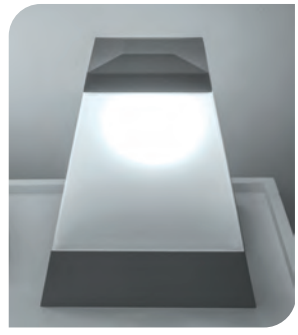

15 W MAX

IP 54

E27

180°

85-265

NOM

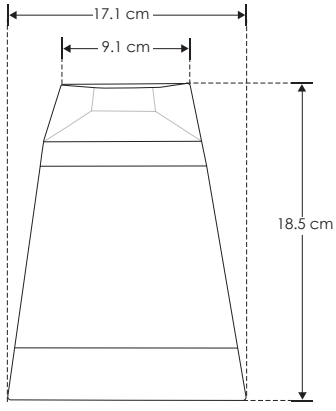

 Ilumileds S.A. de C. V e Ingeniería electrodigital, audio, video, iluminación S.A de C.V. se reserva el derecho de modificar la información sin previo aviso y no se hace responsable por errores u omisiones en este documento.

ILUSOLAL3W [Acabado negro (Blanco cálido)]

Material	Aluminio acabado negro
Lámpara	Luminario solar de pared con sensor de presencia y obscuridad
Ángulo de apertura	120°
Color de luz	Blanco cálido
Potencia	3 W

NOTA: Tiene una autonomia de 8 horas continuas encendido.

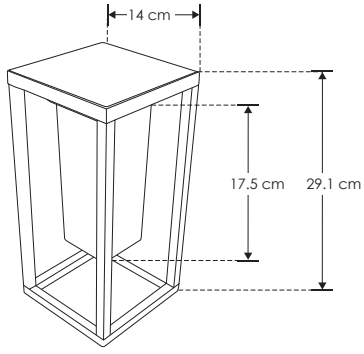

3 000 K Blanco cálido | 3 W | SOLAR | IP 65 | FL 210 lúmenes Blanco cálido | 120° | 3-4 step MACADAM | CRI 80 | NOM

SOLAR / SOBREPONER / PISO

Material	Aluminio acabado negro
Lámpara	Luminario solar de piso con sensor de presencia y obscuridad
Ángulo de apertura	120°
Color de luz	Blanco cálido
Potencia	3 W

NOTA: Incluye estaca. Tiene una autonomia de 8 horas continuas encendida.

[Acabado negro (Blanco cálido)] **ILUSOLBAL3W**

SOLAR | 3 000 K Blanco cálido | IP 65 | 3 W | 120° | CRI 80 | FL 210 lúmenes Blanco cálido | NOM | 3-4 step MACADAM

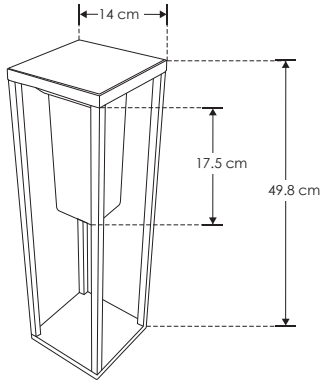

EXTERIORES

Ilumileds S.A. de C. V e Ingeniería electrodigital, audio, video, iluminación S.A de C.V. se reserva el derecho de modificar la información sin previo aviso y no se hace responsable por errores u omisiones en este documento.

ILUSOL3W [Acabado gris (Blanco cálido)]

Material	Aluminio acabado gris / Policarbonato
Lámpara	Luminario solar de pared con sensor de presencia y obscuridad
Ángulo de apertura	120°
Color de luz	Blanco cálido
Potencia	3 W

NOTA: Tiene una autonomia de 8 horas continuas encendido.

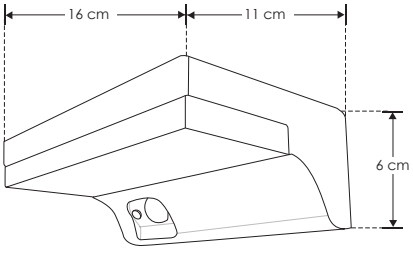

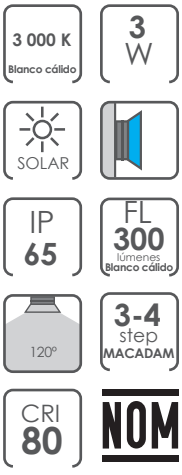

EXTERIORES

Ilumileds S.A. de C. V e Ingeniería electrodigital, audio, video, iluminación S.A de C.V. se reserva el derecho de modificar la información sin previo aviso y no se hace responsable por errores u omisiones en este documento.

ILUSOL4WW [Acabado blanco (Blanco cálido)]

ILUSOL4WB [Acabado negro (Blanco cálido)]

Material	Policarbonato acabado blanco / negro
Lámpara	Luminario solar de pared con sensor de presencia y obscuridad
Ángulo de apertura	120°
Color de luz	Blanco cálido
Potencia	4 W

NOTA: Tiene una autonomia de 8 horas continuas encendido.

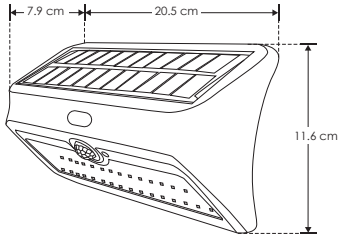

RECOMENDADO
ÁREAS HÚMEDAS Y LUGARES DE COSTA

3 000 K Blanco cálido

SOLAR

4 W

IP **44**

120°

FL **190** lúmenes Blanco cálido

CRI **80**

3-4 step MACADAM

PC POLICARBONATO

NOM

EXTERIORES

Ilumileds S.A. de C. V e Ingeniería electrodigital, audio, video, iluminación S.A de C.V. se reserva el derecho de modificar la información sin previo aviso y no se hace responsable por errores u omisiones en este documento.

ILUSOLCUB4W [Acabado gris (Blanco / RGB)]

Material	Policarbonato acabado gris
Base	Sobreponer piso
Lámpara	Luminario solar de piso Blanco/RGB mediante interruptor
Ángulo de apertura	360°
Color de luz	Blanco / RGB
Potencia	4 W

NOTA: Tiene una autonomia de 8 horas continuas encendido.

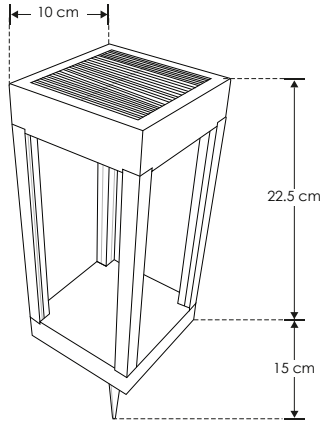

RECOMENDADO ÁREAS HÚMEDAS Y LUGARES DE COSTA

SOLAR | 4 W | IP 44 | 360° | FL 200 lúmenes Blanco | 6 000 K Blanco | RGB | CRI 80 | 3-4 step MACADAM | PC POLICARBONATO | NOM

EXTERIORES

SOLAR / SOBREPONER / PISO

ILUSOLEST2W [Acabado negro (Blanco)]

Material	Policarbonato acabado negro
Base	Sobreponer piso
Lámpara	Luminario solar de piso con sensor de obscuridad
Ángulo de apertura	60°
Color de luz	Blanco
Potencia	2 W

6 000 K Blanco | SOLAR | 2 W | IP 44 | 60° | FL 200 lúmenes Blanco | CRI 80 | 3-4 step MACADAM | PC POLICARBONATO | NOM

RECOMENDADO ÁREAS HÚMEDAS Y LUGARES DE COSTA

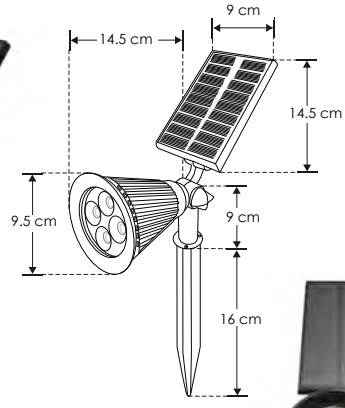

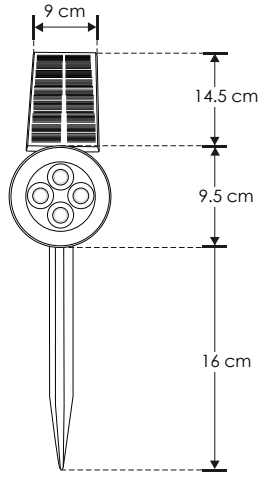

iLumileds® / ilumileds.com.mx

 Ilumileds S.A. de C. V e Ingeniería electrodigital, audio, video, iluminación S.A de C.V. se reserva el derecho de modificar la información sin previo aviso y no se hace responsable por errores u omisiones en este documento.

ILUSOLEST9W [Acabado negro (Blanco)]

Material	Policarbonato acabado negro
Base	Sobreponer piso
Lámpara	Luminario solar de piso con sensor de obscuridad
Ángulo de apertura	120°
Color de luz	Blanco
Potencia	9 W

NOTA: Tiene una autonomia de 8 horas continuas encendido.

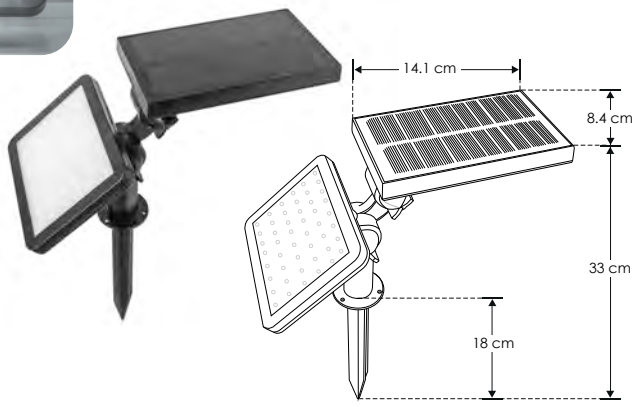

6 000 K Blanco
SOLAR
9 W
IP 44
120°
FL 203 lúmenes Blanco
CRI 80
3-4 step MACADAM
RECOMENDADO ÁREAS HÚMEDAS Y LUGARES DE COSTA
PC POLICARBONATO
NOM

SOLAR / SOBREPONER / PISO

ILUSOLB300006DG [Acabado gris obscuro (Blanco cálido)]

Material	Aluminio acabado gris obscuro
Lámpara	Luminario solar con sensor de obscuridad
Ángulo de apertura	120°
Color de luz	Blanco cálido
Potencia	6 W

NOTA: Tiene una autonomia de 8 horas continuas encendido.

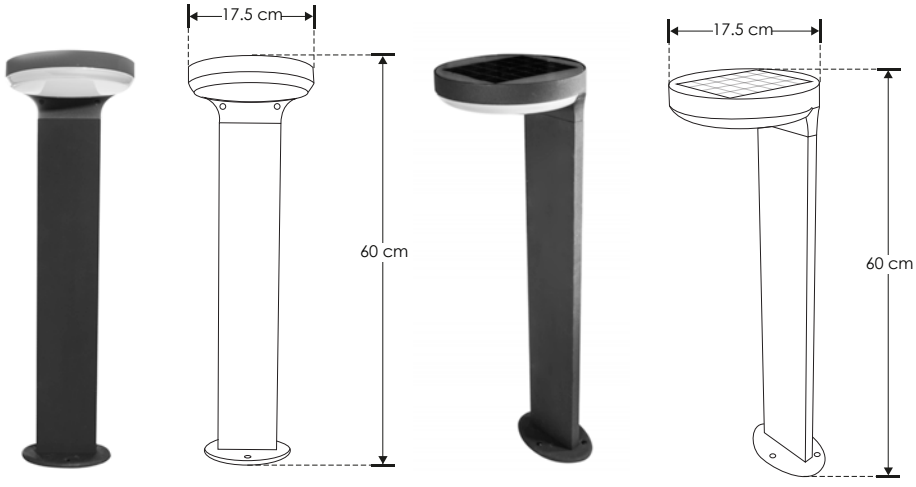

SOLAR
3 000 K Blanco cálido
IP 65
6 W
120°
CRI 80
FL 200 lúmenes Blanco
NOM
3-4 step MACADAM

EXTERIORES

Ilumileds S.A. de C. V e Ingeniería electrodigital, audio, video, iluminación S.A de C.V. se reserva el derecho de modificar la información sin previo aviso y no se hace responsable por errores u omisiones en este documento.

INSTITUTO DE FORMACIÓN ILUMILEDS

Capítulo 05

LÁMPARAS

iLumileds®

LINEA BAJO COSTO

MR167WWWE	[Blanco cálido]
MR167WNWE	[Blanco neutro]
MR167WWE	[Blanco]
GU107WWWE	[Blanco cálido]
GU107WNWE	[Blanco neutro]
GU107WWE	[Blanco]

Material	Carcasa de plástico / Interior de aluminio
Base	GU10 / MR16
Lámpara	Lámpara tipo dicroico
Ángulo de apertura	38°
Color de luz	Blanco cálido / Blanco neutro / Blanco
Alimentación	110 - 130 V ca
Potencia	7 W

NOTA: Para aplicaciones donde no permanezca encendido más de 4 horas continuas.

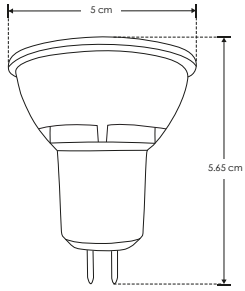

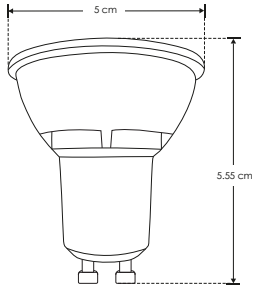

LINEA BAJO COSTO

Material	Carcasa de plástico / Interior de aluminio
Base	GU10 / MR16
Lámpara	Lámpara tipo dicroico
Ángulo de apertura	38°
Color de luz	Blanco cálido / Blanco neutro / Blanco
Alimentación	90 - 130 V ca
Potencia	5 W

NOTA: Para aplicaciones donde no permanezca encendido más de 4 horas continuas.
El driver incluido en esta lámpara funciona con atenuador de luz con tecnología TRIAC.
El rango de atenuación es del 20 al 100% y requiere atenuador con apagador. Revise la compatibilidad de su atenuador.

[Blanco cálido]	**MR165WDWWE**
[Blanco neutro]	**MR165WDNWE**
[Blanco]	**MR165WDWE**
[Blanco cálido]	**GU105WDWWE**
[Blanco neutro]	**GU105WDNWE**
[Blanco]	**GU105WDWE**

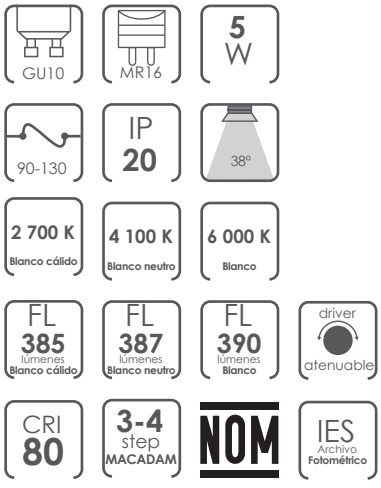

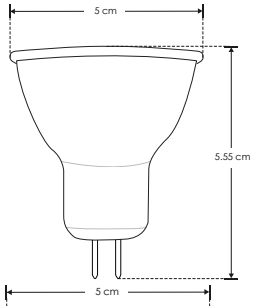

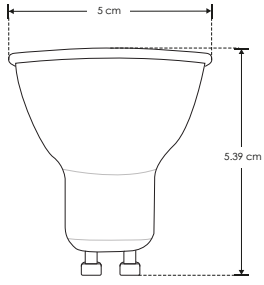

 Ilumileds S.A. de C. V e Ingeniería electrodigital, audio, video, iluminación S.A de C.V. se reserva el derecho de modificar la información sin previo aviso y no se hace responsable por errores u omisiones en este documento.

LINEA BAJO COSTO

MR113WWWE [Blanco cálido]

MR113WWE [Blanco]

Material	Carcasa de plástico / Interior de aluminio
Base	MR11
Lámpara	Lámpara tipo dicroico
Ángulo de apertura	38°
Color de luz	Blanco cálido / Blanco
Alimentación	110 - 130 V ca
Potencia	3 W

NOTA: Para aplicaciones donde no permanezca encendido más de 4 horas continuas.

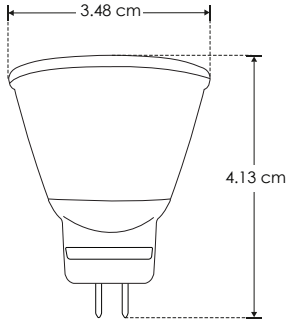

MR11 | 3 W | 110-130 | IP 20 | 38° | 2 700 K Blanco cálido | 6 000 K Blanco | FL 285 lúmenes Blanco cálido | FL 300 lúmenes Blanco | IES Archivo Fotométrico | CRI 80 | 3-4 step MACADAM | NOM

LINEA PROFESIONAL

Material	Cerámica acabado blanco
Lámpara	Módulo 5 W IP54
Ángulo de apertura	38° (Puede variar de acuerdo con el reflector utilizado)
Color de luz	Blanco cálido / Blanco
Alimentación	110 - 130 V ca
Potencia	5 W

NOTA: Producto DOB, controlador y fuente luminosa comparten la misma placa, sensible a variaciones de voltaje o corriente, consulte manual de operación.

[Blanco cálido] **ILUMOD5WWWIP54**

[Blanco] **ILUMOD5WWIP54**

3 000 K Blanco cálido | 6 000 K Blanco | 5 W | 110-130 | IP 54 | 38° | FL 350 lúmenes Blanco cálido | FL 400 lúmenes Blanco | CRI 90 | IES Archivo Fotométrico | NOM

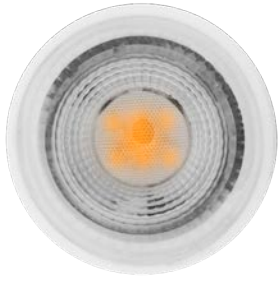

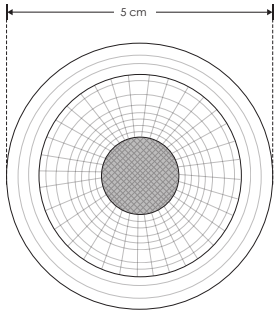

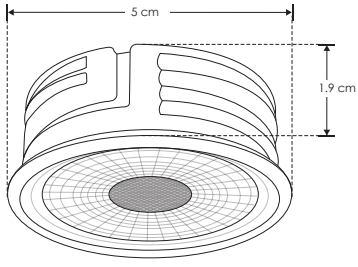

LÁMPARAS

Ilumileds S.A. de C. V e Ingeniería electrodigital, audio, video, iluminación S.A de C.V. se reserva el derecho de modificar la información sin previo aviso y no se hace responsable por errores u omisiones en este documento.

LINEA PROFESIONAL

ILUMOD9WWW	[Blanco cálido]
ILUMOD9WNW	[Blanco neutro]
ILUMOD9WW	[Blanco]

Material	Aluminio acabado negro
Base	Plafon/Empotrar
Lámpara	Módulo de 9 W
Ángulo de apertura	24° (Puede variar de acuerdo con el difusor utilizado)
Color de luz	Blanco cálido / Blanco neutro / Blanco
Alimentación	85 - 265 V ca
Potencia	9 W

NOTA: Este luminario puede ser atenuable utilizando el driver modelo **DD254230010W o DD204030012W**.
* Se vende por separado. Consulte ficha en la sección de **DRIVERS y CONTROLES**

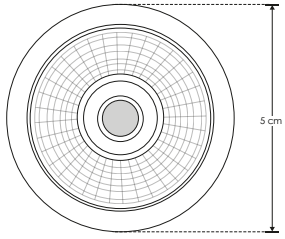

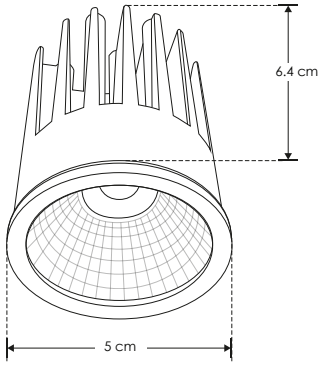

85-265 | IP 20 | 6 000 K Blanco | 24° | 4 100 K Blanco neutro | FL 720 lúmenes Blanco cálido | FL 765 lúmenes Blanco neutro | 3 000 K Blanco cálido | FL 810 lúmenes Blanco | CRI 90 | 9 W | IES Archivo Fotométrico | NOM

LINEA PROFESIONAL

Material	Aluminio acabado blanco
Base	Plafón / Empotrar
Lámpara	Módulo de 12 W
Ángulo de apertura	38° (Puede variar de acuerdo con el reflector utilizado)
Color de luz	Blanco cálido / Blanco neutro / Blanco
Alimentación	85 - 265 V ca
Potencia	12 W

[Blanco cálido]	**ILUMOD12WWW**
[Blanco neutro]	**ILUMOD12WNW**
[Blanco]	**ILUMOD12WW**

NOTA: Este luminario puede ser atenuable utilizando el driver modelo **DD204030012W.**
* Se vende por separado. Consulte ficha en la sección de **DRIVERS y CONTROLES**

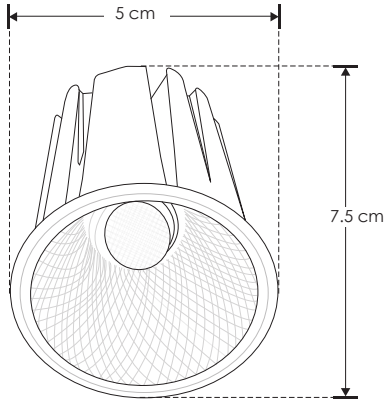

85-265 | IP 20 | 38° | 6 000 K Blanco | FL 840 lúmenes Blanco cálido | FL 900 lúmenes Blanco neutro | 4 100 K Blanco neutro | FL 960 lúmenes Blanco | CRI 90 | 3 000 K Blanco cálido | IES Archivo Fotométrico | NOM | 12 W

Ilumileds S.A. de C. V e Ingeniería electrodigital, audio, video, iluminación S.A de C.V. se reserva el derecho de modificar la información sin previo aviso y no se hace responsable por errores u omisiones en este documento.

LINEA BAJO COSTO

G41.5WWWCLE [Blanco cálido]

Material	Aluminio / Cubierta acrílico lechosa
Base	G4
Lámpara	Tipo cacahuate
Ángulo de apertura	280°
Color de luz	Blanco cálido
Alimentación	110 - 127 V ca
Potencia	1.5 W

NOTA: Para aplicaciones donde no permanezca más de 12 horas encendido.
Producto DOB, controlador y fuente luminosa comparten la misma placa, sensible a variaciones de voltaje o corriente, consulte manual de operación.

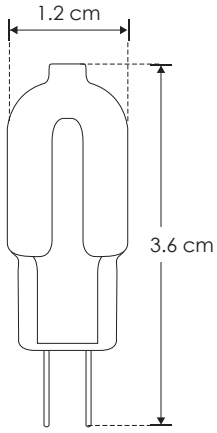

G4 | 1.5 W | 110-127 | IP 20 | 280° | 3 000 K Blanco cálido | FL 85 lúmenes Blanco cálido | CRI 80 | NOM | 3-4 step MACADAM

LINEA BAJO COSTO

Material	Aluminio / Cubierta acrílico transparente
Base	G9
Lámpara	Tipo cacahuate
Ángulo de apertura	280°
Color de luz	Blanco cálido / Blanco
Alimentación	110 - 127 V ca
Potencia	2.5 W

NOTA: Para aplicaciones donde no permanezca más de 12 horas encendido.
Producto DOB, controlador y fuente luminosa comparten la misma placa, sensible a variaciones de voltaje o corriente, consulte manual de operación.

[Blanco cálido] **G92.5WWWCE**

[Blanco] **G92.5WWCE**

G9 | 2.5 W | 110-127 | IP 20 | 280° | 3 000 K Blanco cálido | 5 500 K Blanco | FL 140 lúmenes Blanco cálido | FL 160 lúmenes Blanco | CRI 80 | 3-4 step MACADAM | NOM

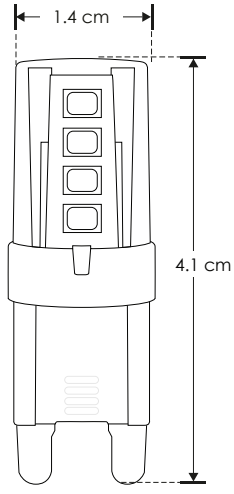

Ilumileds S.A. de C. V e Ingeniería electrodigital, audio, video, iluminación S.A de C.V. se reserva el derecho de modificar la información sin previo aviso y no se hace responsable por errores u omisiones en este documento.

G95WDIMWWC [Blanco cálido]

Material	Aluminio / Cubierta resina
Base	G9
Lámpara	Tipo cacahuate, atenuable
Ángulo de apertura	270°
Color de luz	Blanco cálido
Alimentación	110 - 127 V ca
Potencia	5 W

NOTA: Para aplicaciones donde no permanezca más de 12 horas encendido.
Producto DOB, controlador y fuente luminosa comparten la misma placa, sensible a variaciones de voltaje o corriente, consulte manual de operación.
El dimmer recomendado para atenuar este luminario funciona con atenuador de luz con tecnología TRIAC. El rango de atenuación es del 20 al 100% y requiere apagador. Revise la compatibilidad de su atenuador.

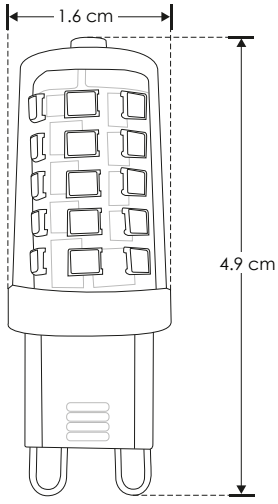

Ilumileds S.A. de C. V e Ingeniería electrodigital, audio, video, iluminación S.A de C.V. se reserva el derecho de modificar la información sin previo aviso y no se hace responsable por errores u omisiones en este documento.

LINEA PROFESIONAL

PAR38SMD18W38NW [Blanco neutro]

PAR38SMD18W38W [Blanco]

Material	Carcasa de plástico / Interior de aluminio
Lámpara	Lámpara tipo PAR38
Ángulo de apertura	38°
Color de luz	Blanco neutro / Blanco
Alimentación	85 - 277 V ca
Potencia	18 W

NOTA: Para aplicaciones donde no permanezca más de 12 horas encendido.

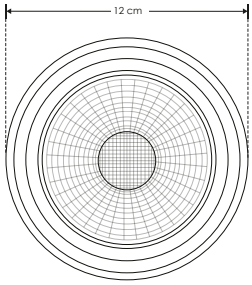

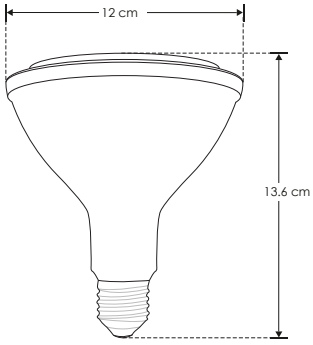

E27 | 18 W | 85-277 | IP 20 | 38° | 4 100 K Blanco neutro | 5 000 K Blanco | FL 1 450 lúmenes Blanco neutro | FL 1 500 lúmenes Blanco | IES Archivo Fotométrico | NOM | CRI 80 | 3-4 step MACADAM

LINEA PROFESIONAL

[Blanco cálido] **P5W130VWWZ**

[Blanco] **P5W130VWZ**

Material	Aluminio
Lámpara	Pastilla sin driver externo
Ángulo de apertura	120°
Color de luz	Blanco cálido / Blanco
Alimentación	130 V ca
Potencia	5 W

NOTA: Para aplicaciones donde no permanezca más de 12 horas encendido.
Producto DOB, controlador y fuente luminosa comparten la misma placa, sensible a variaciones de voltaje o corriente, consulte manual de operación.
Por utilizar un driver que no es de corriente constante, este producto es sensible a los cambios bruscos de alimentación por lo que no es recomendable conectarse en líneas con motores u hornos de microondas. La pastilla se debera fijar con tornillos y al mismo tiempo utilizar grasa de silicón Steren o similar para una correcta disipación de calor.
Consultar manual de operación en ilumileds.com.mx

5 W | 130 | IP 20 | 120° | 3 000 K Blanco cálido | 5 500 K Blanco | FL 350 lúmenes Blanco cálido | FL 400 lúmenes Blanco | CRI 80 | 3-4 step MACADAM

NOM

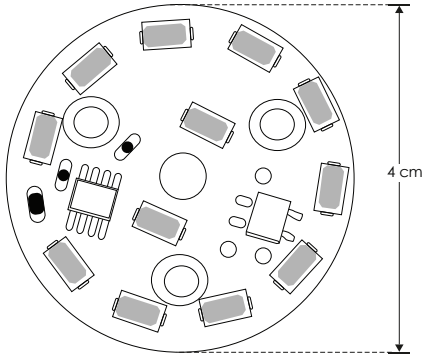

LÁMPARAS

Ilumileds S.A. de C. V e Ingeniería electrodigital, audio, video, iluminación S.A de C.V. se reserva el derecho de modificar la información sin previo aviso y no se hace responsable por errores u omisiones en este documento.

 Ilumileds S.A. de C. V e Ingeniería electrodigital, audio, video, iluminación S.A de C.V. se reserva el derecho de modificar la información sin previo aviso y no se hace responsable por errores u omisiones en este documento.

Ilumileds S.A. de C. V e Ingeniería electrodigital, audio, video, iluminación S.A de C.V. se reserva el derecho de modificar la información sin previo aviso y no se hace responsable por errores u omisiones en este documento.

LINEA PROFESIONAL

P7W130VWWZ [Blanco cálido]

P7W130VWZ [Blanco]

Material	Aluminio
Lámpara	Pastilla sin driver externo
Ángulo de apertura	120°
Color de luz	Blanco cálido / Blanco
Alimentación	130 V ca
Potencia	7 W

NOTA: Para aplicaciones donde no permanezca más de 12 horas encendido.
Producto DOB, controlador y fuente luminosa comparten la misma placa, sensible a variaciones de voltaje o corriente, consulte manual de operación.
Por utilizar un driver que no es de corriente constante, este producto es sensible a los cambios bruscos de alimentación por lo que no es recomendable conectarse en líneas con motores u hornos de microondas. La pastilla se deberá fijar con tornillos y al mismo tiempo utilizar grasa de silicón Steren o similar para una correcta disipación de calor.
Consultar manual de operación en ilumileds.com.mx

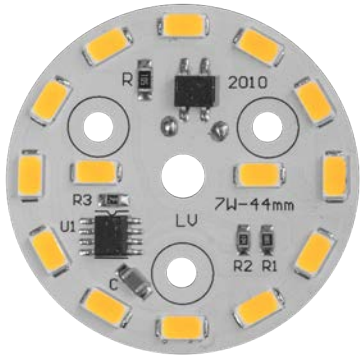

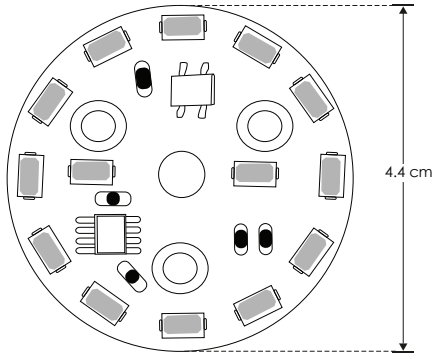

130
7 W
120°
IP 20
5 500 K Blanco
3 000 K Blanco cálido
FL 560 lúmenes Blanco
FL 490 lúmenes Blanco cálido
3-4 step MACADAM
CRI 80
NOM

LINEA PROFESIONAL

[Blanco cálido] **P8W130VWWC**

Material	Aluminio
Lámpara	Pastilla sin driver externo
Ángulo de apertura	120°
Color de luz	Blanco cálido
Alimentación	130 V ca
Potencia	8 W

NOTA: Para aplicaciones donde no permanezca más de 12 horas encendido.
Producto DOB, controlador y fuente luminosa comparten la misma placa, sensible a variaciones de voltaje o corriente, consulte manual de operación.
Por utilizar un driver que no es de corriente constante, este producto es sensible a los cambios bruscos de alimentación por lo que no es recomendable conectarse en líneas con motores u hornos de microondas. La pastilla se deberá fijar con tornillos y al mismo tiempo utilizar grasa de silicón Steren o similar para una correcta disipación de calor.
Consultar manual de operación en ilumileds.com.mx
Debe instalarse sobre un material disipador de calor (aluminio preferentemente).

8 W
130
IP 20
120°
3 000 K Blanco cálido
FL 560 lúmenes Blanco cálido
CRI 80
3-4 step MACADAM
NOM

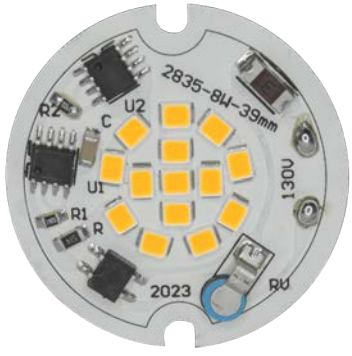

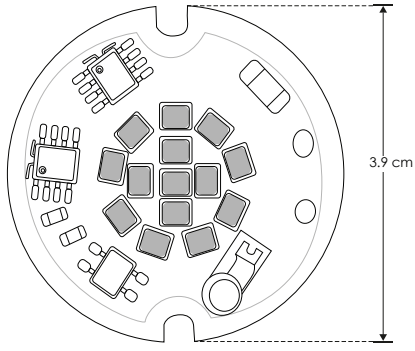

Ilumileds S.A. de C. V e Ingeniería electrodigital, audio, video, iluminación S.A de C.V. se reserva el derecho de modificar la información sin previo aviso y no se hace responsable por errores u omisiones en este documento.

LINEA PROFESIONAL

P12W130VWWZ [Blanco cálido]

P12W130VWZ [Blanco]

Material	Aluminio
Lámpara	Pastilla sin driver externo
Ángulo de apertura	120°
Color de luz	Blanco cálido / Blanco
Alimentación	130 V ca
Potencia	12 W

NOTA: Para aplicaciones donde no permanezca más de 12 horas encendido.
Producto DOB, controlador y fuente luminosa comparten la misma placa, sensible a variaciones de voltaje o corriente, consulte manual de operación.
Por utilizar un driver que no es de corriente constante, este producto es sensible a los cambios bruscos de alimentación por lo que no es recomendable conectarse en líneas con motores u hornos de microondas. La pastilla se deberá fijar con tornillos y al mismo tiempo utilizar grasa de silicón Steren o similar para una correcta disipación de calor.
Consultar manual de operación en ilumileds.com.mx

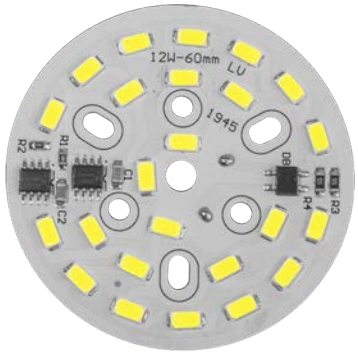

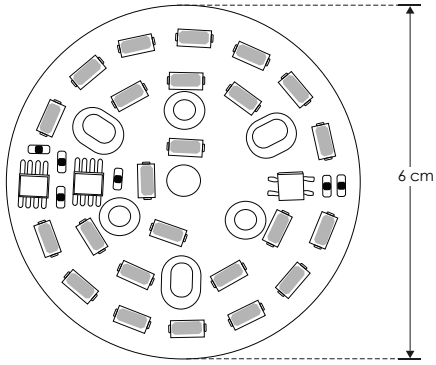

130
12 W
120°
IP 20
5 500 K Blanco
3 000 K Blanco cálido
FL 960 lúmenes Blanco
FL 840 lúmenes Blanco cálido
3-4 step MACADAM
CRI 80
NOM

LINEA PROFESIONAL

Material	Aluminio
Lámpara	Pastilla sin driver externo
Ángulo de apertura	120°
Color de luz	Blanco cálido / Blanco
Alimentación	130 V ca
Potencia	15 W

[Blanco cálido] **P15W130VWWZ**

[Blanco] **P15W130VWZ**

NOTA: Para aplicaciones donde no permanezca más de 12 horas encendido.
Producto DOB, controlador y fuente luminosa comparten la misma placa, sensible a variaciones de voltaje o corriente, consulte manual de operación.
Por utilizar un driver que no es de corriente constante, este producto es sensible a los cambios bruscos de alimentación por lo que no es recomendable conectarse en líneas con motores u hornos de microondas. La pastilla se deberá fijar con tornillos y al mismo tiempo utilizar grasa de silicón Steren o similar para una correcta disipación de calor.
Consultar manual de operación en ilumileds.com.mx

15 W
IP 20
130
3 000 K Blanco cálido
120°
FL 1 050 lúmenes Blanco cálido
5 500 K Blanco
CRI 80
FL 1 200 lúmenes Blanco
NOM
3-4 step MACADAM

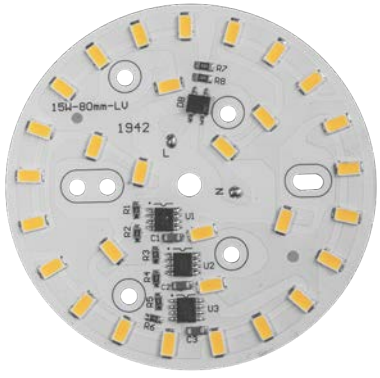

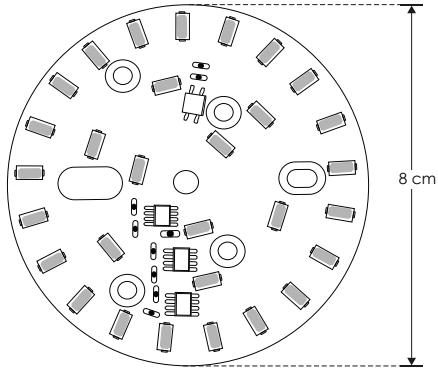

Ilumileds S.A. de C. V e Ingeniería electrodigital, audio, video, iluminación S.A de C.V. se reserva el derecho de modificar la información sin previo aviso y no se hace responsable por errores u omisiones en este documento.

LINEA PROFESIONAL

P15W130VWWC [Blanco cálido]

Material	Aluminio
Lámpara	Pastilla sin driver externo
Ángulo de apertura	120°
Color de luz	Blanco cálido
Alimentación	130 V ca
Potencia	15 W

NOTA: Para aplicaciones donde no permanezca más de 12 horas encendido.
Producto DOB, controlador y fuente luminosa comparten la misma placa, sensible a variaciones de voltaje o corriente, consulte manual de operación.
Por utilizar un driver que no es de corriente constante, este producto es sensible a los cambios bruscos de alimentación por lo que no es recomendable conectarse en líneas con motores u hornos de microondas. La pastilla se deberá fijar con tornillos y al mismo tiempo utilizar grasa de silicón Steren o similar para una correcta disipación de calor.
Debe instalarse sobre un material disipador de calor (aluminio preferentemente).

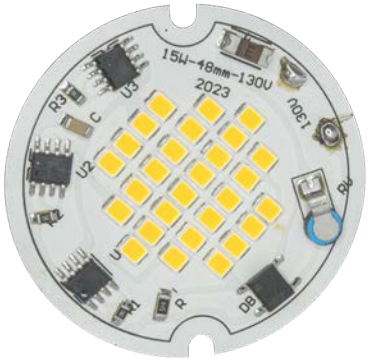

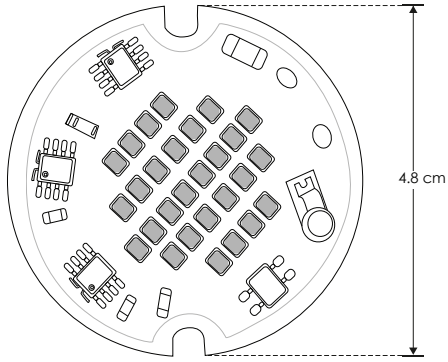

15 W | 130 | IP 20 | 120° | 3 000 K Blanco cálido | FL 1 050 lúmenes Blanco cálido | CRI 80 | 3-4 step MACADAM | NOM

LINEA PROFESIONAL

Material	Pista de cobre / Fibra de vidrio
Lámpara	Tarjeta sin driver externo
Ángulo de apertura	120°
Color de luz	Blanco cálido / Blanco neutro / Blanco
Alimentación	127 V ca
Potencia	14.4 W

[Blanco cálido] **ACBOARD50WW**
[Blanco neutro] **ACBOARD50NW**
[Blanco] **ACBOARD50W**

NOTA: Para aplicaciones donde no permanezca más de 12 horas encendido.
Producto DOB, controlador y fuente luminosa comparten la misma placa, sensible a variaciones de voltaje o corriente, consulte manual de operación.
Debe instalarse sobre un material disipador de calor (perfil de aluminio preferentemente).

IP 20 | 127 | 3 000 K Blanco cálido | 120° | 5 500 K Blanco | 4 100 K Blanco neutro | FL 760 lúmenes Blanco neutro | FL 720 lúmenes Blanco cálido | CRI 80 | FL 800 lúmenes Blanco | NOM | 3-4 step MACADAM | 14.4 W

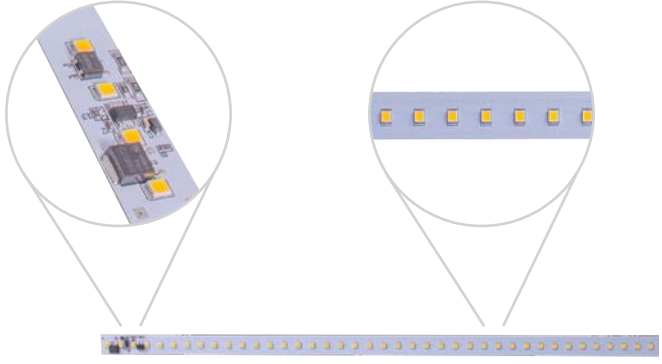

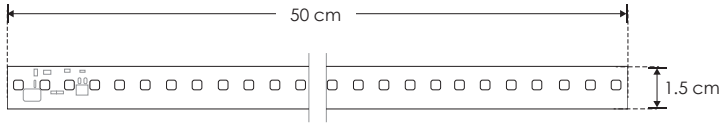

Ilumileds S.A. de C. V e Ingeniería electrodigital, audio, video, iluminación S.A de C.V. se reserva el derecho de modificar la información sin previo aviso y no se hace responsable por errores u omisiones en este documento.

LINEA PROFESIONAL

Material	Pista de cobre / Aluminio
Lámpara	Tarjeta sin driver externo
Ángulo de apertura	120°
Color de luz	Blanco cálido / Blanco neutro / Blanco
Alimentación	127 V ca
Potencia	20 W

NOTA: Para aplicaciones donde no permanezca más de 12 horas encendido.
Producto DOB, controlador y fuente luminosa comparten la misma placa, sensible a variaciones de voltaje o corriente, consulte manual de operación.
Debe instalarse sobre un material disipador de calor (perfil de aluminio preferentemente).

[Blanco cálido] **ACBOARD2L20WWW**

[Blanco neutro] **ACBOARD2L20WNW**

[Blanco] **ACBOARD2L20WW**

20 W | 127 | IP 20 | 120° | 3 000 K Blanco cálido | 4 100 K Blanco neutro | 5 500 K Blanco | FL 1 600 lúmenes Blanco cálido | FL 1 700 lúmenes Blanco neutro | FL 1 800 lúmenes Blanco | CRI 80 | 3-4 step MACADAM | NOM

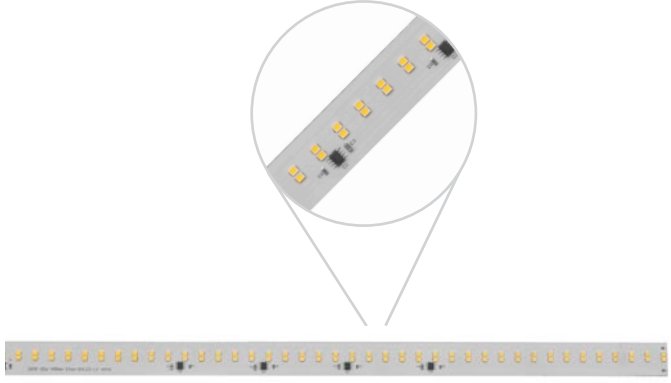

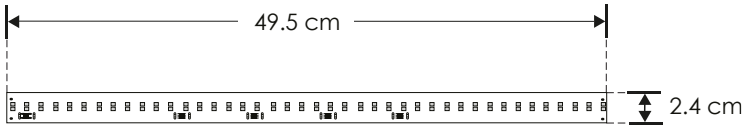

Ilumileds S.A. de C. V e Ingeniería electrodigital, audio, video, iluminación S.A de C.V. se reserva el derecho de modificar la información sin previo aviso y no se hace responsable por errores u omisiones en este documento.

INSTITUTO DE FORMACIÓN ILUMILEDS

Capítulo 06

RESIDENCIALES

iLumileds®

ILU426012WB
ILU426012WW
[Acabado negro (Blanco cálido)]
[Acabado blanco (Blanco cálido)]
Luminario para pared, 12 W

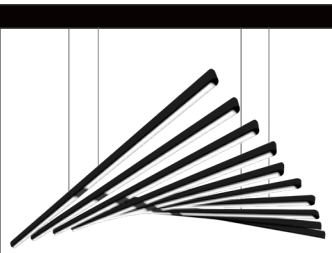

ILUVIB100W
[Acabado negro
(Blancos 3000 K - 5500 K)]
Luminario de suspender, 100 W

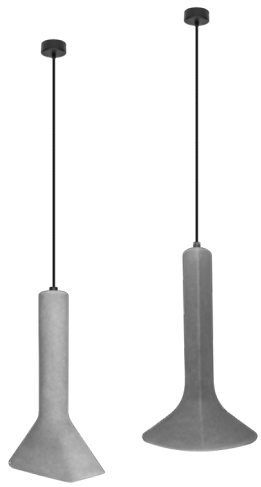

ILUCONCREE1402
ILUCONCREE1403
[Acabado gris
(modelo rectangular)]
[Acabado gris (modelo circular)]
Luminario de concreto de
suspender, 6 W máx.

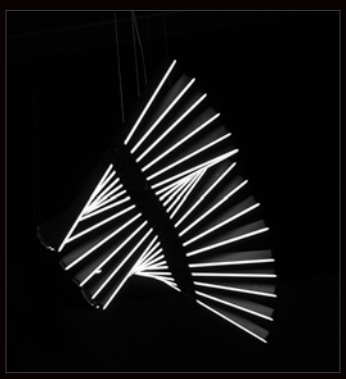

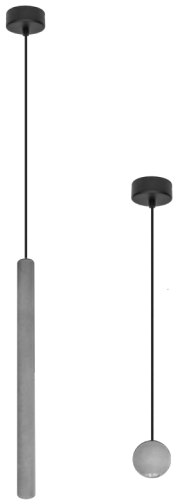

ILUCONCRE4.5W06
ILUCONCRE4.5W07
[Acabado gris (modelo cilíndrico)]
[Acabado gris (modelo esférico)]
Luminario de concreto de
suspender, 4.5 W

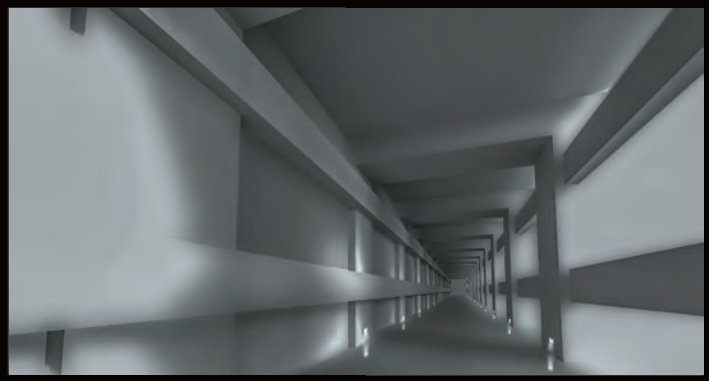

ILUPCSTEPWE
[Acabado blanco (Blanco cálido)]
Luminario para pared, 1W

ILUPCSTEPSWE
[Acabado blanco (Blanco cálido)]
Luminario para pared, 1W
Con sensor de presencia

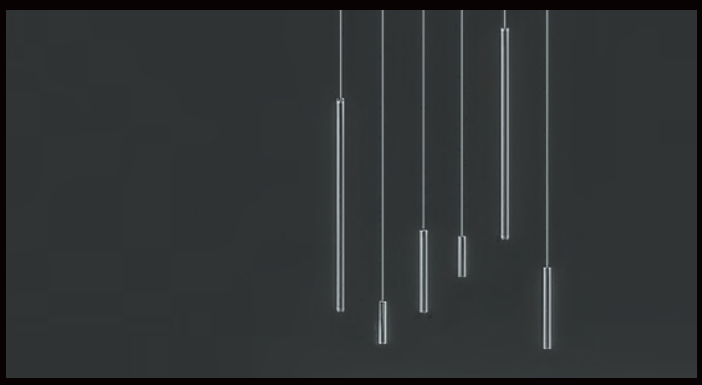

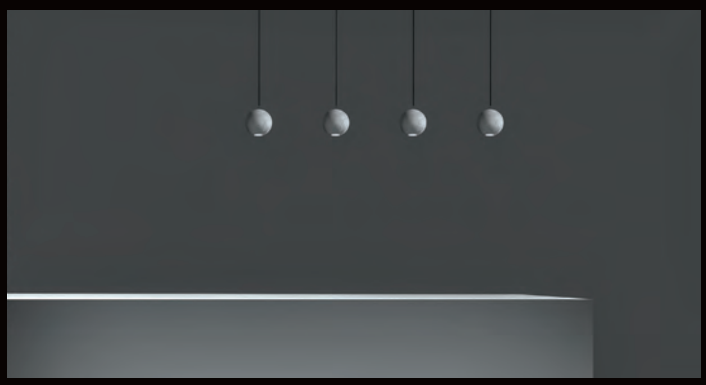

NUEVOS
productos

ILU9081BCOL37
[Acabado negro (Blanco cálido)]
Luminario de suspender, 6 W

ILU9081BCOL72
[Acabado negro (Blanco cálido)]
Luminario de suspender, 6 W

ILU9081B1ESF
[Acabado negro (Blanco cálido)]
Luminario de suspender, 4.5 W

ILU9081BCOL60
[Acabado negro (Blanco cálido)]
Luminario de suspender, 6 W

ILU9081B3ESF
[Acabado negro (Blanco cálido)]
Luminario de suspender, 12 W

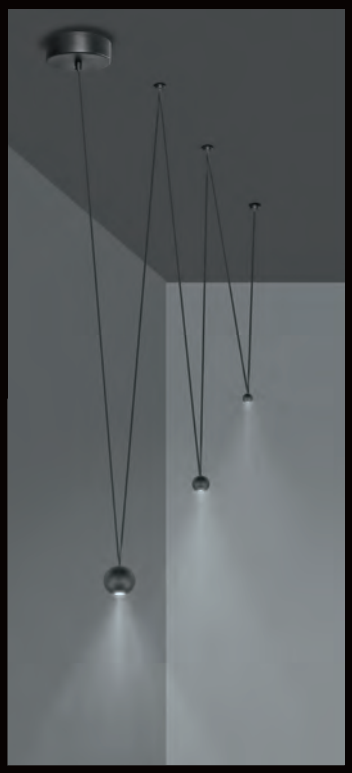

ILUDOWNOP8WWWE
ILUDOWNOP8WWE
[Acabado blanco (Blanco cálido)]
[Acabado blanco (Blanco)]
Luminario redondo de techo
para empotrar con clips
ajustables de 6 a 8 cm, 8 W

ILUDOWNOP18WWWE
ILUDOWNOP18WWE
[Acabado blanco (Blanco cálido)]
[Acabado blanco (Blanco)]
Luminario redondo de techo
para empotrar con clips
ajustables de 6 a 10 cm, 18 W

ILUDOWNOP24WWWE
ILUDOWNOP24WWE
[Acabado blanco (Blanco cálido)]
[Acabado blanco (Blanco)]
Luminario redondo de techo
para empotrar con clips
ajustables de 6 a 15 cm, 24 W

ILU9081ASW60N [Acabado negro (Blanco cálido)]

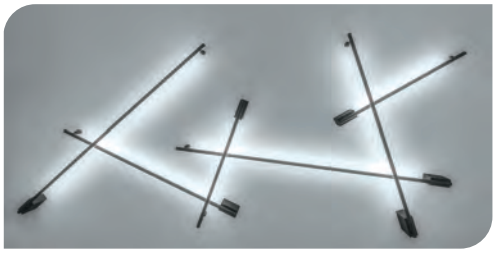

Material	Aluminio acabado negro
Lámpara	Luminario de 60 cm para pared de sobreponer, cilíndrico base baja
Ángulo de apertura	120°
Color de luz	Blanco cálido
Alimentación	100 - 240 V ca
Potencia	10 W

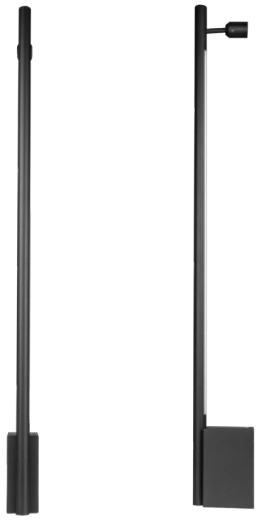

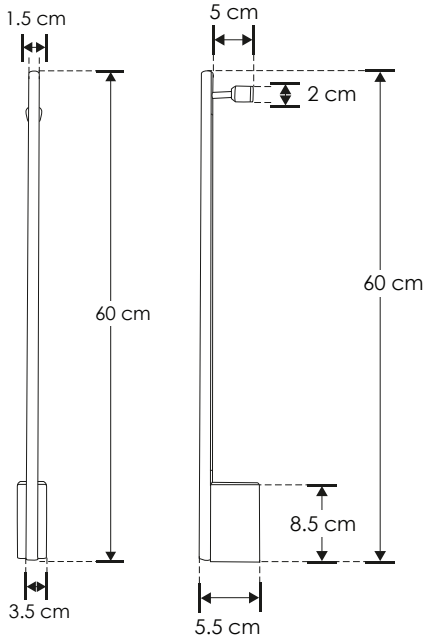

NOM

SOBREPONER / PARED

ILU9081ASW90N [Acabado negro (Blanco cálido)]

Material	Aluminio acabado negro
Lámpara	Luminario de 90 cm para pared de sobreponer, cilíndrico base baja
Ángulo de apertura	120°
Color de luz	Blanco cálido
Alimentación	100 - 240 V ca
Potencia	15 W

NOM

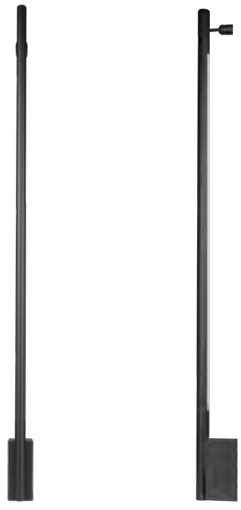

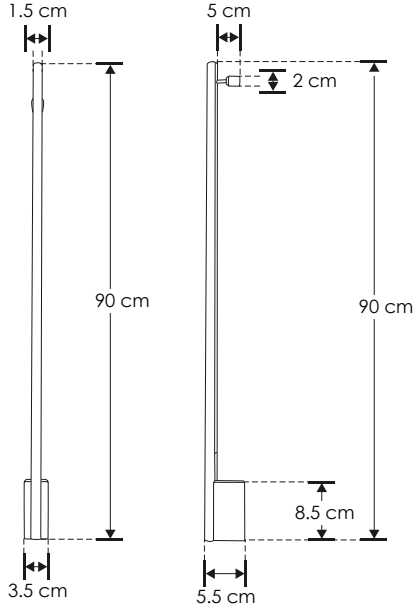

Ilumileds S.A. de C. V e Ingeniería electrodigital, audio, video, iluminación S.A de C.V. se reserva el derecho de modificar la información sin previo aviso y no se hace responsable por errores u omisiones en este documento.

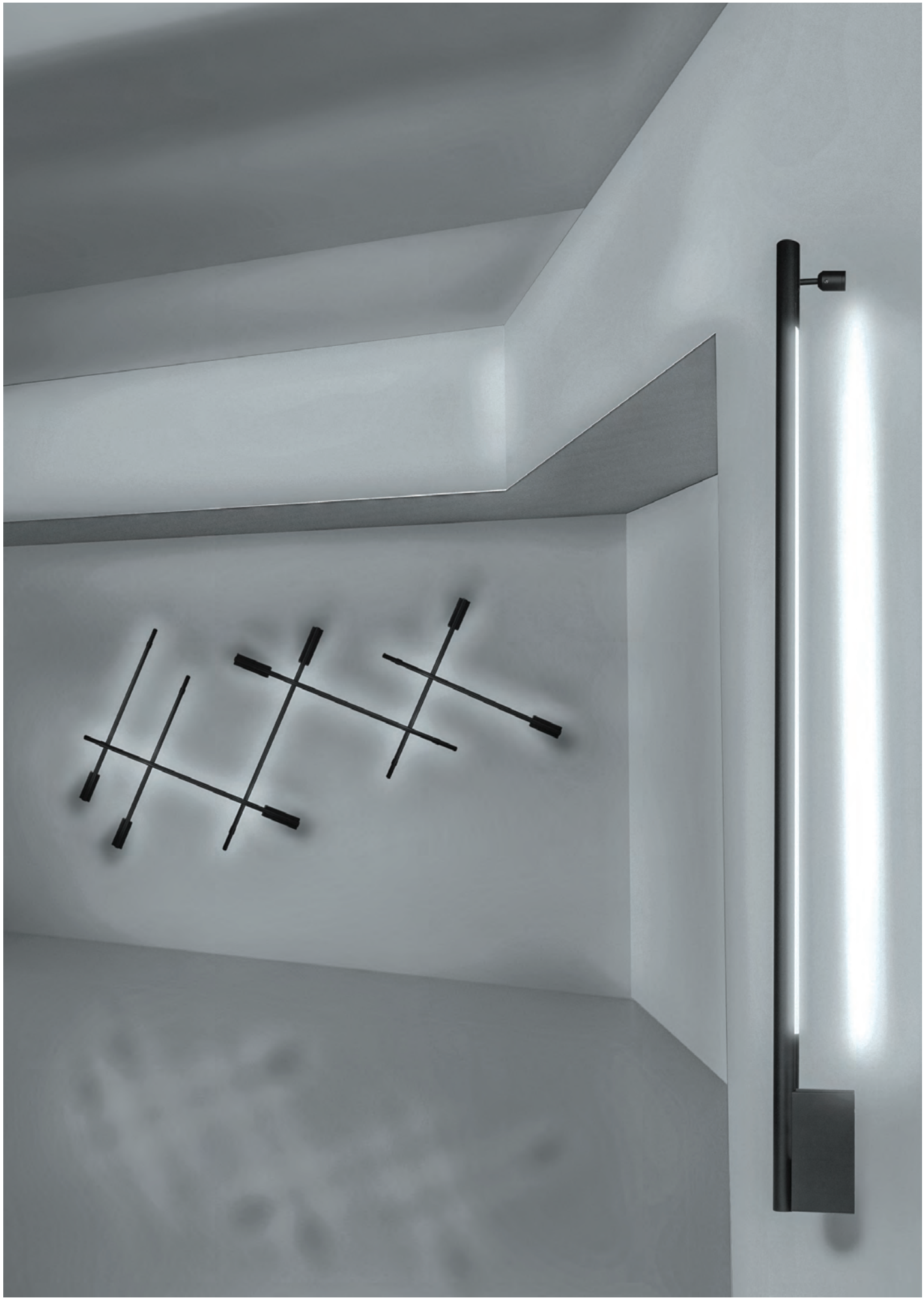

Ilumileds S.A. de C. V e Ingeniería electrodigital, audio, video, iluminación S.A de C.V. se reserva el derecho de modificar la información sin previo aviso y no se hace responsable por errores u omisiones en este documento.

ILU9081ASW120N [Acabado negro (Blanco cálido)]

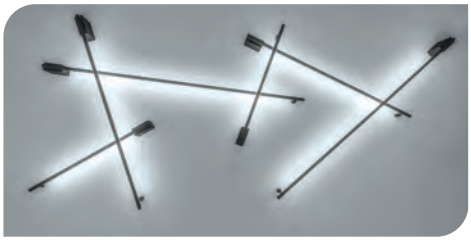

Material	Aluminio acabado negro
Lámpara	Luminario de 120 cm para pared de sobreponer, cilíndrico base baja
Ángulo de apertura	120°
Color de luz	Blanco cálido
Alimentación	100 - 240 V ca
Potencia	20 W

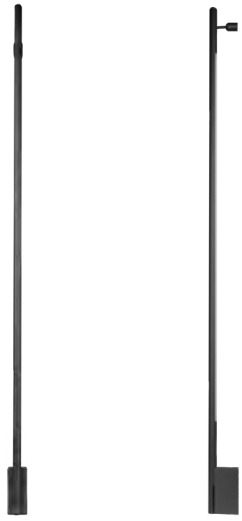

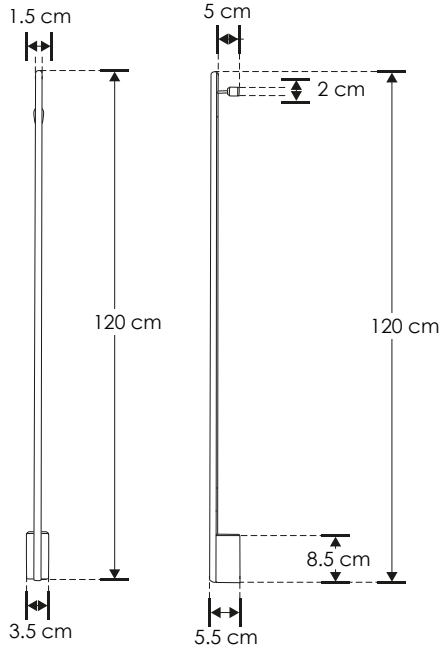

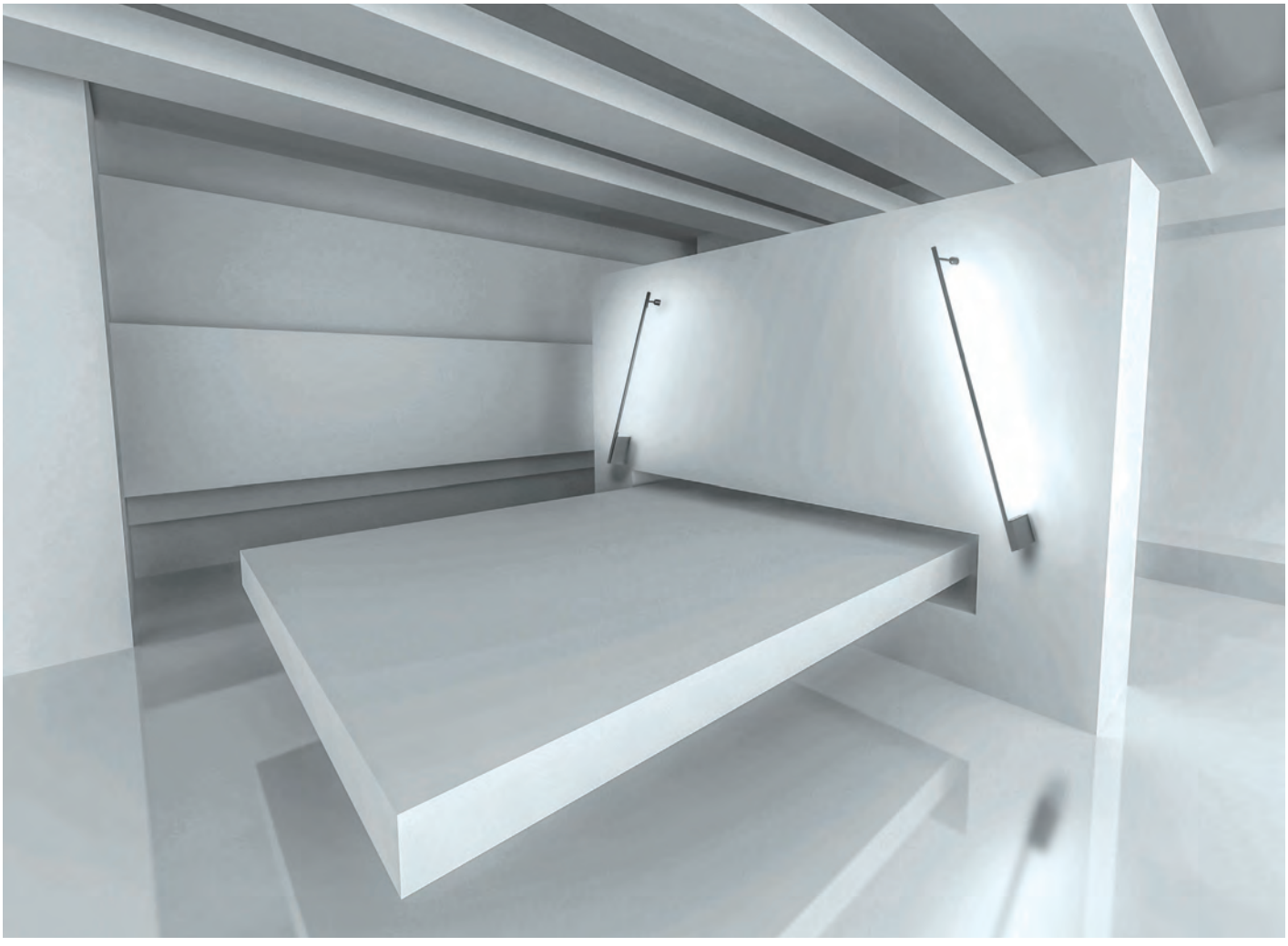

Ilumileds S.A. de C. V e Ingeniería electrodigital, audio, video, iluminación S.A de C.V. se reserva el derecho de modificar la información sin previo aviso y no se hace responsable por errores u omisiones en este documento.

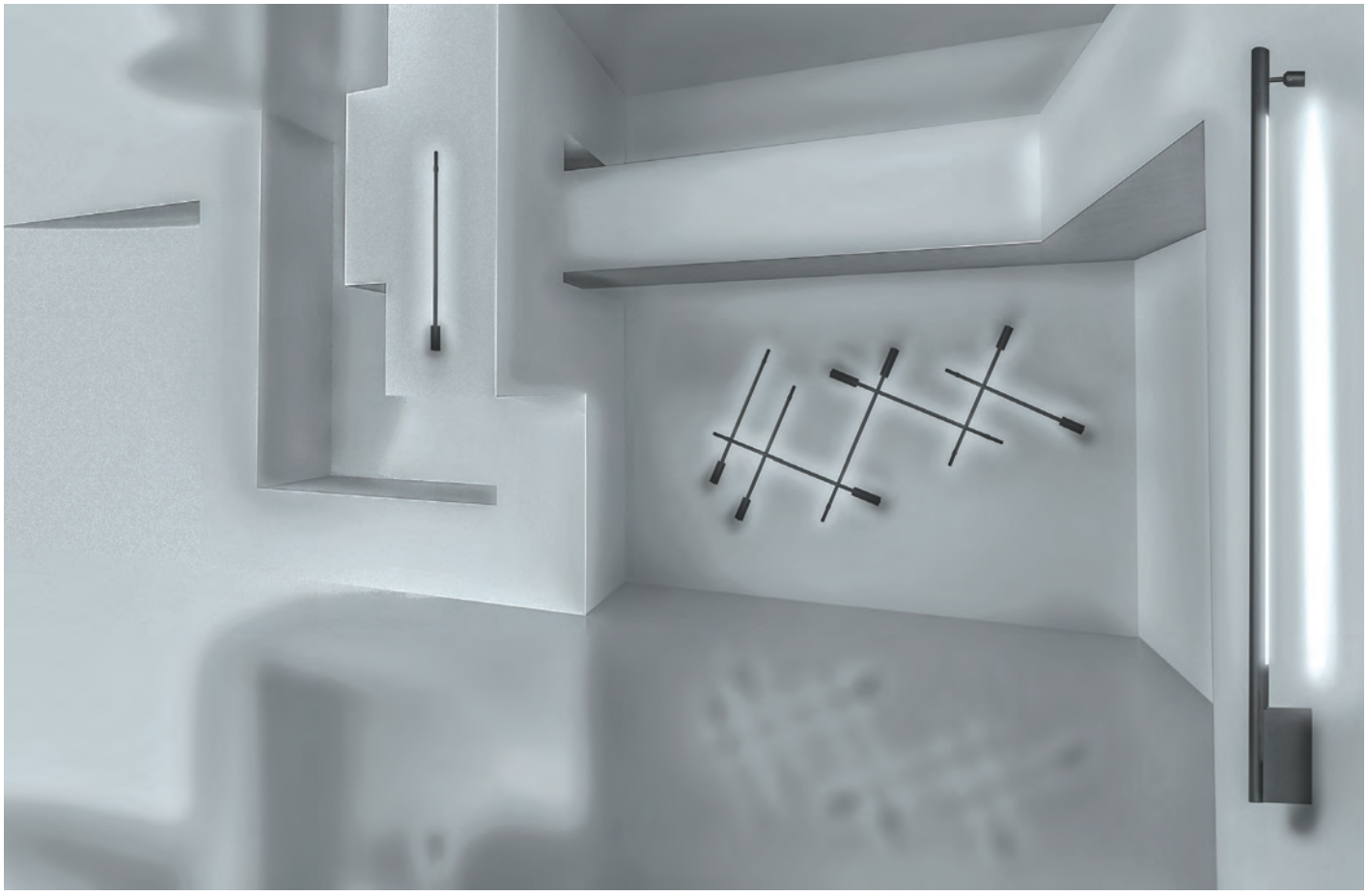

SOBREPONER / PARED

Material	Aluminio acabado negro
Lámpara	Luminario de 60 cm para pared de sobreponer, cilíndrico base alta
Ángulo de apertura	120°
Color de luz	Blanco cálido
Alimentación	100 - 240 V ca
Potencia	10 W

[Acabado negro (Blanco cálido)] **ILU9081ALW60N**

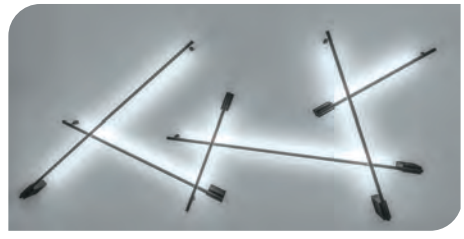

10 W

100-240

IP 20

120°

FL 800 lúmenes Blanco cálido

IES Archivo Fotométrico

3 000 K Blanco cálido

3-4 step MACADAM

CRI 80

NOM

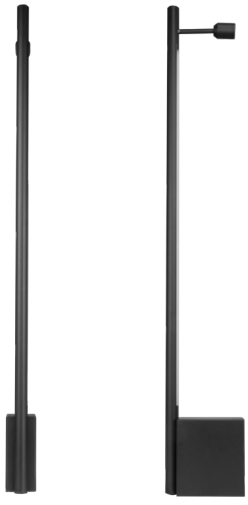

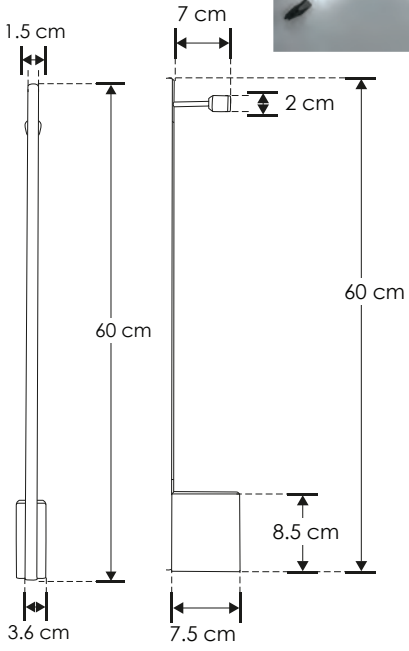

Ilumileds S.A. de C. V e Ingeniería electrodigital, audio, video, iluminación S.A de C.V. se reserva el derecho de modificar la información sin previo aviso y no se hace responsable por errores u omisiones en este documento.

ILU9081ALW90N [Acabado negro (Blanco cálido)]

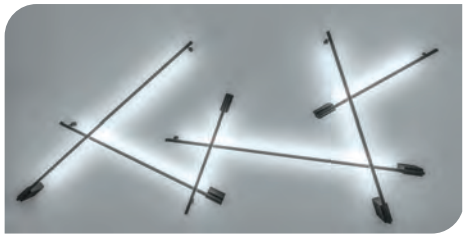

Material	Aluminio acabado negro
Lámpara	Luminario de 90 cm para pared de sobreponer, cilíndrico base alta
Ángulo de apertura	120°
Color de luz	Blanco cálido
Alimentación	100 - 240 V ca
Potencia	15 W

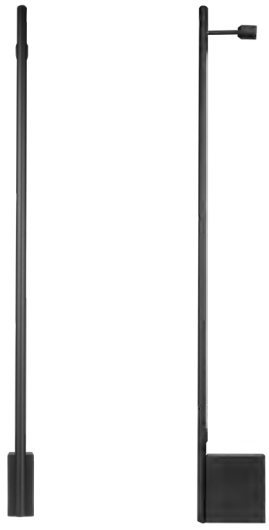

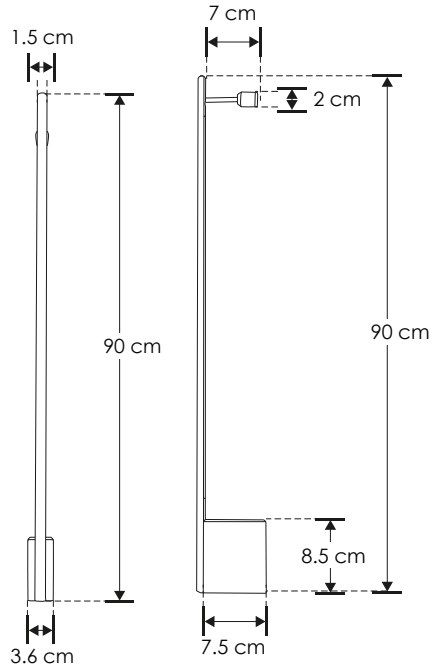

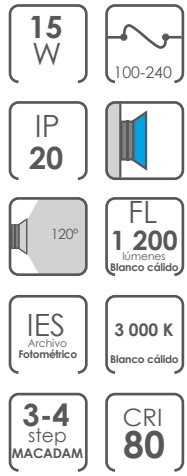

SOBREPONER / PARED

Material	Aluminio acabado negro
Lámpara	Luminario de 120 cm para pared de sobreponer, cilíndrico base alta
Ángulo de apertura	120°
Color de luz	Blanco cálido
Alimentación	100 - 240 V ca
Potencia	20 W

[Acabado negro (Blanco cálido)] **ILU9081ALW120N**

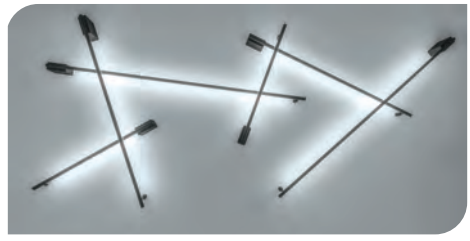

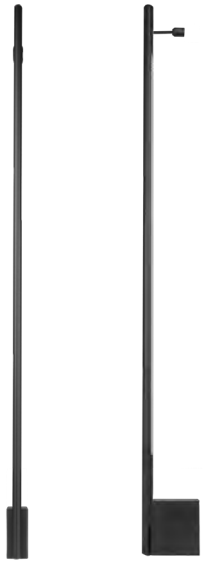

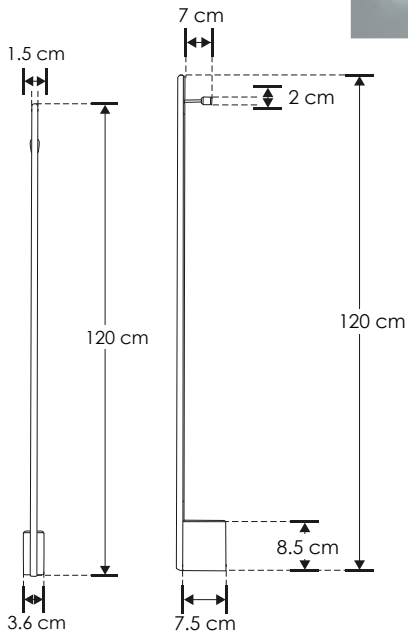

Ilumileds S.A. de C. V e Ingeniería electrodigital, audio, video, iluminación S.A de C.V. se reserva el derecho de modificar la información sin previo aviso y no se hace responsable por errores u omisiones en este documento.

Ilumileds S.A. de C. V e Ingeniería electrodigital, audio, video, iluminación S.A de C.V. se reserva el derecho de modificar la información sin previo aviso y no se hace responsable por errores u omisiones en este documento.

 Ilumileds S.A. de C. V e Ingeniería electrodigital, audio, video, iluminación S.A de C.V. se reserva el derecho de modificar la información sin previo aviso y no se hace responsable por errores u omisiones en este documento.

ILU9081W60N

[Acabado negro (Blanco cálido)]

Material	Aluminio acabado negro
Lámpara	Luminario ajustable de 60 cm para pared de sobreponer
Ángulo de apertura	120°
Ángulo de ajuste	90° (Dependiendo de la instalación)
Color de luz	Blanco cálido
Alimentación	100 - 240 V ca
Potencia	10 W

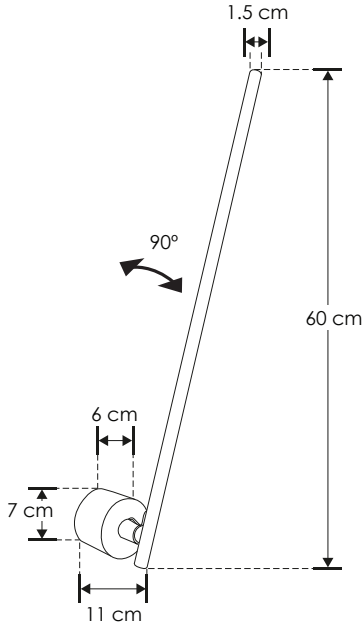

SOBREPONER / PARED

Material	Aluminio acabado negro
Lámpara	Luminario ajustable de 90 cm para pared de sobreponer
Ángulo de apertura	120°
Ángulo de ajuste	90° (Dependiendo de la instalación)
Color de luz	Blanco cálido
Alimentación	100 - 240 V ca
Potencia	15 W

[Acabado negro (Blanco cálido)]

ILU9081W90N

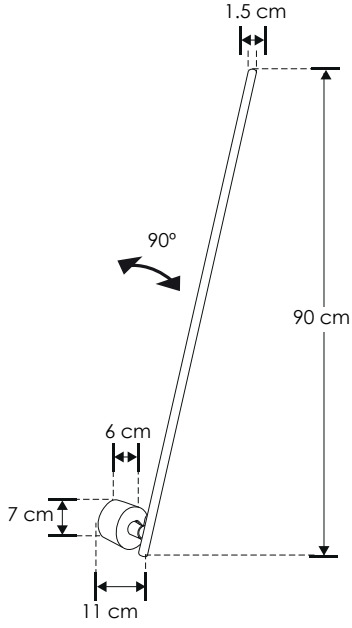

Ilumileds S.A. de C. V e Ingeniería electrodigital, audio, video, iluminación S.A de C.V. se reserva el derecho de modificar la información sin previo aviso y no se hace responsable por errores u omisiones en este documento.

nuevo

SOBREPONER / PARED

ILU426012WB [Acabado negro (Blanco cálido)]

ILU426012WW [Acabado blanco (Blanco cálido)]

Material	Aluminio acabado blanco / negro
Lámpara	Luminario para pared
Ángulo de apertura	120° (Efecto simétrico, salida de luz indirecta)
Color de luz	Blanco cálido
Alimentación	100 - 240 V ca
Potencia	12 W

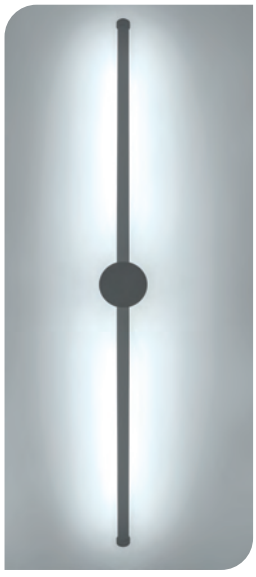

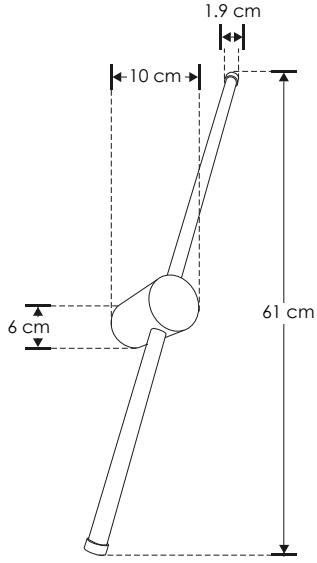

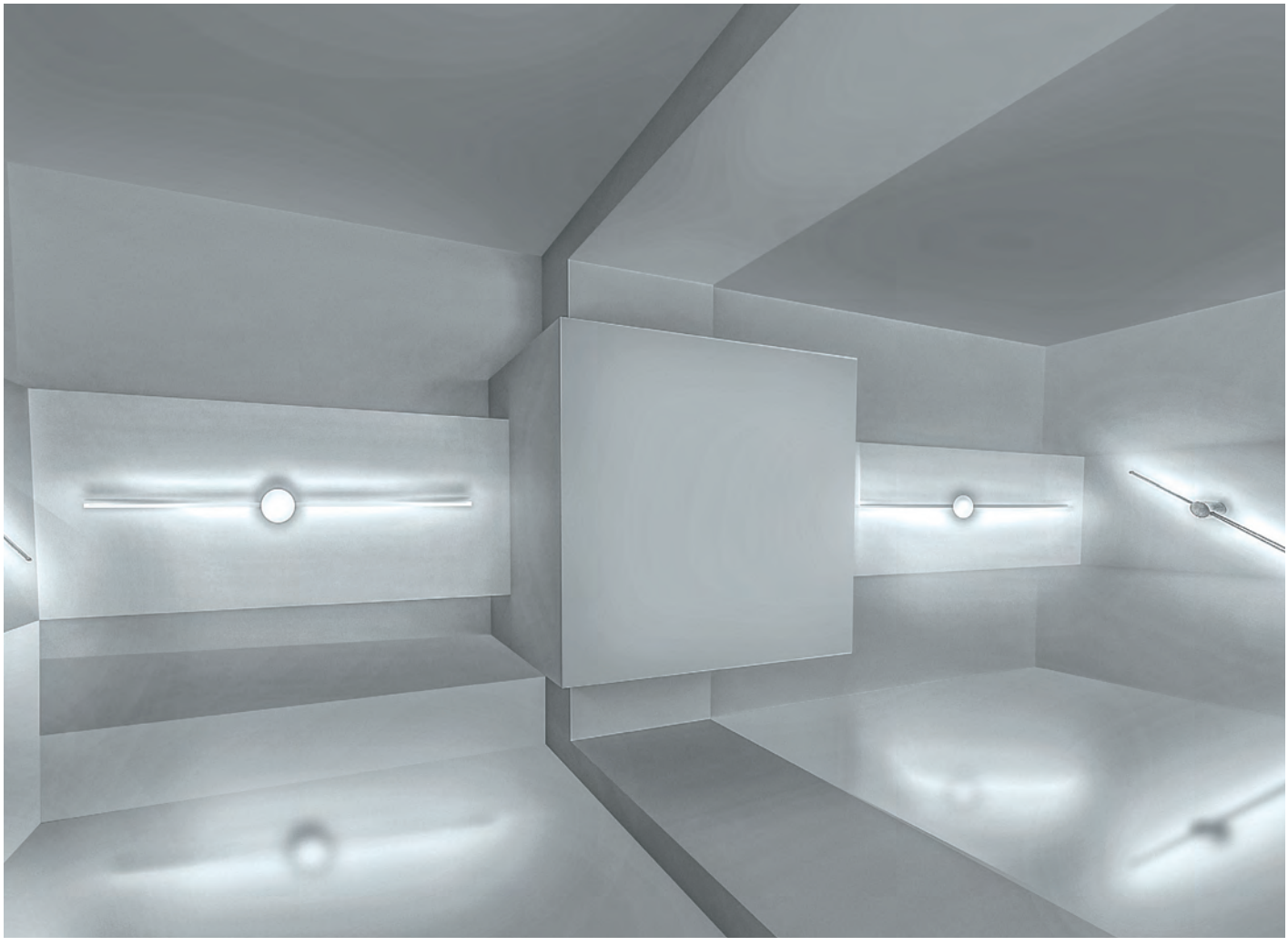

Ilumileds S.A. de C. V e Ingeniería electrodigital, audio, video, iluminación S.A de C.V. se reserva el derecho de modificar la información sin previo aviso y no se hace responsable por errores u omisiones en este documento.

SOBREPONER / PARED

Material	PVC / Driver integrado
Lámpara	Luminario para pared tipo liniestra
Ángulo de apertura	270°
Color de luz	Blanco cálido / Blanco neutro
Alimentación	110 - 130 V ca
Potencia	8 W

NOTA: Por utilizar un driver que no es de corriente constante, este producto es sensible a los cambios bruscos de alimentación por lo que no es recomendable conectarse en líneas con motores u hornos de microondas.
NOTA: Producto DOB, sensible a variaciones de voltaje o corriente, consulte manual de operación.

[Acabado blanco (Blanco cálido)] **ILUS148WWW**

[Acabado blanco (Blanco neutro)] **ILUS148WNW**

8 W | 110-130 | IP 20 | 270° | FL 400 lúmenes Blanco cálido | FL 440 lúmenes Blanco neutro | CRI 80 | 3 000 K Blanco cálido | 4 100 K Blanco neutro | 3-4 step MACADAM | NOM

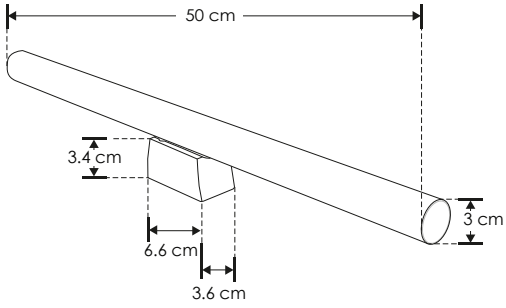

Ilumileds S.A. de C. V e Ingeniería electrodigital, audio, video, iluminación S.A de C.V. se reserva el derecho de modificar la información sin previo aviso y no se hace responsable por errores u omisiones en este documento.

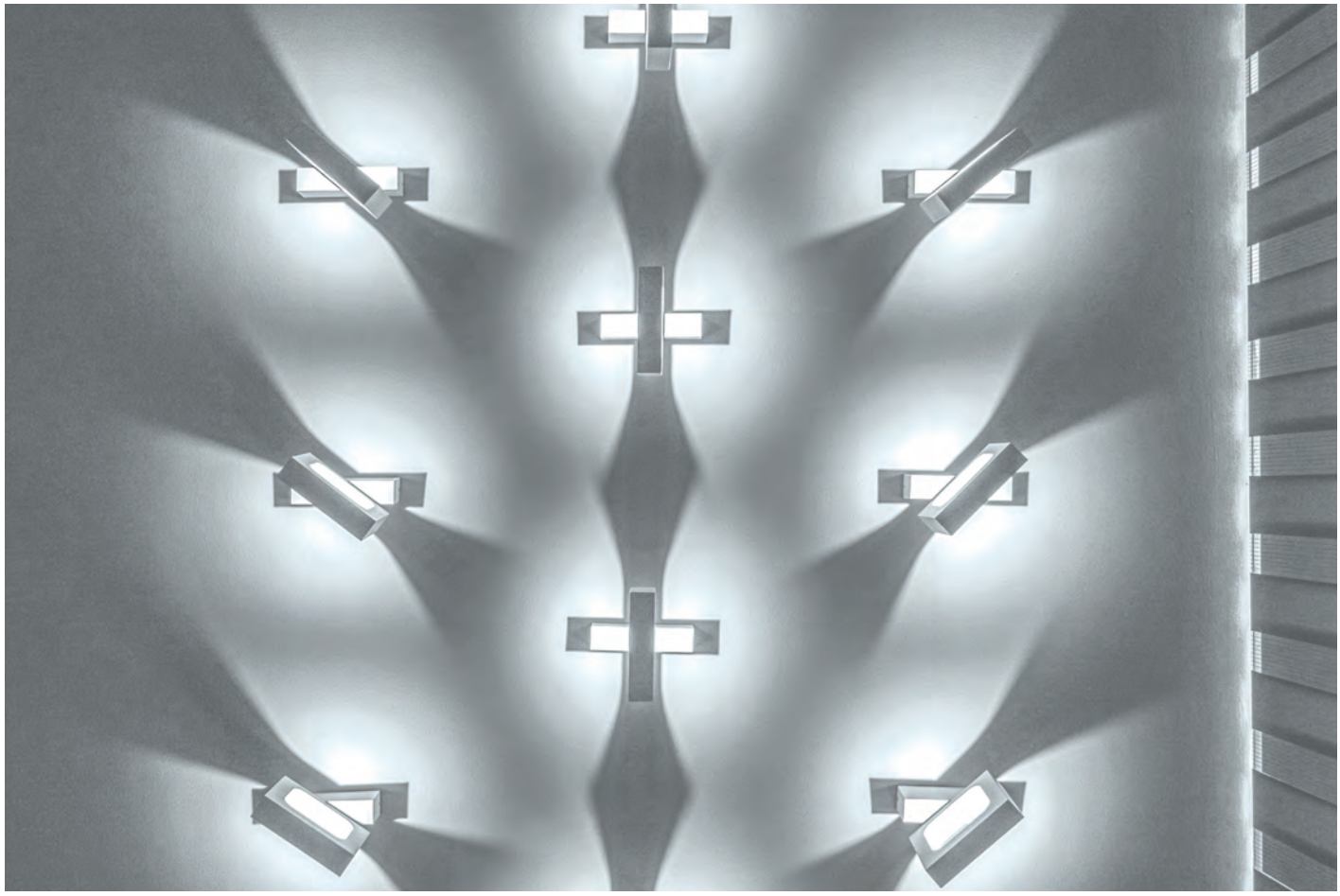

SOBREPONER / PARED

Material	PVC / Driver integrado
Lámpara	Luminario para pared tipo liniestra
Ángulo de apertura	270°
Color de luz	Blanco cálido / Blanco neutro
Alimentación	110 - 130 V ca
Potencia	15 W

NOTA: Por utilizar un driver que no es de corriente constante, este producto es sensible a los cambios bruscos de alimentación por lo que no es recomendable conectarse en líneas con motores u hornos de microondas.
NOTA: Producto DOB, sensible a variaciones de voltaje o corriente, consulte manual de operación.

[Acabado blanco (Blanco cálido)] **ILUS1415WWW**

[Acabado blanco (Blanco neutro)] **ILUS1415WNW**

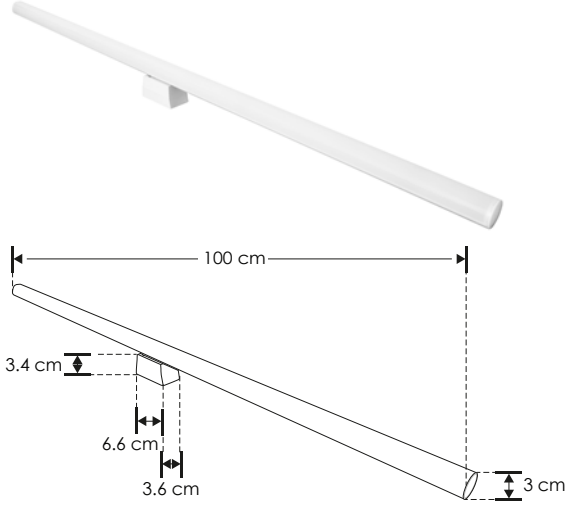

 Ilumileds S.A. de C. V e Ingeniería electrodigital, audio, video, iluminación S.A de C.V. se reserva el derecho de modificar la información sin previo aviso y no se hace responsable por errores u omisiones en este documento.

ILU372524W

[Acabado blanco (Blanco cálido)]

Material	Aluminio acabado blanco
Lámpara	Luminario para pared
Ángulo de apertura	Efecto simétrico, salida de luz indirecta dirigible
Angulo de ajuste	270°
Color de luz	Blanco cálido
Alimentación	100 - 240 V ca
Potencia	6 W

NOTA: Por utilizar un driver que no es de corriente constante, este producto es sensible a los cambios bruscos de alimentación por lo que no es recomendable conectarse en líneas con motores u hornos de microondas.
NOTA: Producto DOB, sensible a variaciones de voltaje o corriente, consulte manual de operación.

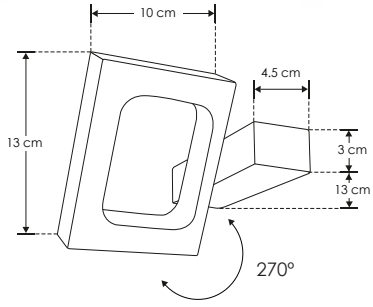

NOM

SOBREPONER / PARED

Material	Aluminio acabado blanco
Lámpara	Luminario para pared
Ángulo de apertura	120°
Color de luz	Blanco cálido
Alimentación	110 - 240 V ca
Potencia	3 W

[Acabado blanco (Blanco cálido)]

ILUG9103

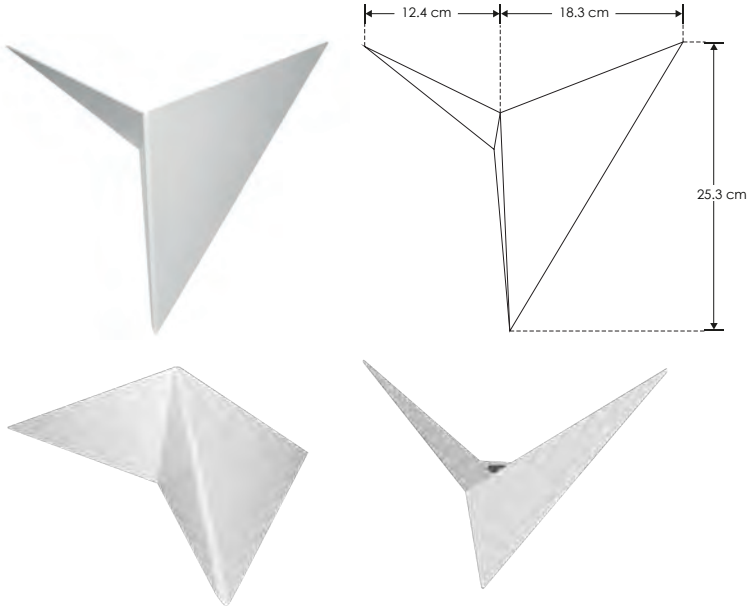

3 W

110-240

IP 20

120°

FL 70 lúmenes Blanco cálido

3 000 K Blanco cálido

3-4 step MACADAM

CRI 80

NOM

Ilumileds S.A. de C. V e Ingeniería electrodigital, audio, video, iluminación S.A de C.V. se reserva el derecho de modificar la información sin previo aviso y no se hace responsable por errores u omisiones en este documento.

ILUDXB60911

[Acabado plata (Blanco cálido)]

Material	Aluminio acabado plata
Lámpara	Luminario para pared salida de luz frontal ajustable
Ángulo de apertura	Efecto simétrico
Color de luz	Blanco cálido
Alimentación	85 - 265 V ca
Potencia	9 W

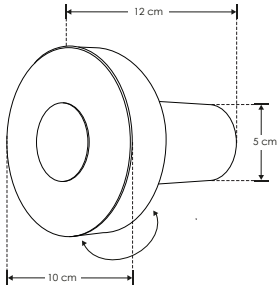

9 W

85-265

IP 20

360°

FL 560 lúmenes Blanco cálido

3 000 K Blanco cálido

CRI 80

3-4 step MACADAM

DIRIGIBLE

NOM

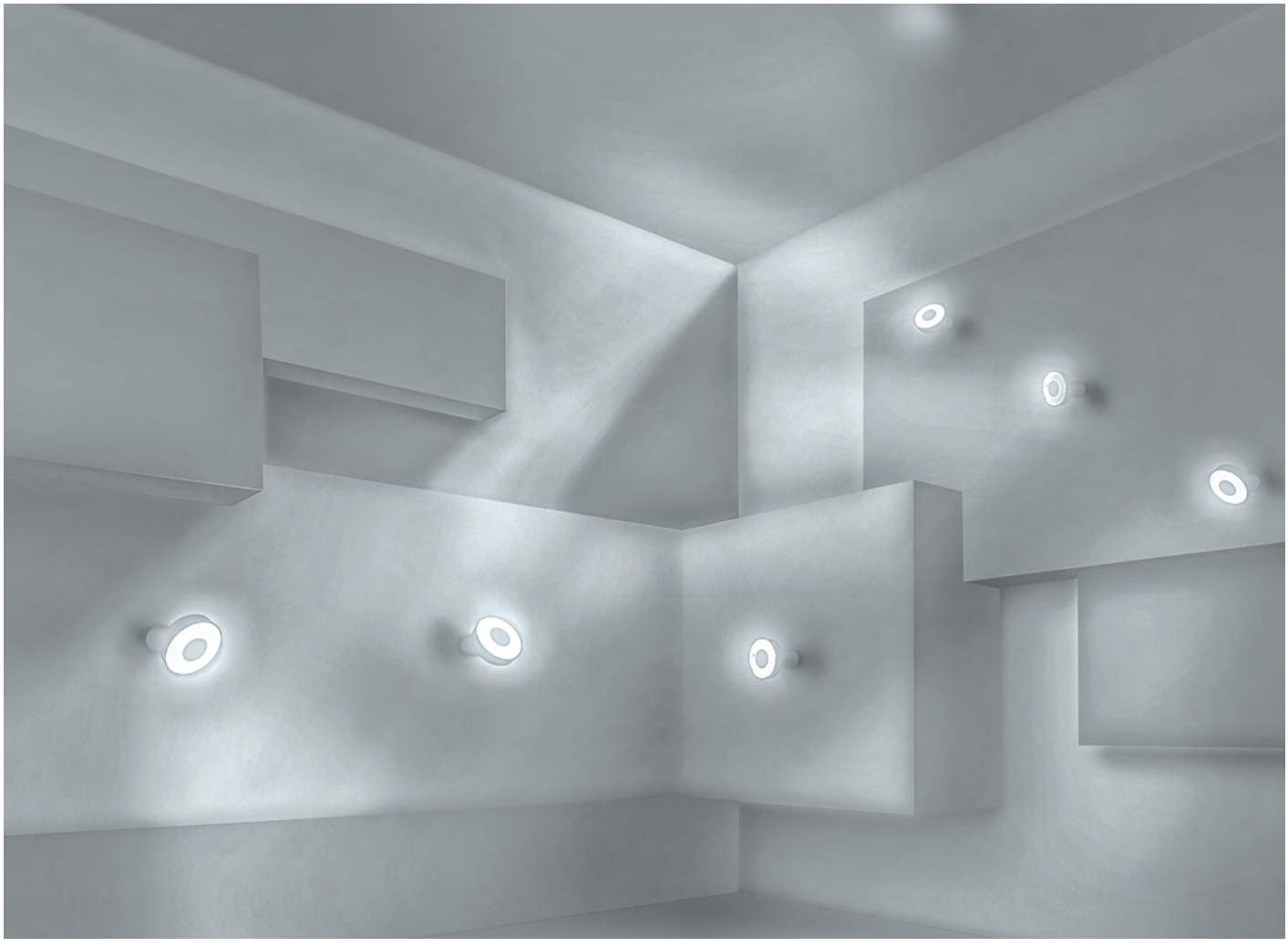

ILUDXB90131

[Acabado blanco (Blanco cálido)]

Material	Aluminio acabado blanco
Lámpara	Luminario para pared (5 piezas)
Ángulo de apertura	120º
Color de luz	Blanco cálido
Alimentación	100 - 277 V ca
Potencia	7 W

NOTA: Incluye 1 módulo iluminado y 4 sin iluminar para crear múltiples opciones de diseño únicas con un juego de sombras.

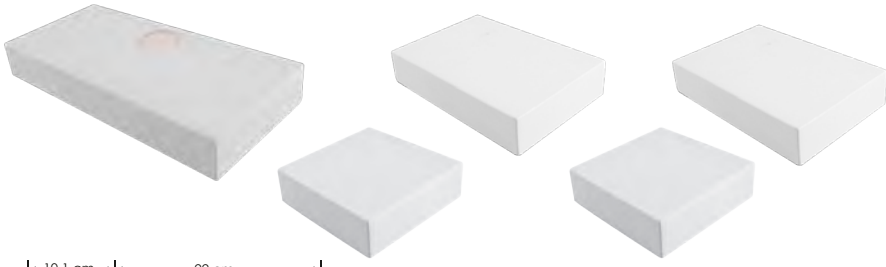

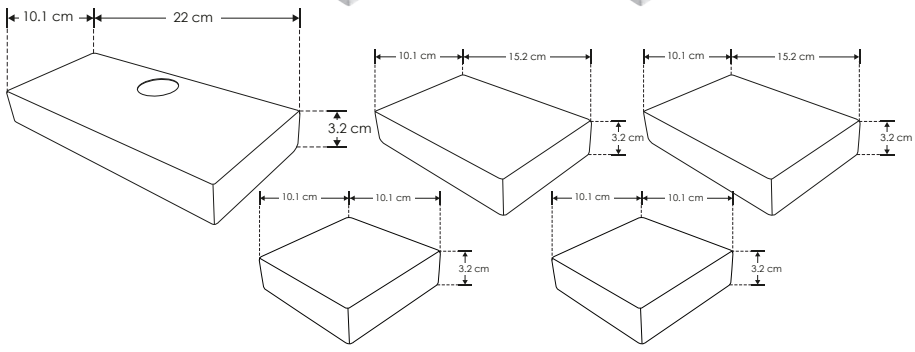

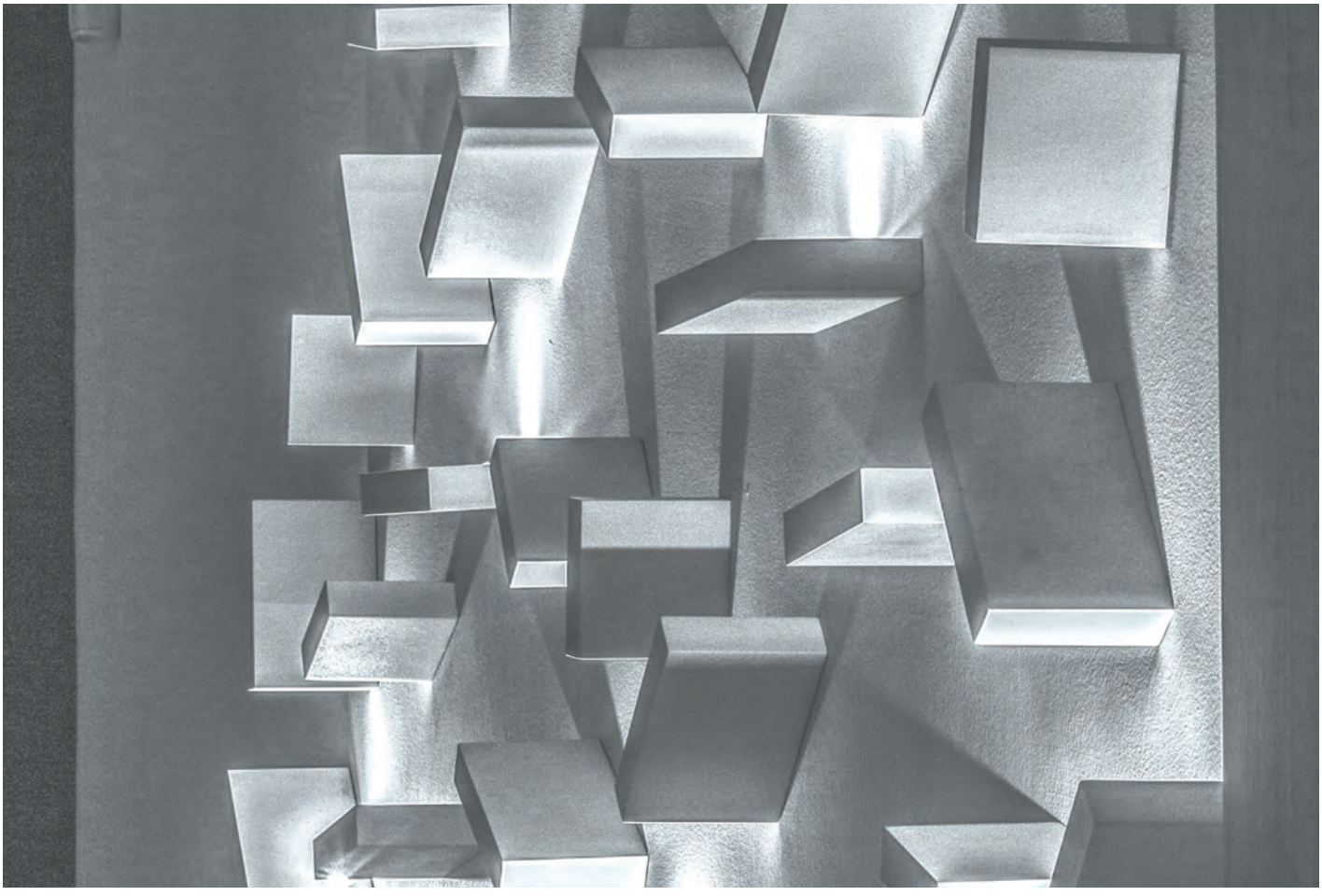

Ilumileds S.A. de C. V e Ingeniería electrodigital, audio, video, iluminación S.A de C.V. se reserva el derecho de modificar la información sin previo aviso y no se hace responsable por errores u omisiones en este documento.

SOBREPONER / PARED

Material	Aluminio acabado blanco / negro
Lámpara	Luminario para pared
Ángulo de apertura	Efecto simétrico
Color de luz	Blanco cálido
Alimentación	85 - 265 V ca
Potencia	5 W

[Acabado negro (Blanco cálido)] **ILU60875WB**

[Acabado blanco (Blanco cálido)] **ILU60875WW**

5 W

85-265

IP 20

360°

FL 350 lúmenes Blanco cálido

3 000 K Blanco cálido

CRI 80

3-4 step MACADAM

NOM

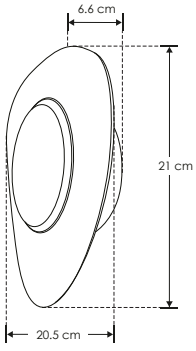

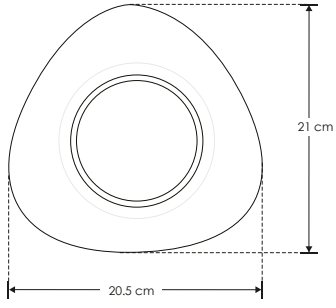

Ilumileds S.A. de C. V e Ingeniería electrodigital, audio, video, iluminación S.A de C.V. se reserva el derecho de modificar la información sin previo aviso y no se hace responsable por errores u omisiones en este documento.

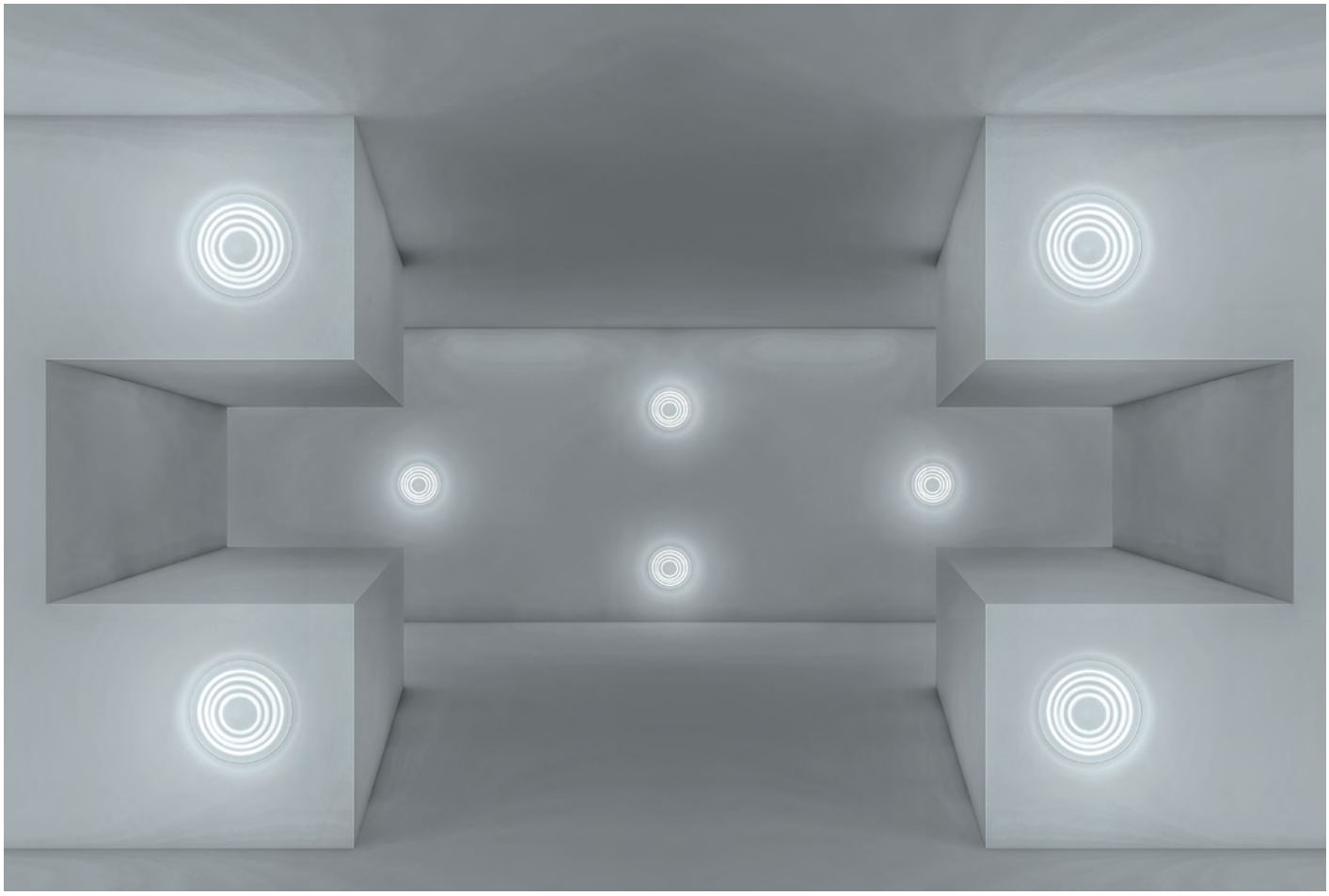

SOBREPONER / PARED

Material	Aluminio acabado blanco
Lámpara	Luminario para pared
Ángulo de apertura	Efecto simétrico
Color de luz	Blanco cálido
Alimentación	85 - 265 V ca
Potencia	6 W

[Acabado blanco (Blanco cálido)]

ILU60886WW

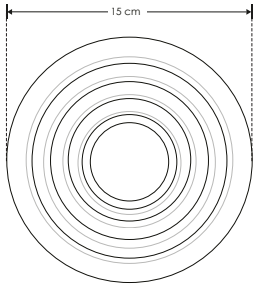

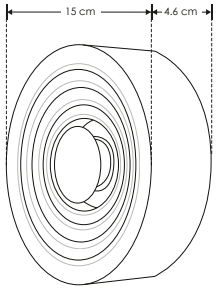

6 W

85-265

IP 20

360°

FL 420 lúmenes Blanco cálido

3 000 K Blanco cálido

CRI 80

3-4 step MACADAM

NOM

Ilumileds S.A. de C. V e Ingeniería electrodigital, audio, video, iluminación S.A de C.V. se reserva el derecho de modificar la información sin previo aviso y no se hace responsable por errores u omisiones en este documento.

LINEA BAJO COSTO

LED6066BE [Acabado negro (Blanco cálido)]

LED6066WE [Acabado blanco (Blanco cálido)]

Material	Acero acabado blanco / negro
Lámpara	Luminario para pared
Ángulo de apertura	Efecto simétrico
Color de luz	Blanco cálido
Alimentación	85 - 265 V ca
Potencia	7 W

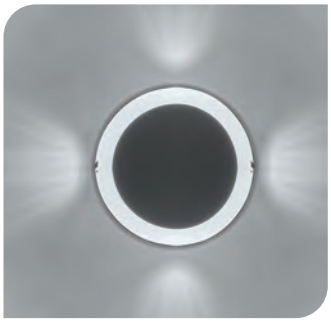

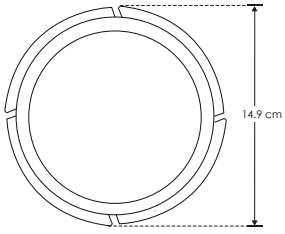

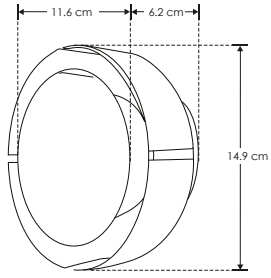

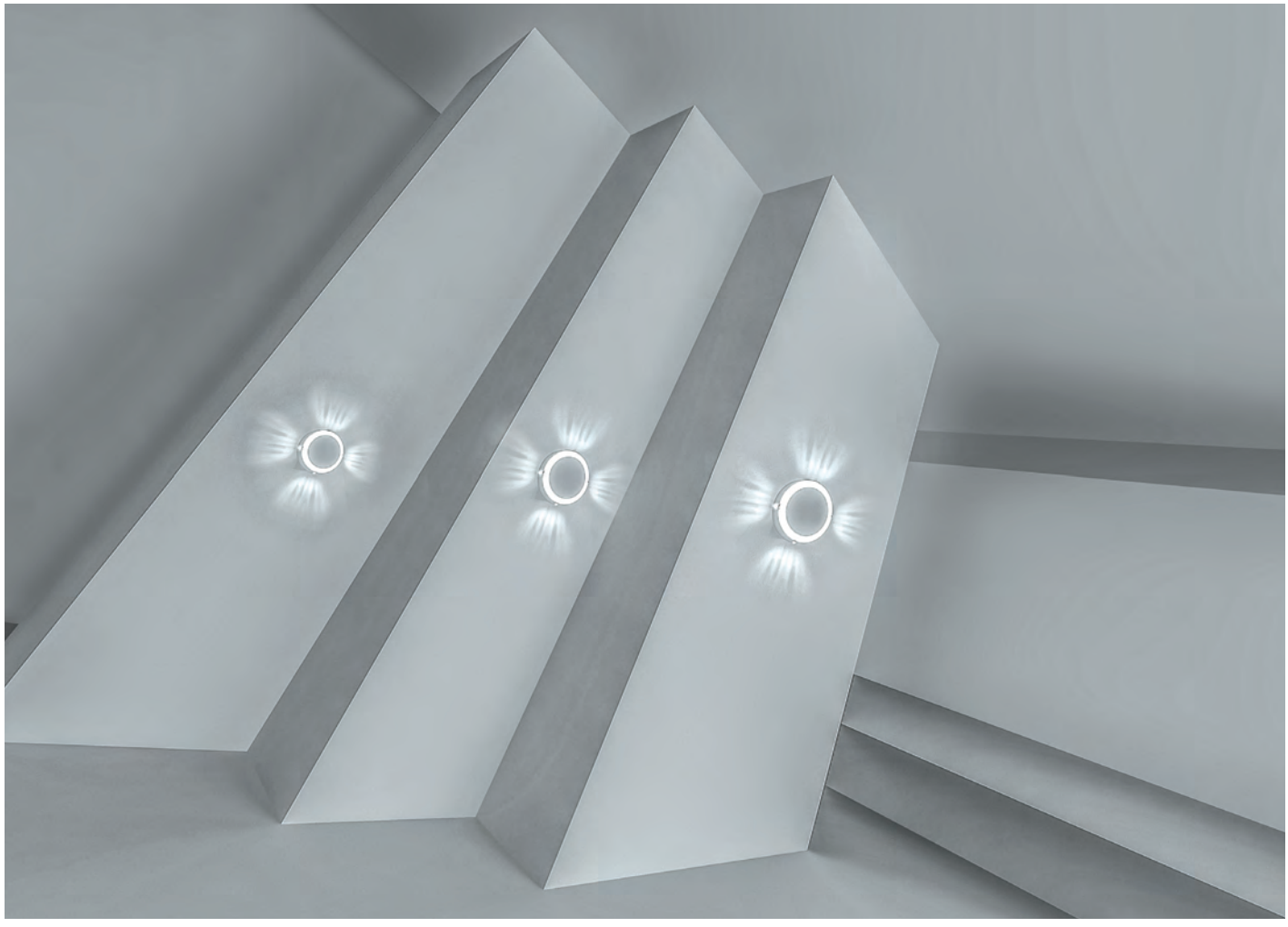

Ilumileds S.A. de C. V e Ingeniería electrodigital, audio, video, iluminación S.A de C.V. se reserva el derecho de modificar la información sin previo aviso y no se hace responsable por errores u omisiones en este documento.

LINEA BAJO COSTO

LED6066E

[Acabado blanco (Blanco cálido)]

Material	Acero acabado blanco
Lámpara	Luminario para pared
Ángulo de apertura	Efecto simétrico
Color de luz	Blanco cálido
Alimentación	85 - 265 V ca
Potencia	7 W

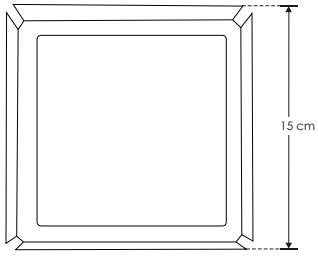

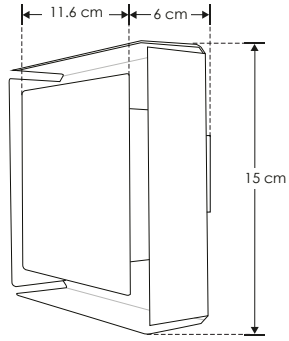

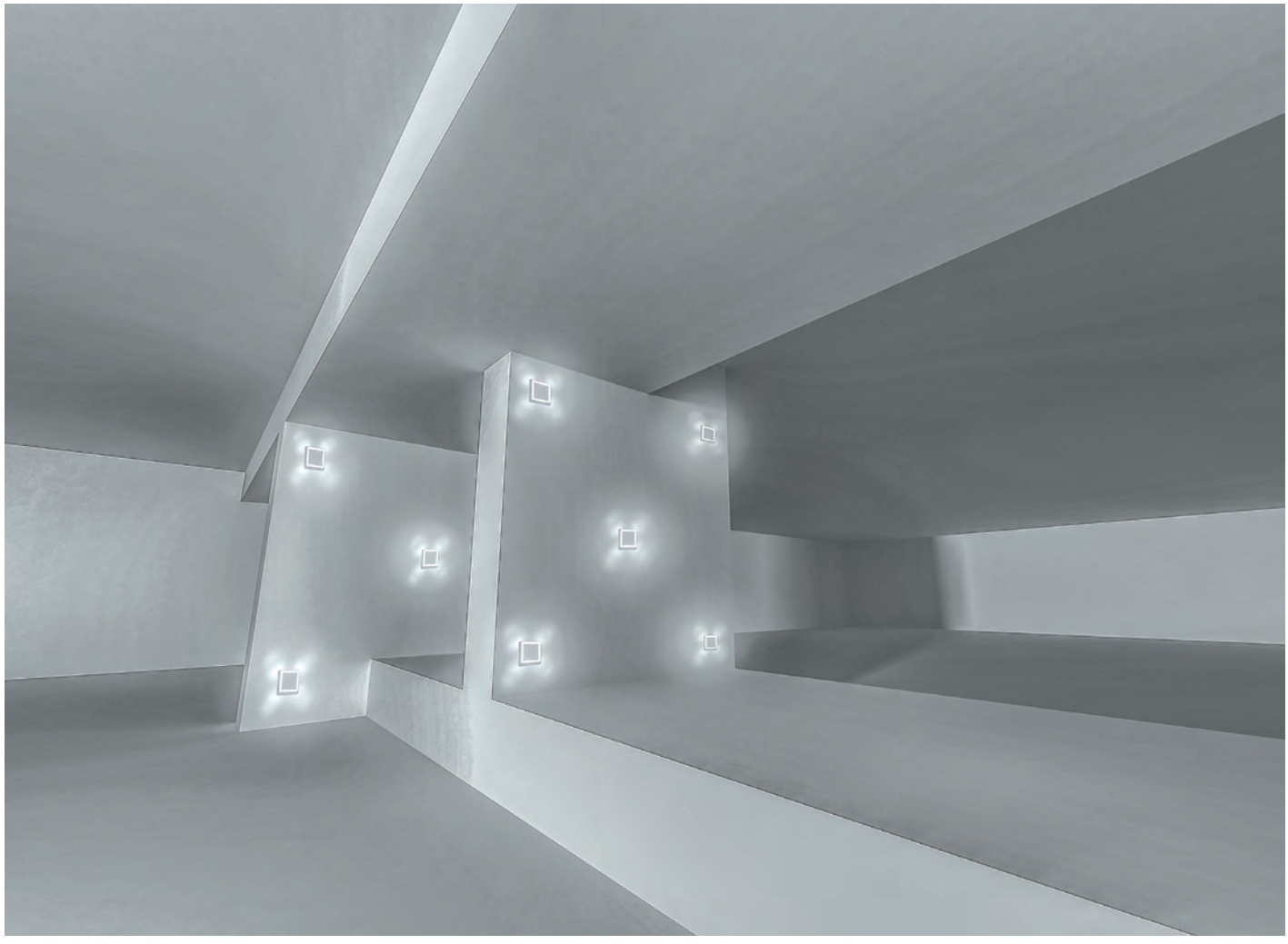

Ilumileds S.A. de C. V e Ingeniería electrodigital, audio, video, iluminación S.A de C.V. se reserva el derecho de modificar la información sin previo aviso y no se hace responsable por errores u omisiones en este documento.

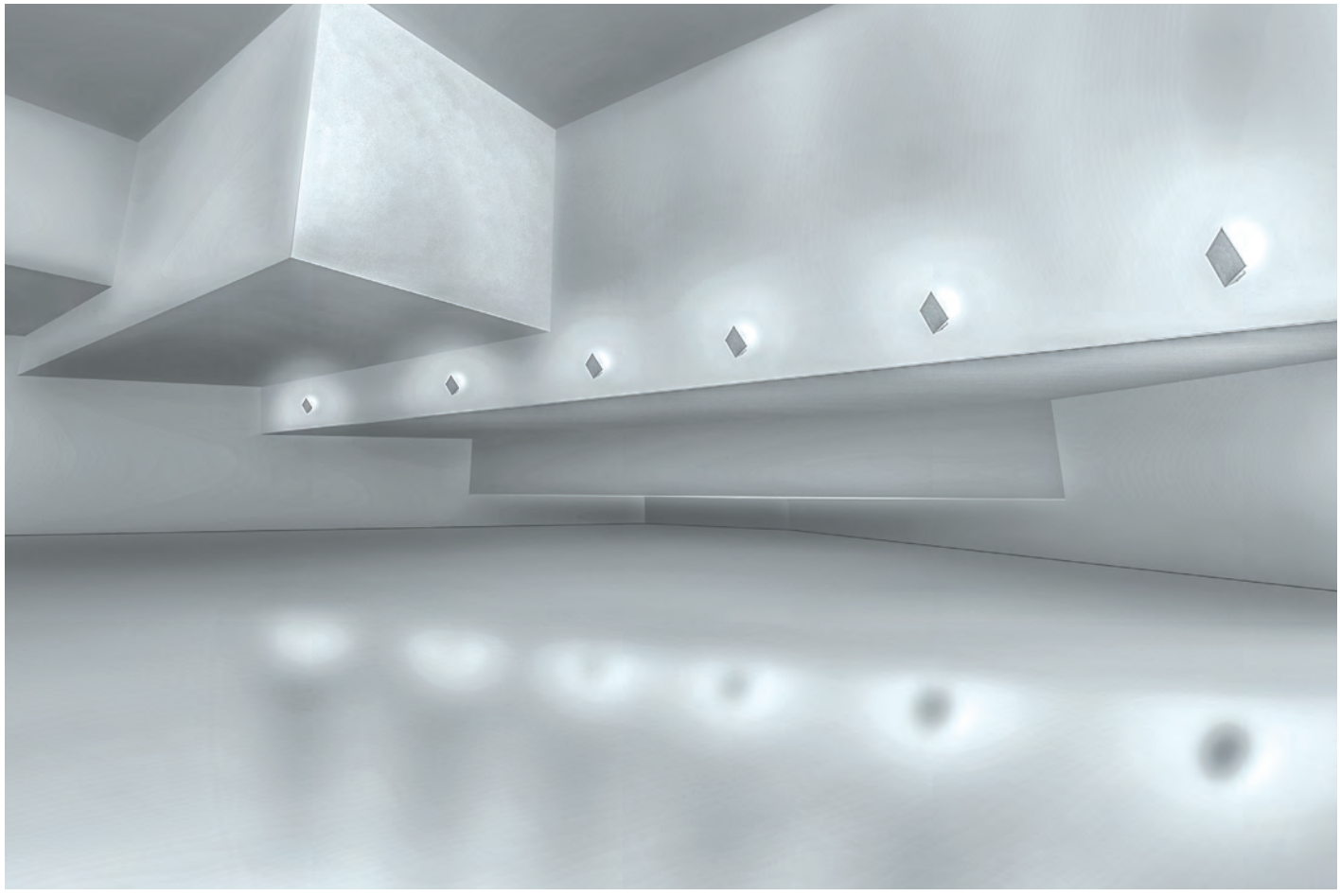

SOBREPONER / PARED

LINEA BAJO COSTO

Material	Aluminio acabado blanco
Lámpara	Luminario para pared
Ángulo de apertura	Efecto simétrico
Color de luz	Blanco cálido
Alimentación	85 - 265 V ca
Potencia	7 W

[Acabado blanco (Blanco cálido)]

LED60481E

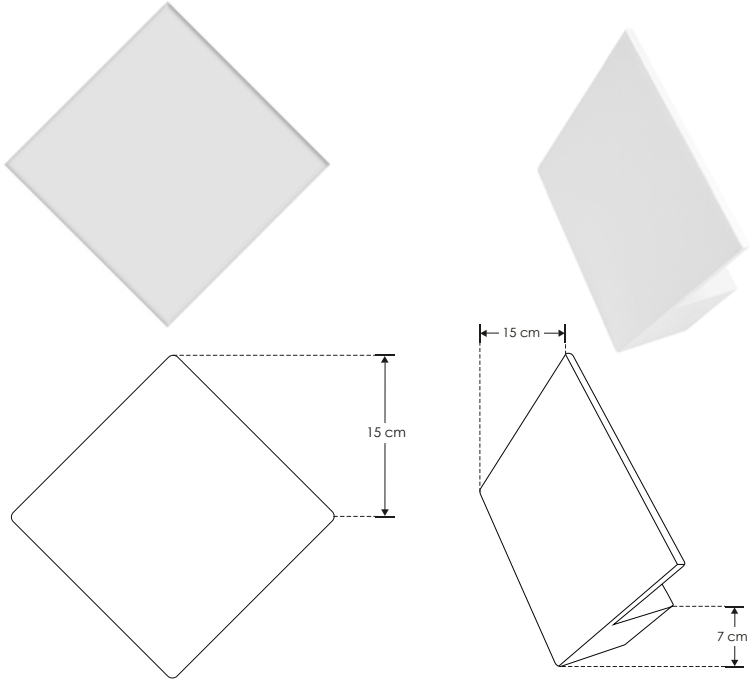

7 W

85-265

IP 20

270°

FL 490 lúmenes Blanco cálido

3 000 K Blanco cálido

CRI 80

3-4 step MACADAM

NOM

Ilumileds S.A. de C. V e Ingeniería electrodigital, audio, video, iluminación S.A de C.V. se reserva el derecho de modificar la información sin previo aviso y no se hace responsable por errores u omisiones en este documento.

SOBREPONER / PARED

LINEA BAJO COSTO

Material	Aluminio acabado blanco
Lámpara	Luminario para pared
Ángulo de apertura	Efecto simétrico
Color de luz	Blanco cálido
Alimentación	85 - 265 V ca
Potencia	6 W

[Acabado blanco (Blanco cálido)]

LED60482E

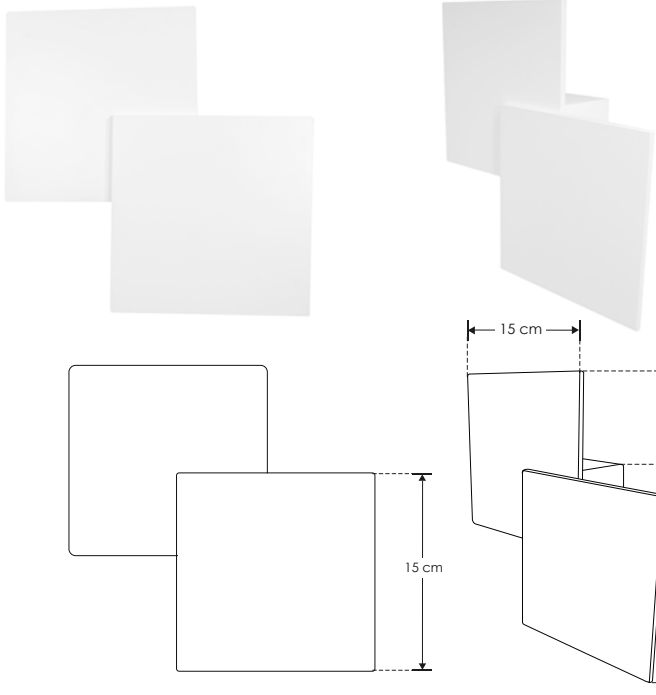

6 W

85-265

IP 20

360°

FL 420 lúmenes Blanco cálido

3 000 K Blanco cálido

CRI 80

3-4 step MACADAM

NOM

Ilumileds S.A. de C. V e Ingeniería electrodigital, audio, video, iluminación S.A de C.V. se reserva el derecho de modificar la información sin previo aviso y no se hace responsable por errores u omisiones en este documento.

LINEA BAJO COSTO

LED3568WAGE

[Acabado blanco (Blanco cálido)]

Material	Aluminio acabado blanco
Lámpara	Luminario para pared
Ángulo de apertura	Efecto símetrico
Color de luz	Blanco cálido
Alimentación	120 - 240 V ca
Potencia	7 W

NOTA: Producto DOB, controlador y fuente luminosa comparten la misma placa, sensible a variaciones de voltaje o corriente, consulte manual de operación.

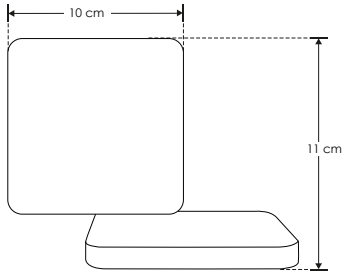

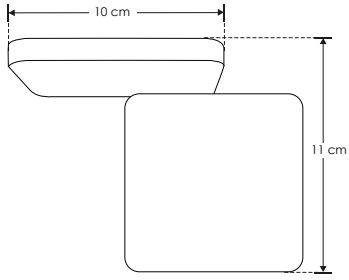

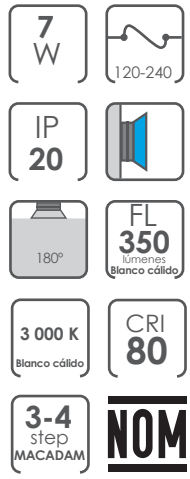

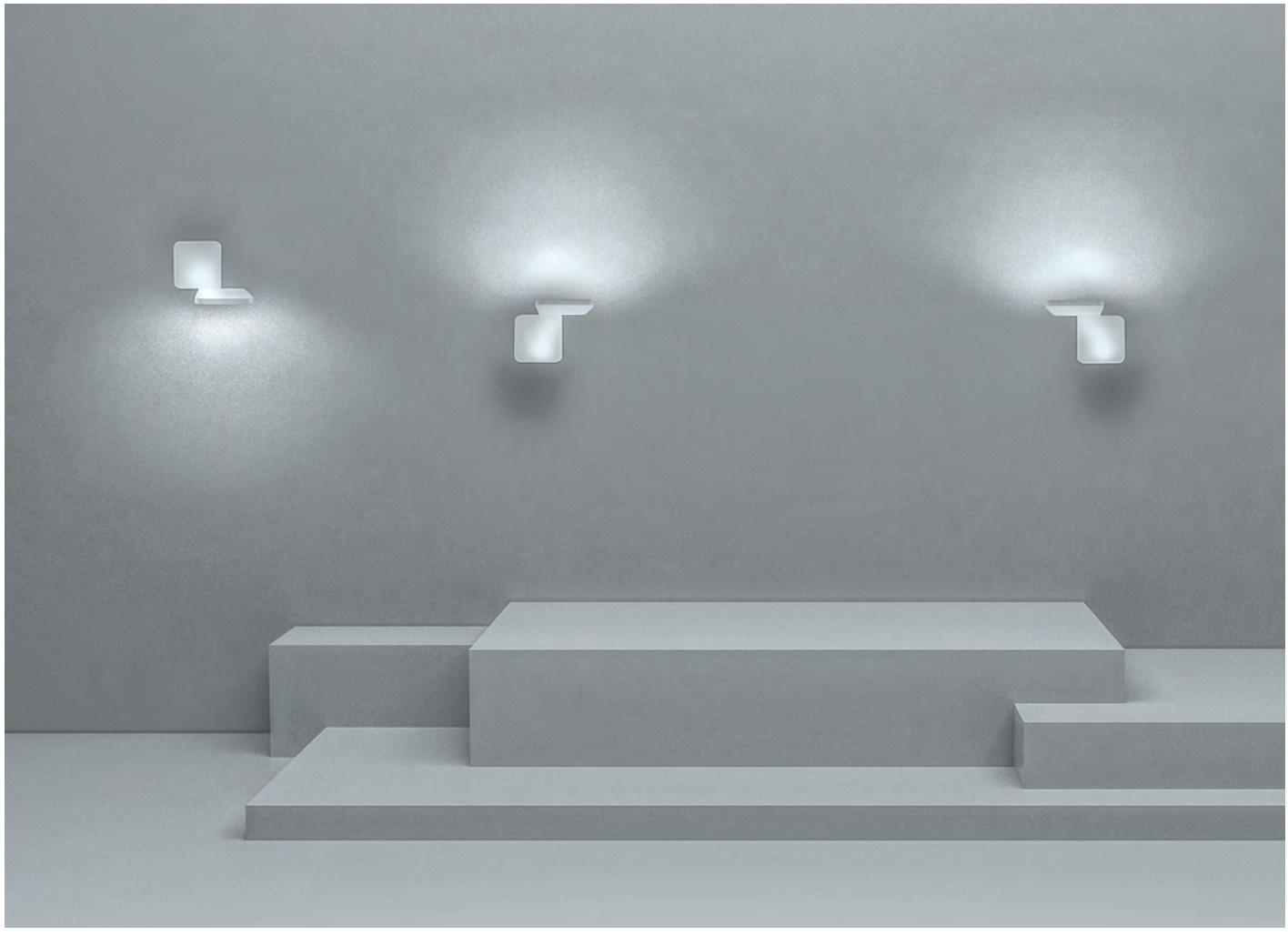

Ilumileds S.A. de C. V e Ingeniería electrodigital, audio, video, iluminación S.A de C.V. se reserva el derecho de modificar la información sin previo aviso y no se hace responsable por errores u omisiones en este documento.

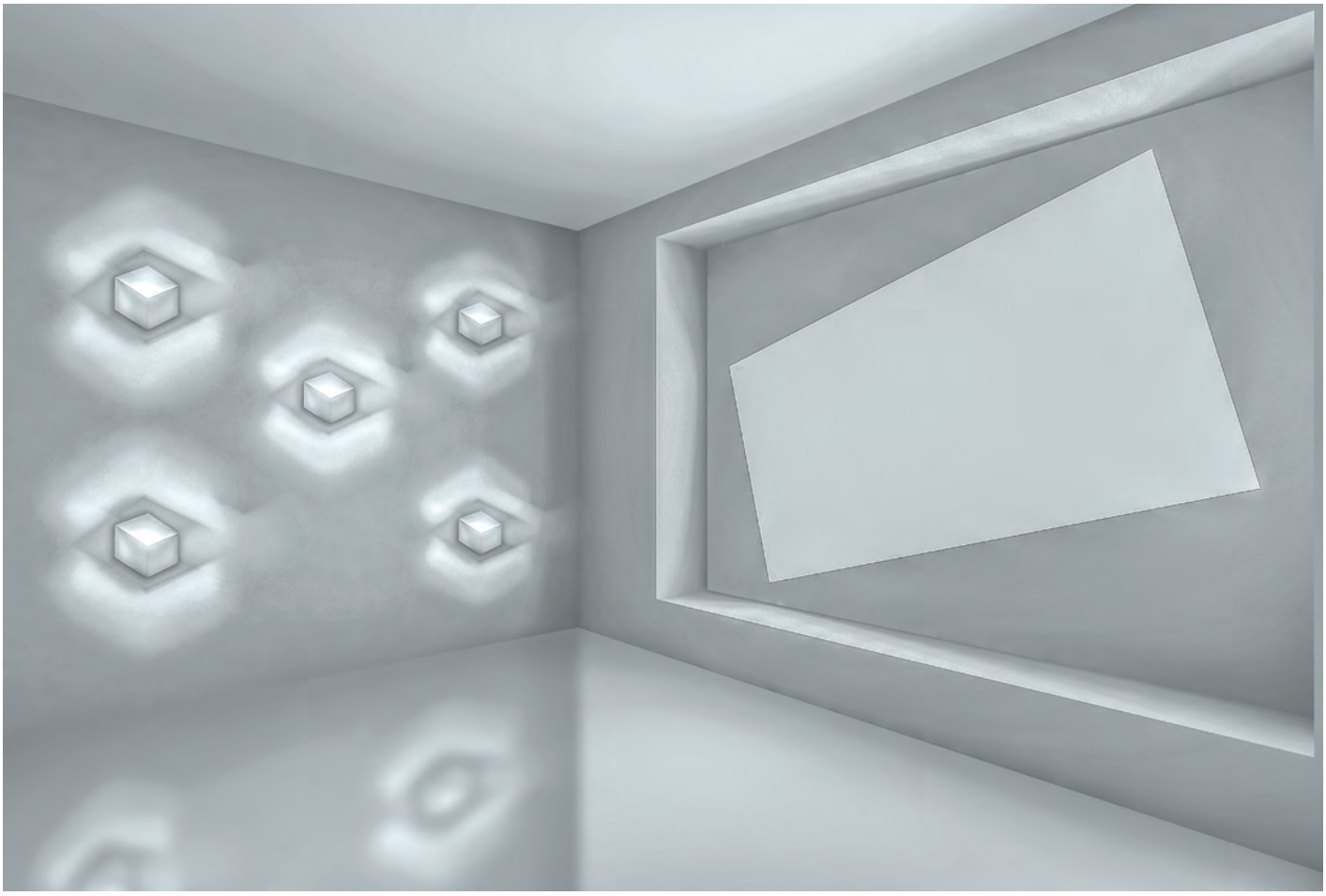

SOBREPONER / PARED

Material	Aluminio acabado blanco
Lámpara	Luminario para pared
Ángulo de apertura	Efecto simétrico
Color de luz	Blanco cálido
Alimentación	100 - 240 V ca
Potencia	3 W

[Acabado blanco (Blanco cálido)]

LED11011GAW

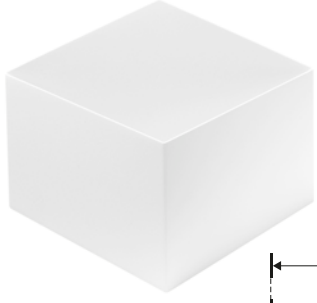

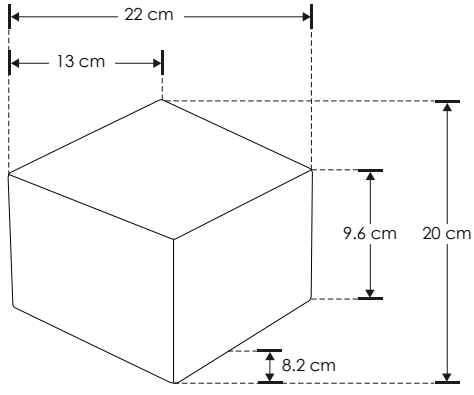

3 W

100-240

IP 20

FL 210 lúmenes Blanco cálido

3 000 K Blanco cálido

CRI 80

3-4 step MACADAM

NOM

Ilumileds S.A. de C. V e Ingeniería electrodigital, audio, video, iluminación S.A de C.V. se reserva el derecho de modificar la información sin previo aviso y no se hace responsable por errores u omisiones en este documento.

LED11012GAW

[Acabado blanco (Blanco cálido)]

Material	Aluminio acabado blanco
Lámpara	Luminario para pared
Ángulo de apertura	Efecto simétrico
Color de luz	Blanco cálido
Alimentación	100 - 240 V ca
Potencia	6 W

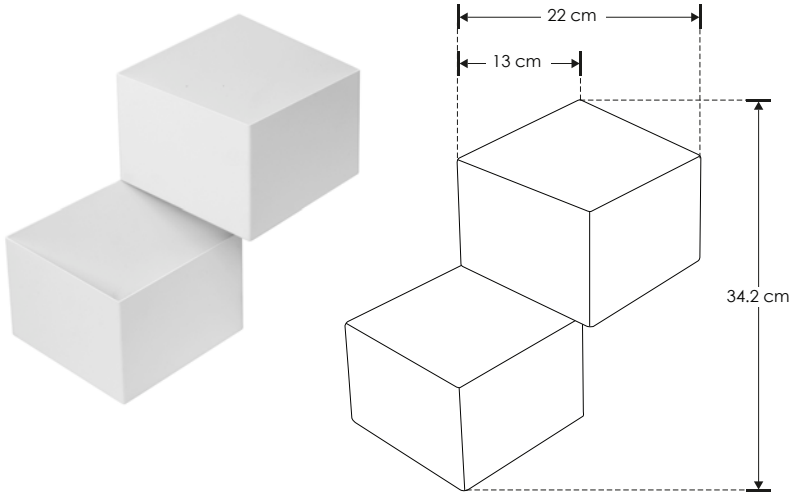

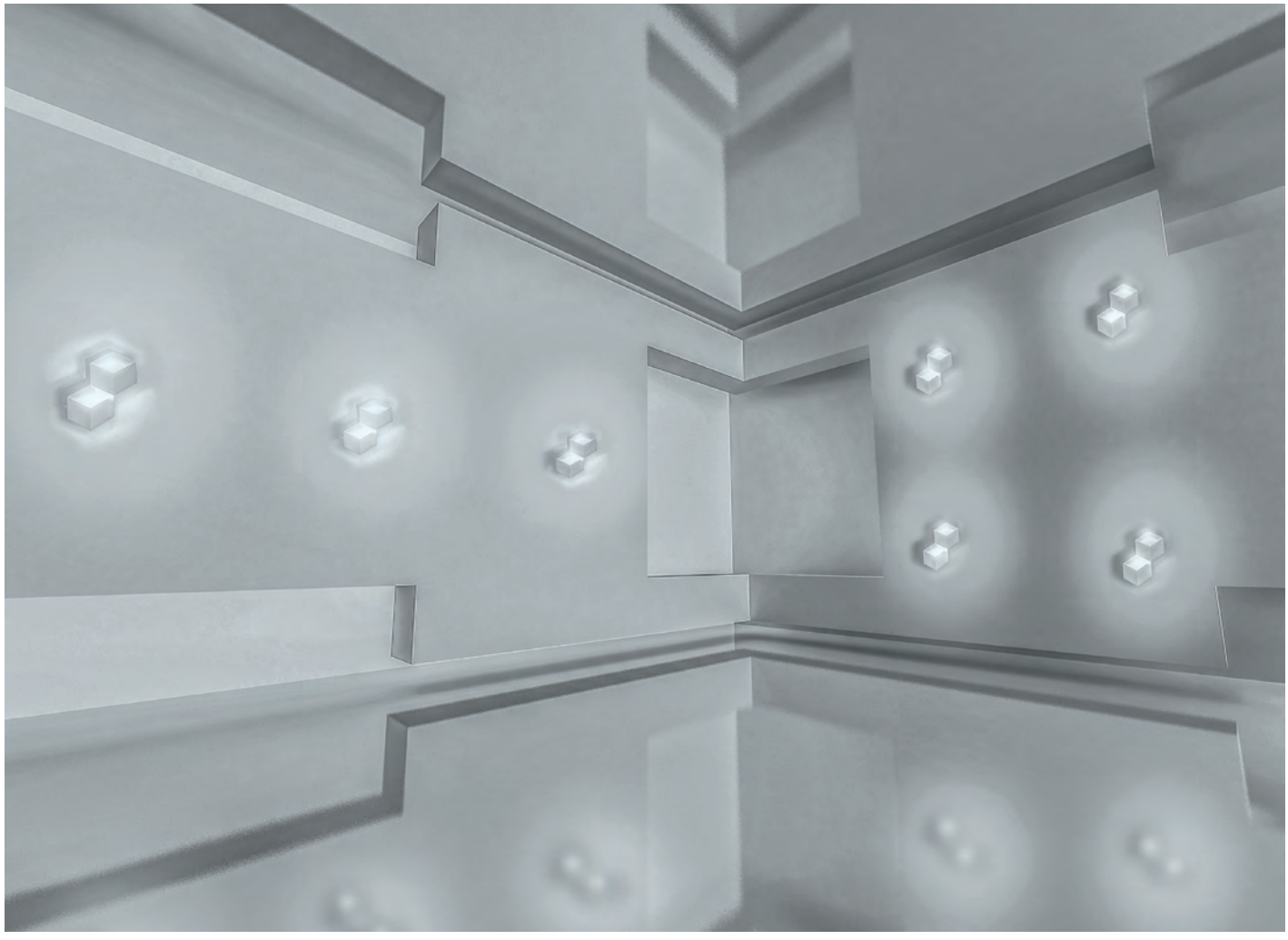

Ilumileds S.A. de C. V e Ingeniería electrodigital, audio, video, iluminación S.A de C.V. se reserva el derecho de modificar la información sin previo aviso y no se hace responsable por errores u omisiones en este documento.

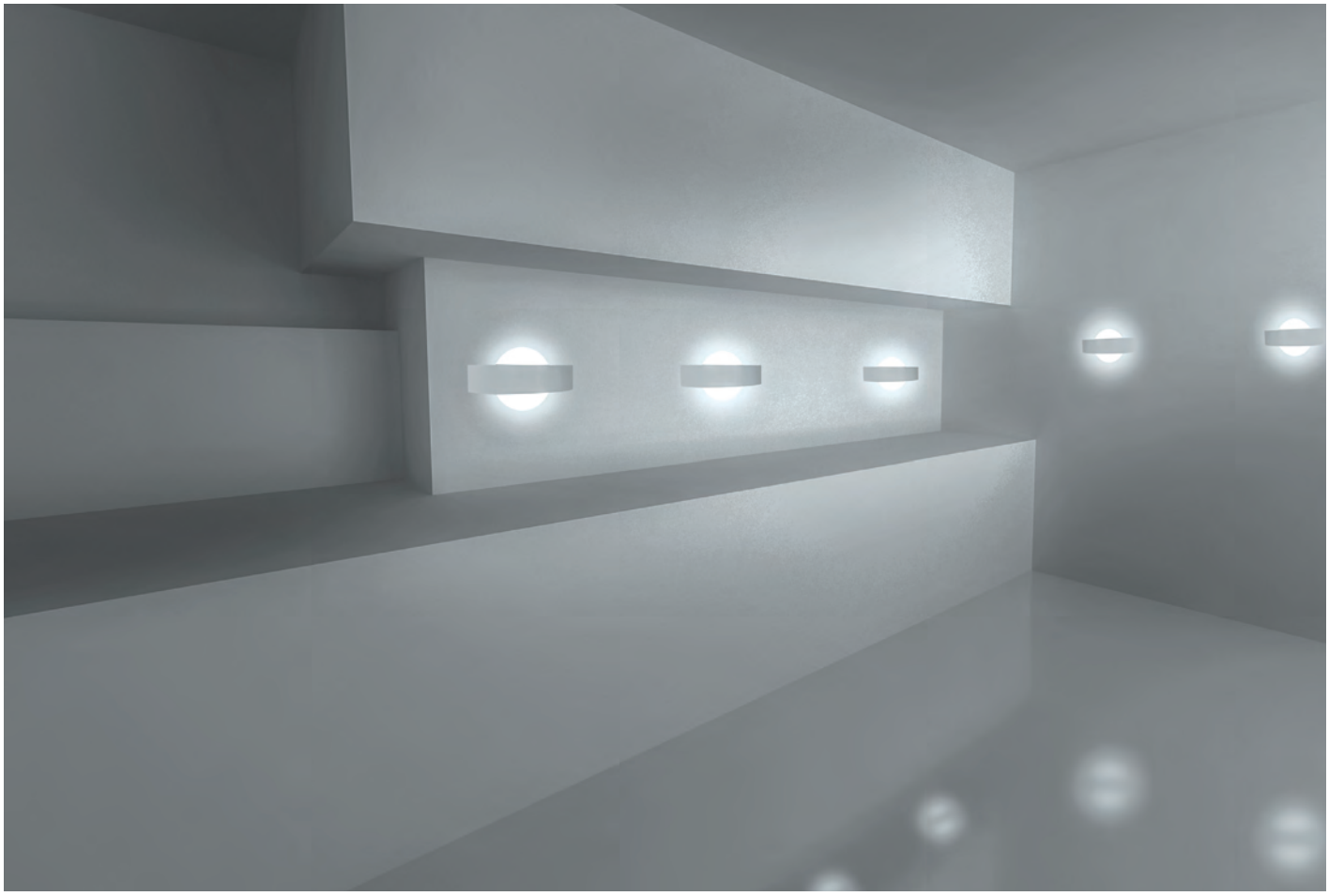

SOBREPONER / PARED

LINEA BAJO COSTO

Material	Acero acabado blanco / Acrílico
Lámpara	Luminario para pared
Ángulo de apertura	Efecto simétrico
Color de luz	Blanco cálido
Alimentación	85 - 265 V ca
Potencia	5 W

[Acabado blanco (Blanco cálido)]

LED60102E

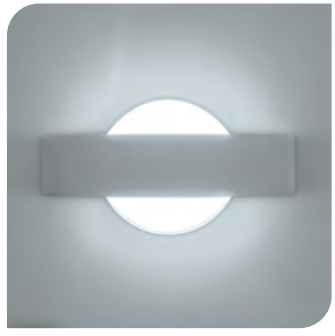

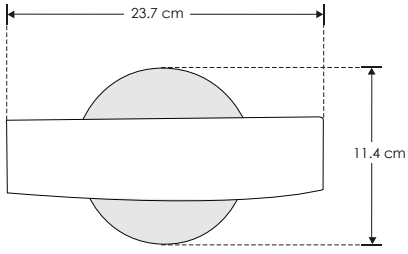

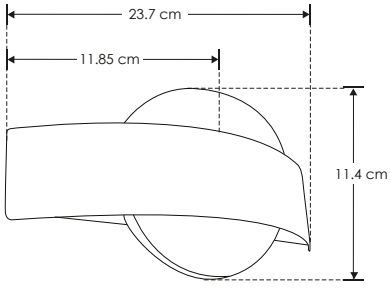

5 W

85-265

IP 20

270°

FL 350 lúmenes Blanco cálido

3 000 K Blanco cálido

CRI 80

3-4 step MACADAM

NOM

Ilumileds S.A. de C. V e Ingeniería electrodigital, audio, video, iluminación S.A de C.V. se reserva el derecho de modificar la información sin previo aviso y no se hace responsable por errores u omisiones en este documento.

LINEA BAJO COSTO

LED60101E

[Acabado blanco (Blanco cálido)]

Material	Acero acabado blanco / Acrílico
Lámpara	Luminario para pared
Ángulo de apertura	Efecto simétrico
Color de luz	Blanco cálido
Alimentación	85 - 265 V ca
Potencia	5 W

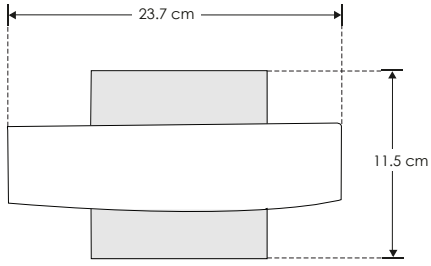

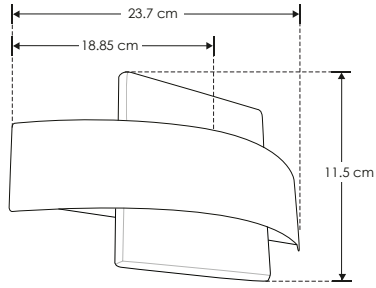

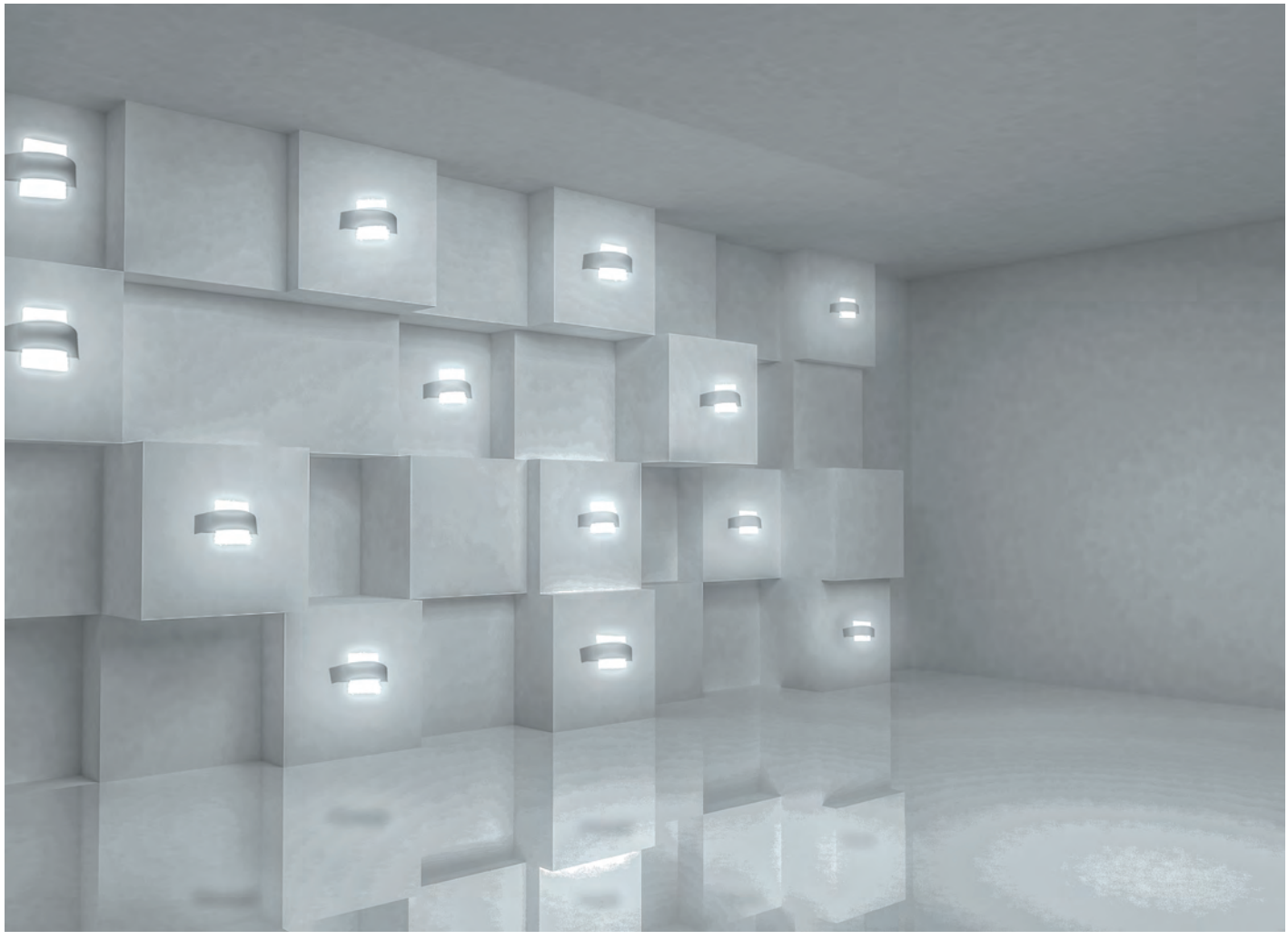

Ilumileds S.A. de C. V e Ingeniería electrodigital, audio, video, iluminación S.A de C.V. se reserva el derecho de modificar la información sin previo aviso y no se hace responsable por errores u omisiones en este documento.

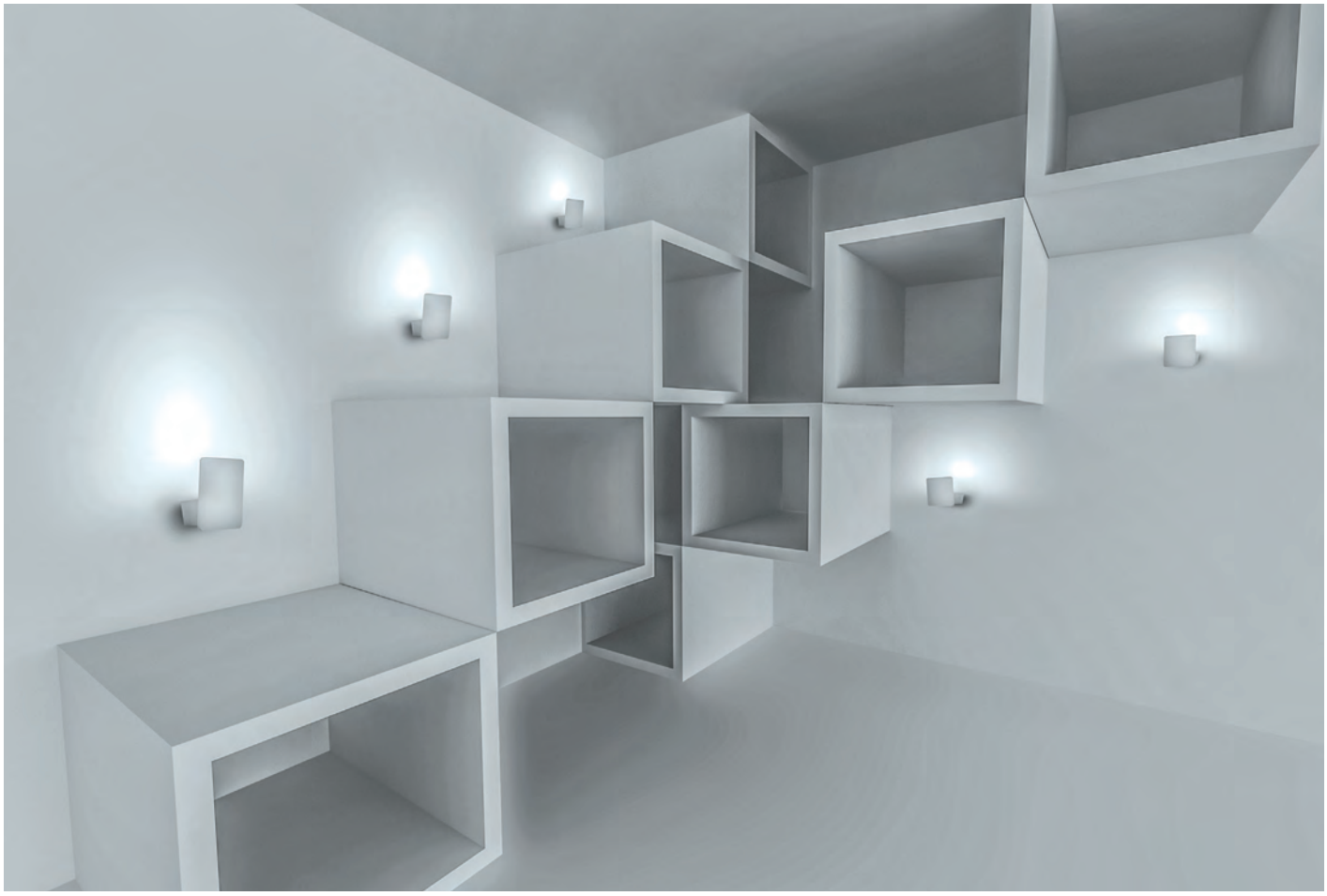

SOBREPONER / PARED

Material	Aluminio acabado blanco
Lámpara	Luminario para pared
Ángulo de apertura	Efecto simétrico
Color de luz	Blanco cálido
Alimentación	85 - 265 V ca
Potencia	7 W

[Acabado blanco (Blanco cálido)]

LED900HE

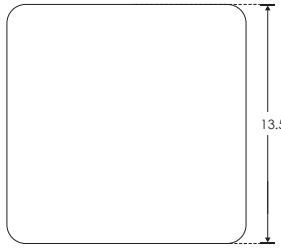

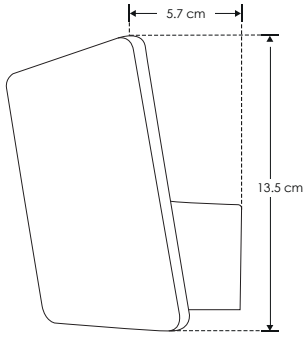

 Ilumileds S.A. de C. V e Ingeniería electrodigital, audio, video, iluminación S.A de C.V. se reserva el derecho de modificar la información sin previo aviso y no se hace responsable por errores u omisiones en este documento.

ILU8010B [Acabado negro (Blanco cálido)]

Material	Aluminio acabado negro
Base	Luminario de sobreponer o suspender
Lámpara	Luminario de 10 cm para sobreponer
Ángulo de apertura	38°
Color de luz	Blanco cálido
Alimentación	100 - 277 V ca
Potencia	7 W

Compatible con Kits colgantes:
KITCOL3551
KITCOL2404CO
Se venden por separado

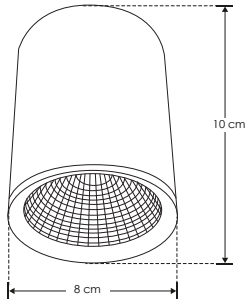

7 W | 100-277 | IP 20 | 38° | FL 490 lúmenes Blanco cálido | 3 000 K Blanco cálido | 2-3 step MACADAM | CRI 90 | NOM

SOBREPONER / TECHO

Material	Aluminio acabado negro
Base	Luminario de sobreponer o suspender
Lámpara	Luminario diferentes medidas para sobreponer
Ángulo de apertura	38°
Color de luz	Blanco cálido
Alimentación	100 - 277 V ca
Potencia	10 W

Compatible con Kits colgantes:
KITCOL3551
KITCOL2404CO
Se venden por separado

[Acabado negro (Blanco cálido)]	**ILU8020B**	20 cm
[Acabado negro (Blanco cálido)]	**ILU8030B**	30 cm
[Acabado negro (Blanco cálido)]	**ILU8040B**	40 cm
[Acabado negro (Blanco cálido)]	**ILU8050B**	50 cm
[Acabado negro (Blanco cálido)]	**ILU8060B**	60 cm

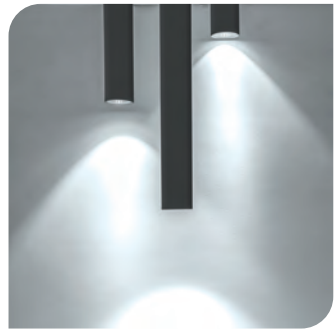

10 W | 100-277 | IP 20 | 38° | FL 700 lúmenes Blanco cálido | 3 000 K Blanco cálido | 2-3 step MACADAM | CRI 90 | NOM

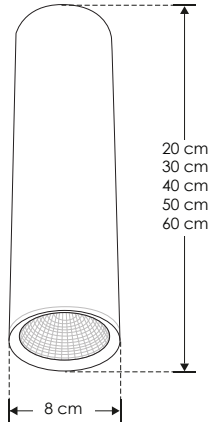

Ilumileds S.A. de C. V e Ingeniería electrodigital, audio, video, iluminación S.A de C.V. se reserva el derecho de modificar la información sin previo aviso y no se hace responsable por errores u omisiones en este documento.

 Ilumileds S.A. de C. V e Ingeniería electrodigital, audio, video, iluminación S.A de C.V. se reserva el derecho de modificar la información sin previo aviso y no se hace responsable por errores u omisiones en este documento.

ILU8010W [Acabado blanco (Blanco cálido)]

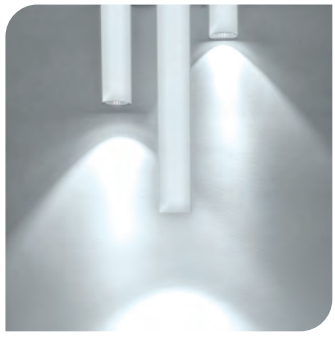

Material	Aluminio acabado blanco
Base	Luminario de sobreponer o suspender
Lámpara	Luminario de 10 cm para sobreponer
Ángulo de apertura	38°
Color de luz	Blanco cálido
Alimentación	100 - 277 V ca
Potencia	7 W

Compatible con Kits colgantes:
KITCOL3551
KITCOL2404CO
Se venden por separado

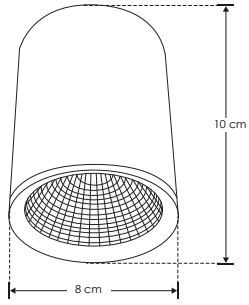

7 W | 100-277 | IP 20 | 38° | FL 490 lúmenes Blanco cálido | 3 000 K Blanco cálido | 2-3 step MACADAM | CRI 90 | NOM

SOBREPONER / TECHO

Material	Aluminio acabado blanco
Base	Luminario de sobreponer o suspender
Lámpara	Luminario diferentes medidas para sobreponer
Ángulo de apertura	38°
Color de luz	Blanco cálido
Alimentación	100 - 277 V ca
Potencia	10 W

Compatible con Kits colgantes:
KITCOL3551
KITCOL2404CO
Se venden por separado

[Acabado blanco (Blanco cálido)]	**ILU8020W**	20 cm
[Acabado blanco (Blanco cálido)]	**ILU8030W**	30 cm
[Acabado blanco (Blanco cálido)]	**ILU8040W**	40 cm
[Acabado blanco (Blanco cálido)]	**ILU8050W**	50 cm
[Acabado blanco (Blanco cálido)]	**ILU8060W**	60 cm

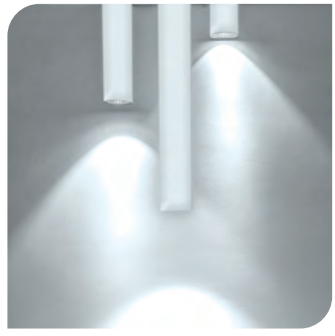

10 W | 100-277 | IP 20 | 38° | FL 700 lúmenes Blanco cálido | 3 000 K Blanco cálido | 2-3 step MACADAM | CRI 90 | NOM

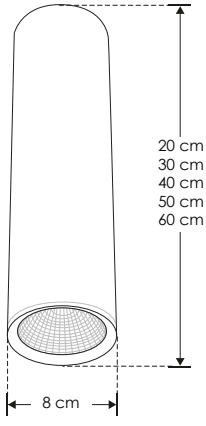

Ilumileds S.A. de C. V e Ingeniería electrodigital, audio, video, iluminación S.A de C.V. se reserva el derecho de modificar la información sin previo aviso y no se hace responsable por errores u omisiones en este documento.

ILUDXX331W

[Acabado blanco (Blanco cálido)]

Material	Aluminio acabado blanco
Lámpara	Luminario de sobreponer
Ángulo de apertura	Efecto simétrico
Color de luz	Blanco cálido
Alimentación	100 - 240 V ca
Potencia	30 W

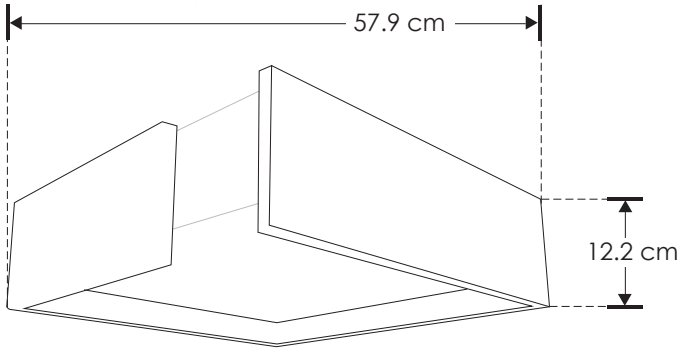

30 W | 100-240 | IP 20 | 180° | FL 1 800 lúmenes Blanco cálido | 3 000 K Blanco cálido | CRI 80 | 3-4 step MACADAM | NOM

SOBREPONER / TECHO

Material	Aluminio acabado blanco
Lámpara	Luminario de sobreponer
Ángulo de apertura	Efecto simétrico
Color de luz	Blanco cálido
Alimentación	100 - 240 V ca
Potencia	40 W

[Acabado blanco (Blanco cálido)]

ILUDXX7215W

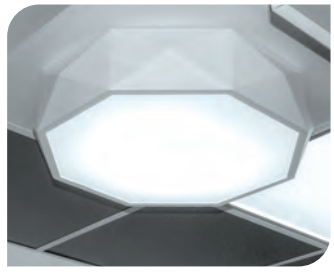

40 W | 100-240 | IP 20 | 180° | FL 2 400 lúmenes Blanco cálido | 3 000 K Blanco cálido | CRI 80 | 3-4 step MACADAM | NOM

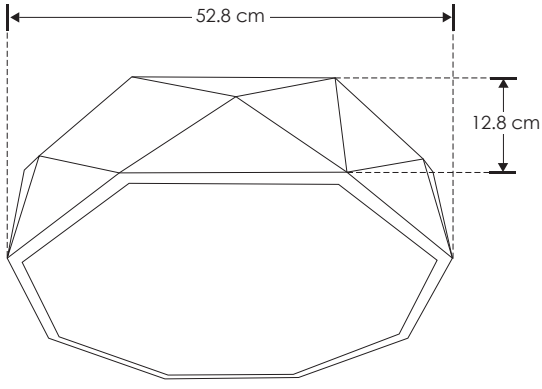

Ilumileds S.A. de C. V e Ingeniería electrodigital, audio, video, iluminación S.A de C.V. se reserva el derecho de modificar la información sin previo aviso y no se hace responsable por errores u omisiones en este documento.

ILUDXX72317W

[Acabado blanco (Blanco cálido)]

Material	Aluminio acabado blanco
Lámpara	Luminario de sobreponer
Ángulo de apertura	Efecto simétrico
Color de luz	Blanco cálido
Alimentación	100 - 240 V ca
Potencia	18 W

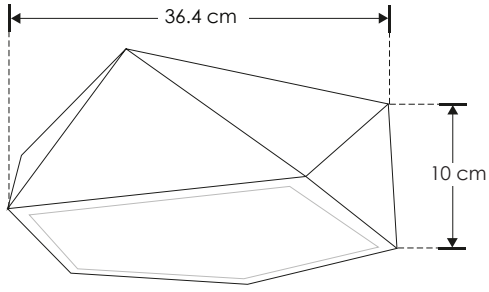

18 W
100-240
IP 20
180°
FL 1 080 lúmenes Blanco cálido
3 000 K Blanco cálido
CRI 80
3-4 step MACADAM
NOM

SOBREPONER / TECHO

Material	Aluminio acabado blanco
Lámpara	Luminario de sobreponer
Ángulo de apertura	Efecto simétrico
Color de luz	Blanco cálido
Alimentación	100 - 240 V ca
Potencia	30 W

[Acabado blanco (Blanco cálido)]

ILUDXX72320W

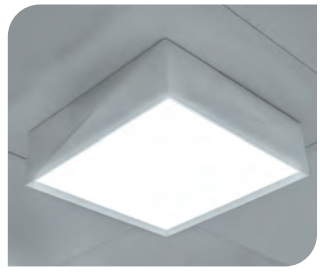

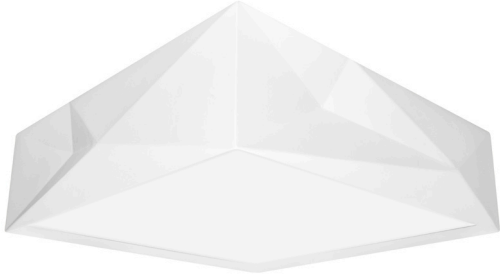

30 W
100-240
IP 20
180°
FL 1 800 lúmenes Blanco cálido
3 000 K Blanco cálido
CRI 80
3-4 step MACADAM
NOM

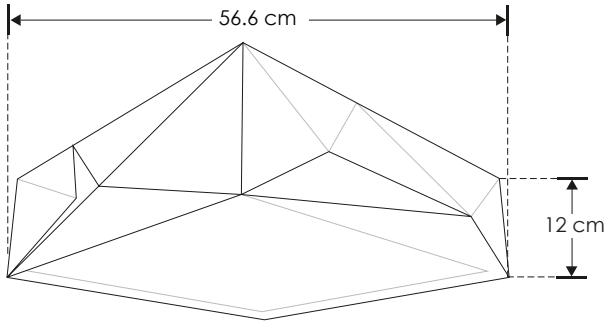

Ilumileds S.A. de C. V e Ingeniería electrodigital, audio, video, iluminación S.A de C.V. se reserva el derecho de modificar la información sin previo aviso y no se hace responsable por errores u omisiones en este documento.

ILUDXX72327W

[Acabado blanco (Blanco cálido)]

Material	Aluminio, acabado blanco
Lámpara	Luminario de sobreponer
Ángulo de apertura	Efecto simétrico
Color de luz	Blanco cálido
Alimentación	100 - 240 V ca
Potencia	32 W

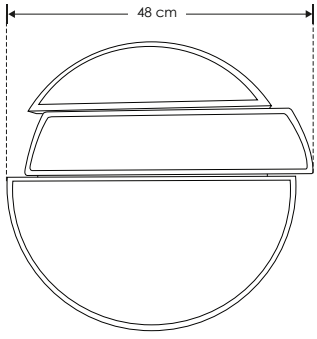

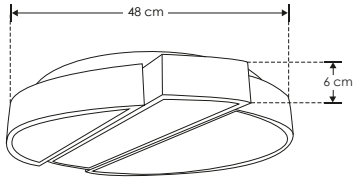

32 W | 100-240 | IP 20 | 180° | FL 1 920 lúmenes Blanco cálido | 3 000 K Blanco cálido | CRI 80 | 3-4 step MACADAM | NOM

SOBREPONER / TECHO

Material	Aluminio acabado blanco
Lámpara	Luminario de sobreponer
Ángulo de apertura	Efecto simétrico
Color de luz	Blanco cálido
Alimentación	100 - 240 V ca
Potencia	28 W

[Acabado blanco (Blanco cálido)]

ILUDXX72368W

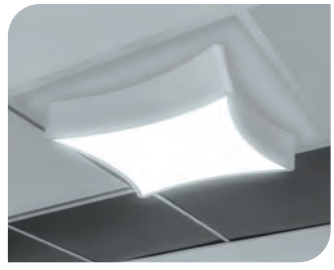

28 W | 100-240 | IP 20 | 180° | FL 1 680 lúmenes Blanco cálido | 3 000 K Blanco cálido | CRI 80 | 3-4 step MACADAM | NOM

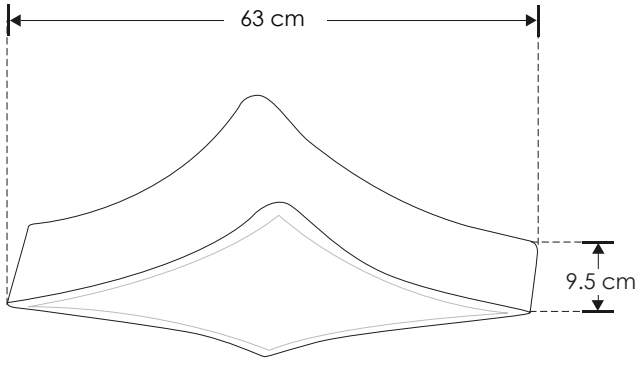

Ilumileds S.A. de C. V e Ingeniería electrodigital, audio, video, iluminación S.A de C.V. se reserva el derecho de modificar la información sin previo aviso y no se hace responsable por errores u omisiones en este documento.

ILUDXX7336W

[Acabado blanco (Blanco cálido)]

Material	Aluminio acabado blanco
Lámpara	Luminario de sobreponer
Ángulo de apertura	Efecto simétrico
Color de luz	Blanco cálido
Alimentación	100 - 240 V ca
Potencia	40 W

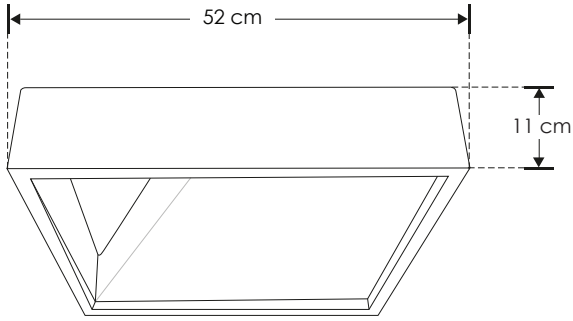

40 W
100-240
IP 20
180°
FL 2 400 lúmenes Blanco cálido
3 000 K Blanco cálido
CRI 80
3-4 step MACADAM
NOM

SOBREPONER / TECHO

Material	Aluminio acabado blanco
Lámpara	Luminario de sobreponer
Ángulo de apertura	Efecto simétrico
Color de luz	Blanco cálido
Alimentación	100 - 240 V ca
Potencia	30 W

[Acabado blanco (Blanco cálido)]

ILUDXX801W

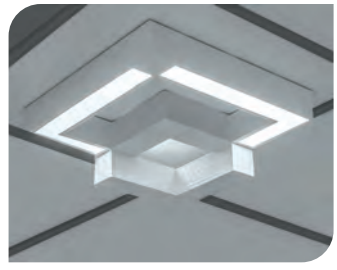

30 W
100-240
IP 20
180°
FL 1 800 lúmenes Blanco cálido
3 000 K Blanco cálido
CRI 80
3-4 step MACADAM
NOM

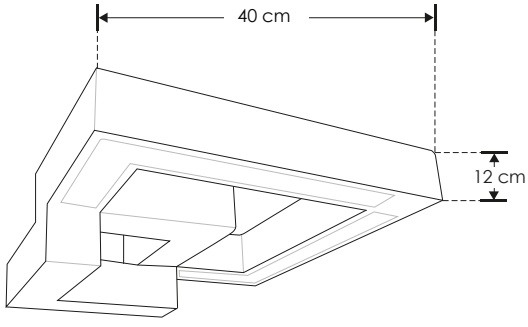

Ilumileds S.A. de C. V e Ingeniería electrodigital, audio, video, iluminación S.A de C.V. se reserva el derecho de modificar la información sin previo aviso y no se hace responsable por errores u omisiones en este documento.

iE

nuevo

ILUVIB100W

[Acabado negro (Blancos 3000 K - 5500 K)]

Material	Aluminio acabado negro mate con cubierta de policarbonato lechoso
Lámpara	Luminario de suspender
Ángulo de apertura	120°
Color de luz	Blanco cálido / Blanco neutro / Blanco
Alimentación	100 - 265 V ca
Potencia	100 W

NOTA: Tono de luz programable mediante control remoto (blanco cálido, blanco neutro, blanco).

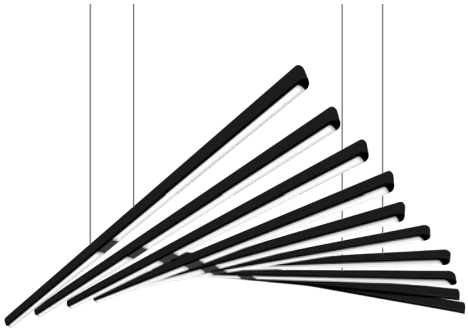

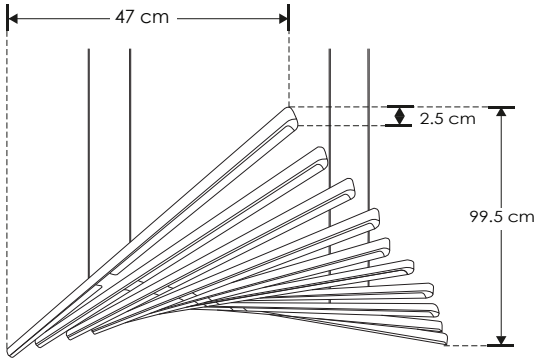

Ilumileds S.A. de C. V e Ingeniería electrodigital, audio, video, iluminación S.A de C.V. se reserva el derecho de modificar la información sin previo aviso y no se hace responsable por errores u omisiones en este documento.

nuevo

ILUCONCREE1402 [Acabado gris (modelo rectangular)]

ILUCONCREE1403 [Acabado gris (modelo circular)]

Material	Concreto acabado gris
Base	E14
Lámpara	Luminario de concreto de suspender
Ángulo de apertura	120°
Alimentación	277 V ca máx.
Potencia	6 W máx.

NOTA: No incluye lámpara.

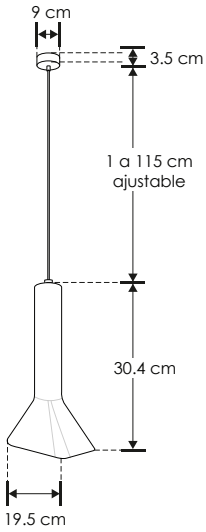

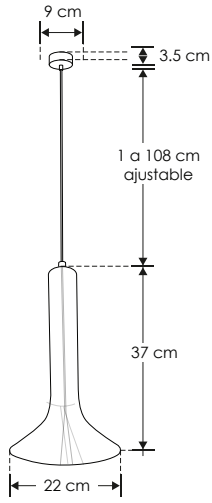

Ilumileds S.A. de C. V e Ingeniería electrodigital, audio, video, iluminación S.A de C.V. se reserva el derecho de modificar la información sin previo aviso y no se hace responsable por errores u omisiones en este documento.

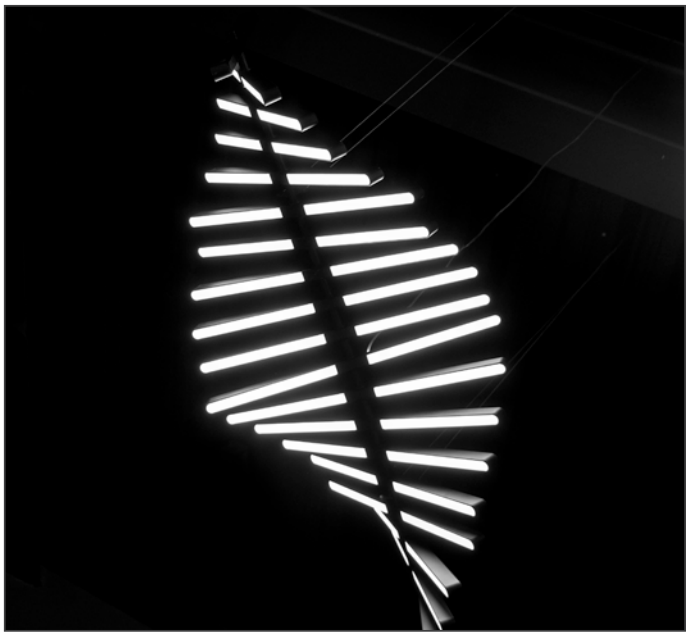

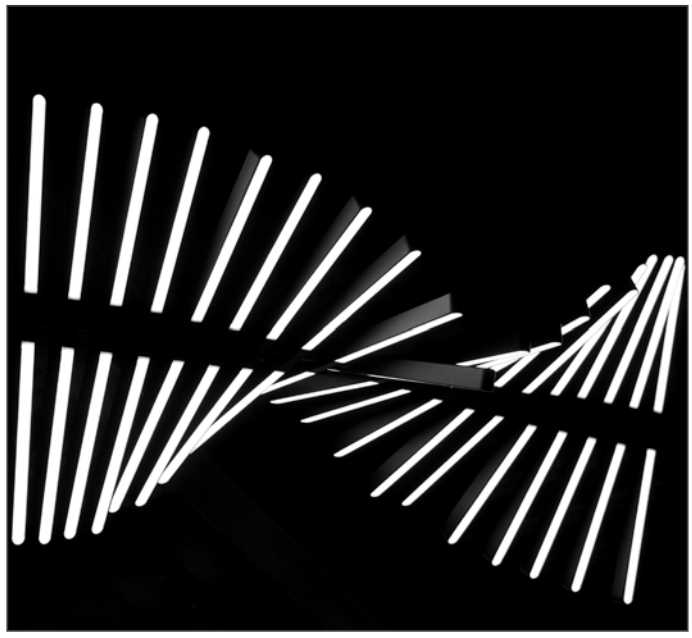

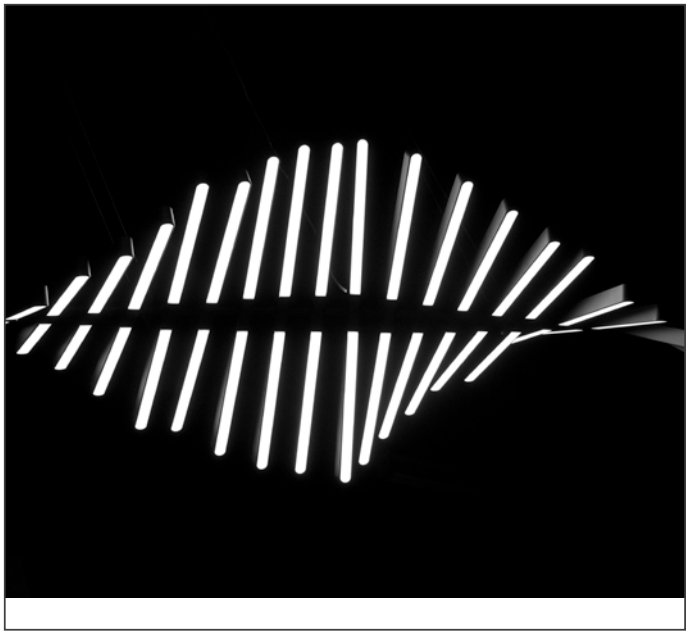

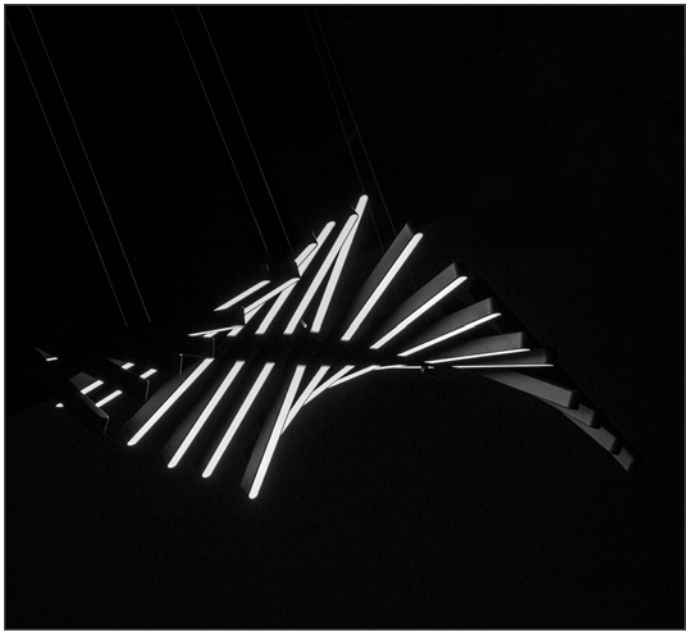

 Ilumileds S.A. de C. V e Ingeniería electrodigital, audio, video, iluminación S.A de C.V. se reserva el derecho de modificar la información sin previo aviso y no se hace responsable por errores u omisiones en este documento.

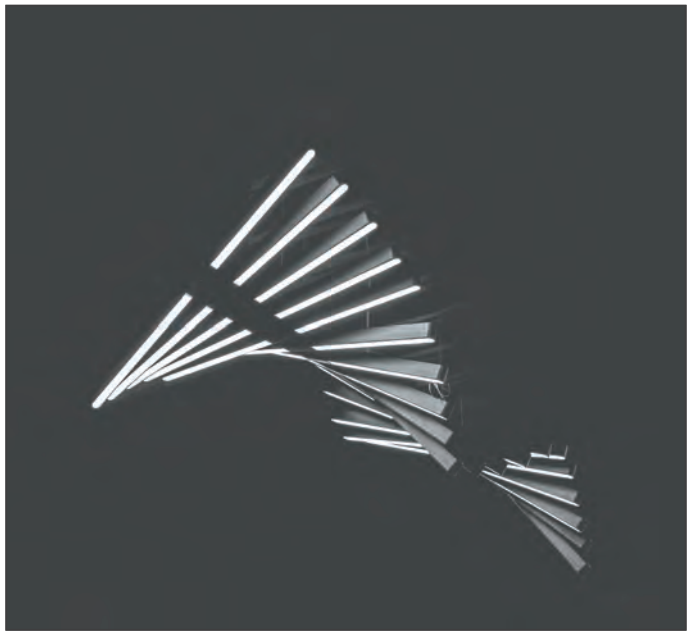

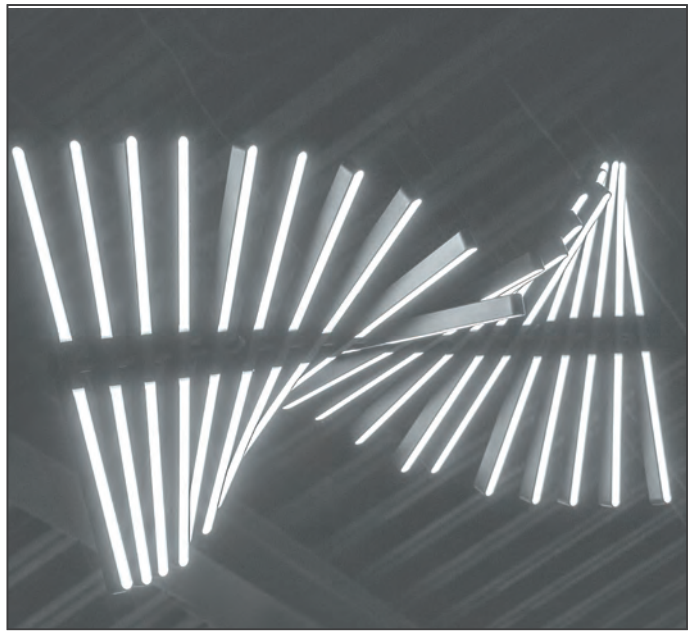

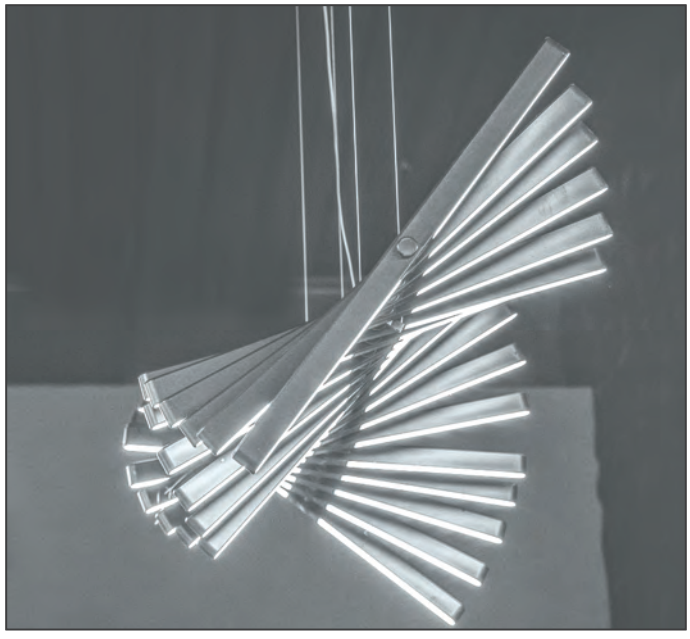

Ilumileds S.A. de C. V e Ingeniería electrodigital, audio, video, iluminación S.A de C.V. se reserva el derecho de modificar la información sin previo aviso y no se hace responsable por errores u omisiones en este documento.

 Ilumileds S.A. de C. V e Ingeniería electrodigital, audio, video, iluminación S.A de C.V. se reserva el derecho de modificar la información sin previo aviso y no se hace responsable por errores u omisiones en este documento.

Ilumileds S.A. de C. V e Ingeniería electrodigital, audio, video, iluminación S.A de C.V. se reserva el derecho de modificar la información sin previo aviso y no se hace responsable por errores u omisiones en este documento.

CONCRETO / SUSPENDER

nuevo

iE

Material	Concreto acabado gris
Lámpara	Luminario de concreto de suspender
Ángulo de apertura	38°
Color de luz	Blanco cálido
Alimentación	85-265 V ca
Potencia	4.5 W

[Acabado gris (modelo cilíndrico)] **ILUCONCRE4.5W06**

[Acabado gris (modelo esférico)] **ILUCONCRE4.5W07**

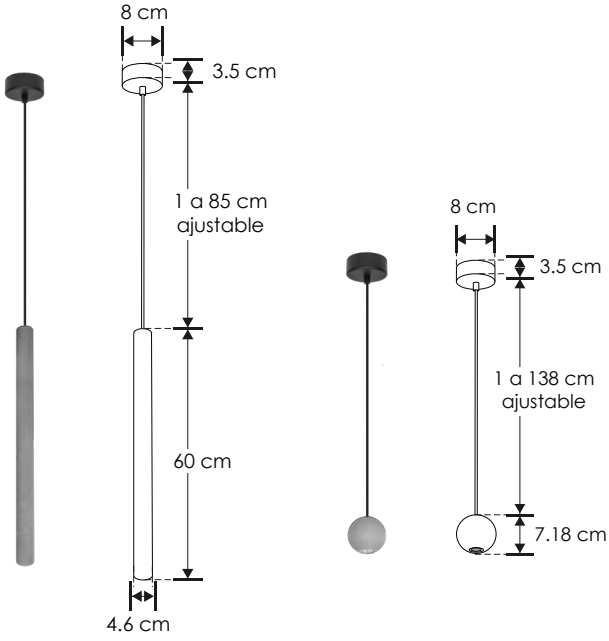

Ilumileds S.A. de C. V e Ingeniería electrodigital, audio, video, iluminación S.A de C.V. se reserva el derecho de modificar la información sin previo aviso y no se hace responsable por errores u omisiones en este documento.

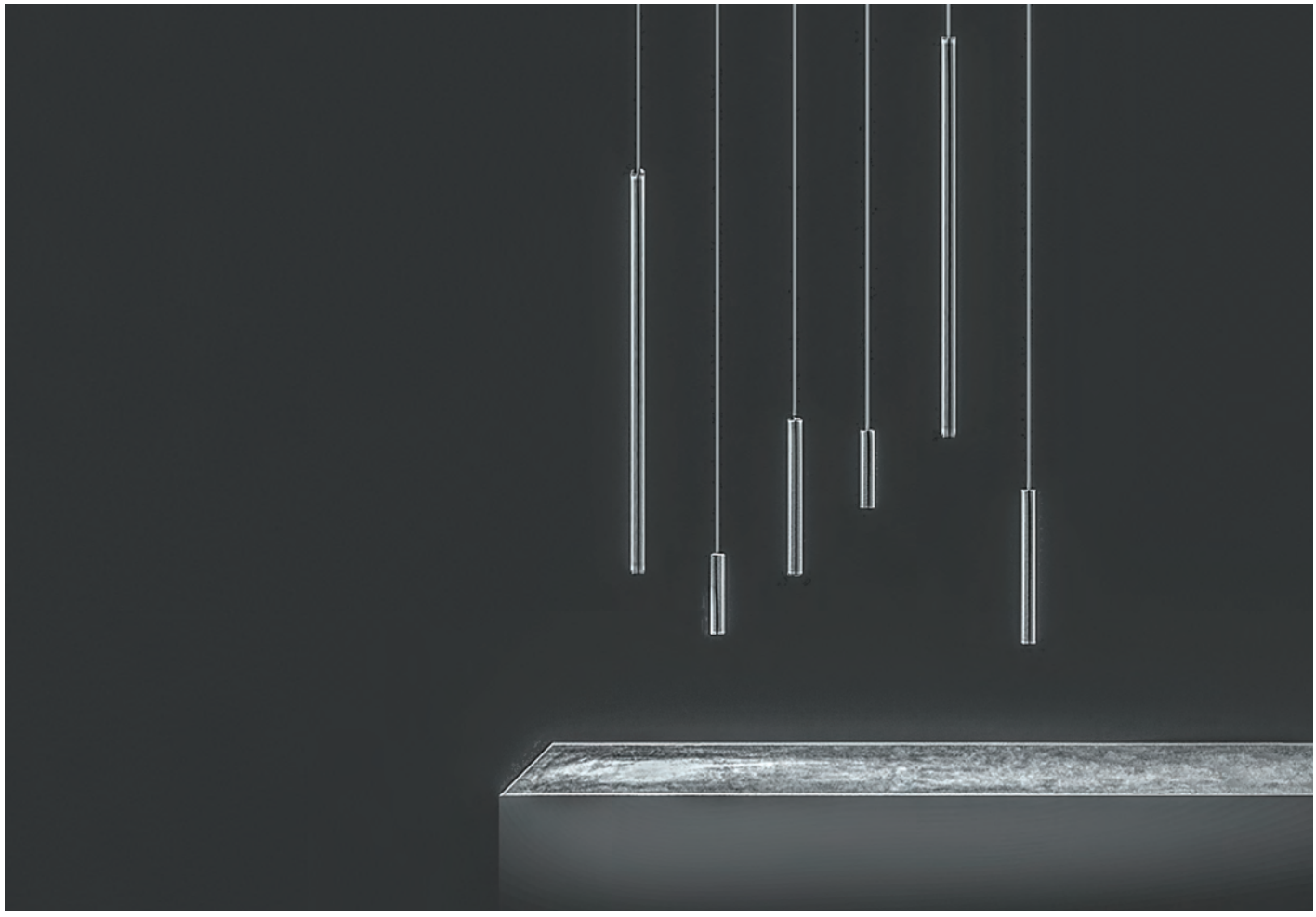

Ilumileds S.A. de C. V e Ingeniería electrodigital, audio, video, iluminación S.A de C.V. se reserva el derecho de modificar la información sin previo aviso y no se hace responsable por errores u omisiones en este documento.

 Ilumileds S.A. de C. V e Ingeniería electrodigital, audio, video, iluminación S.A de C.V. se reserva el derecho de modificar la información sin previo aviso y no se hace responsable por errores u omisiones en este documento.

Ilumileds S.A. de C. V e Ingeniería electrodigital, audio, video, iluminación S.A de C.V. se reserva el derecho de modificar la información sin previo aviso y no se hace responsable por errores u omisiones en este documento.

ILU9081SBN [Acabado negro (Blanco cálido)]

Material	Aluminio acabado negro
Lámpara	Luminario cilíndrico con rotación para suspender de techo a piso
Ángulo de apertura	120°
Color de luz	Blanco cálido
Alimentación	100 - 240 V ca
Potencia	20 W

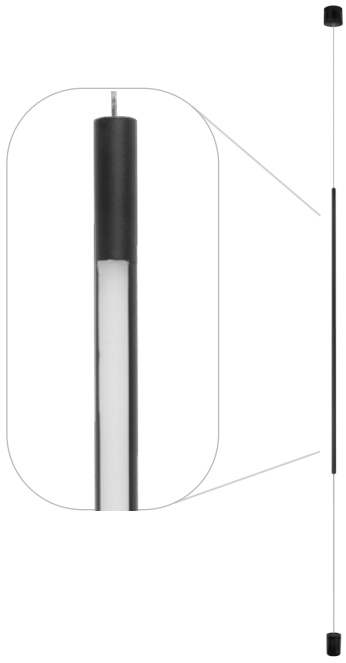

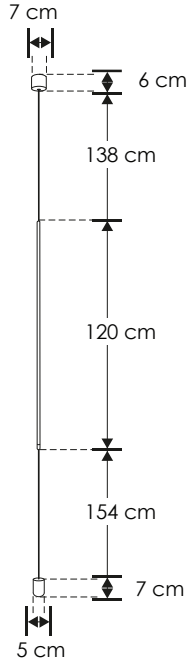

SUSPENDER / TECHO

Material	Aluminio acabado negro
Lámpara	Luminario de suspender
Ángulo de apertura	120°
Color de luz	Blanco cálido
Alimentación	100 - 240 V ca
Potencia	5 W

[Acabado negro (Blanco cálido)] **ILU9081BCOLN**

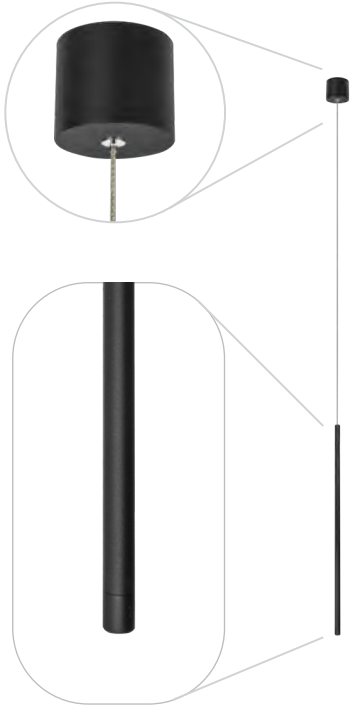

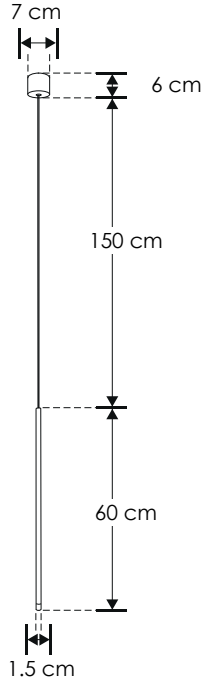

Ilumileds S.A. de C. V e Ingeniería electrodigital, audio, video, iluminación S.A de C.V. se reserva el derecho de modificar la información sin previo aviso y no se hace responsable por errores u omisiones en este documento.

 Ilumileds S.A. de C. V e Ingeniería electrodigital, audio, video, iluminación S.A de C.V. se reserva el derecho de modificar la información sin previo aviso y no se hace responsable por errores u omisiones en este documento.

ILU9081BCOL2

[Acabado negro (Blanco cálido)]

Material	Aluminio acabado negro
Lámpara	Luminario cilíndrico de suspender con doble soporte
Ángulo de apertura	120°
Color de luz	Blanco cálido
Alimentación	100 - 240 V ca
Potencia	12 W

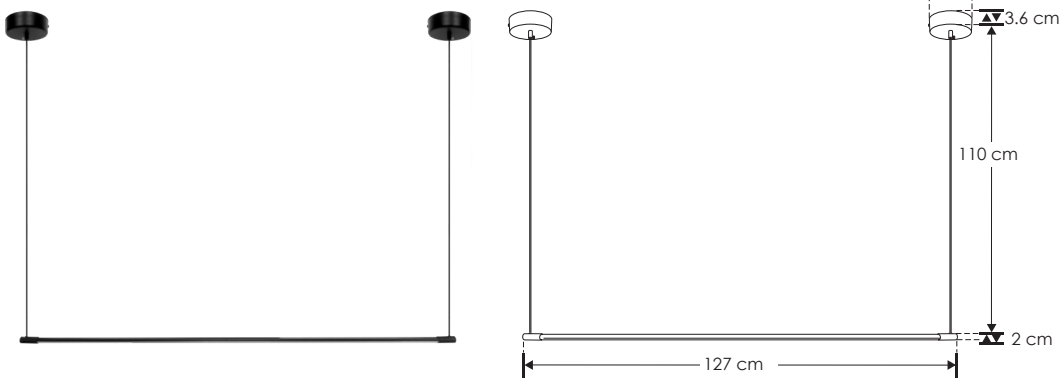

Ilumileds S.A. de C. V e Ingeniería electrodigital, audio, video, iluminación S.A de C.V. se reserva el derecho de modificar la información sin previo aviso y no se hace responsable por errores u omisiones en este documento.

iL

nuevo

ILU9081BCOL37

[Acabado negro (Blanco cálido)]

Material	Aluminio acabado negro
Lámpara	Luminario de suspender
Ángulo de apertura	86°
Color de luz	Blanco cálido
Alimentación	100-240 V ca
Potencia	6 W

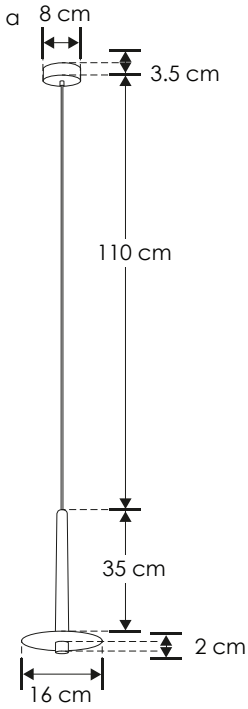

6 W

100-240

IP 20

86°

FL 370 lúmenes Blanco cálido

3 000 K Blanco cálido

CRI 90

3-4 step MACADAM

NOM

Ilumileds S.A. de C. V e Ingeniería electrodigital, audio, video, iluminación S.A de C.V. se reserva el derecho de modificar la información sin previo aviso y no se hace responsable por errores u omisiones en este documento.

nuevo

ILU9081BCOL72

[Acabado negro (Blanco cálido)]

Material	Aluminio acabado negro
Lámpara	Luminario de suspender
Ángulo de apertura	86°
Color de luz	Blanco cálido
Alimentación	100-240 V ca
Potencia	6 W

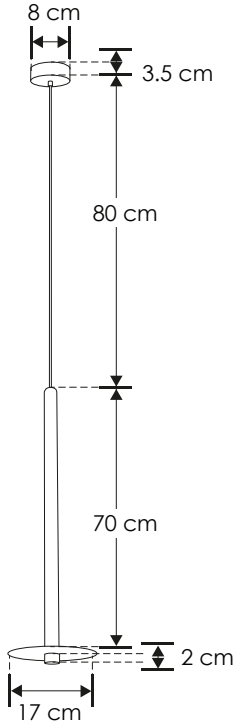

6 W

100-240

IP 20

86°

FL 370 lumenes Blanco cálido

3 000 K Blanco cálido

CRI 90

3-4 step MACADAM

NOM

Ilumileds S.A. de C. V e Ingeniería electrodigital, audio, video, iluminación S.A de C.V. se reserva el derecho de modificar la información sin previo aviso y no se hace responsable por errores u omisiones en este documento.

iL

nuevo

ILU9081B1ESF

[Acabado negro (Blanco cálido)]

Material	Aluminio acabado negro
Lámpara	Luminario de suspender con un cuerpo esférico
Ángulo de apertura	38°
Color de luz	Blanco cálido
Alimentación	100-240 V ca
Potencia	4.5 W

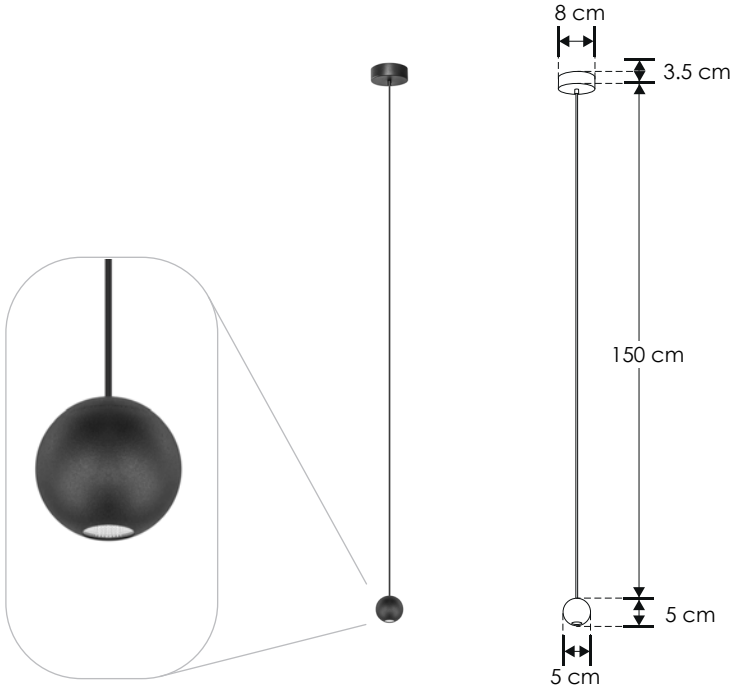

4.5 W

100-240

IP 20

38°

FL 220 lúmenes Blanco cálido

3 000 K Blanco cálido

CRI 90

3-4 step MACADAM

NOM

Ilumileds S.A. de C. V e Ingeniería electrodigital, audio, video, iluminación S.A de C.V. se reserva el derecho de modificar la información sin previo aviso y no se hace responsable por errores u omisiones en este documento.

nuevo

ILU9081B3ESF

[Acabado negro (Blanco cálido)]

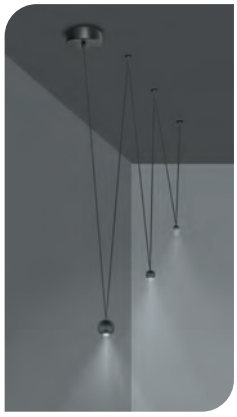

Material	Aluminio acabado negro
Lámpara	Luminario de suspender con tres cuerpos esféricos
Ángulo de apertura	38°
Color de luz	Blanco cálido
Alimentación	100-240 V ca
Potencia	12 W

NOTA: La variación aparente de alturas es un efecto óptico generado por la profundidad

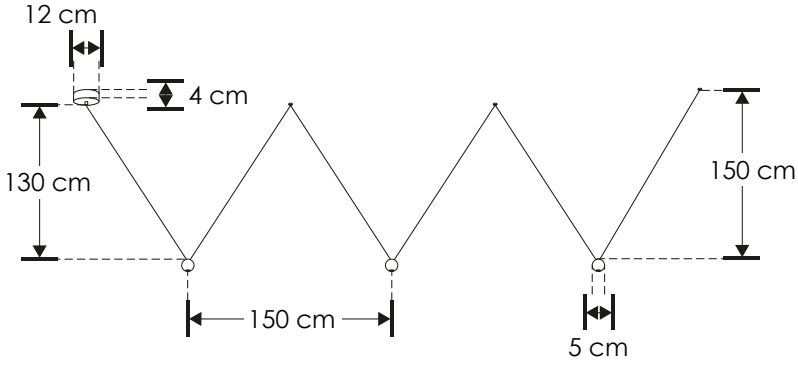

12 W

100-240

IP 20

38°

FL 576 lúmenes Blanco cálido

3 000 K Blanco cálido

NOM

CRI 90

3-4 step MACADAM

Ilumileds S.A. de C. V e Ingeniería electrodigital, audio, video, iluminación S.A de C.V. se reserva el derecho de modificar la información sin previo aviso y no se hace responsable por errores u omisiones en este documento.

nuevo

ILU9081BCOL60

[Acabado negro (Blanco cálido)]

Material	Aluminio acabado negro
Lámpara	Luminario de suspender
Ángulo de apertura	18°
Color de luz	Blanco cálido
Alimentación	100-240 V ca
Potencia	6 W

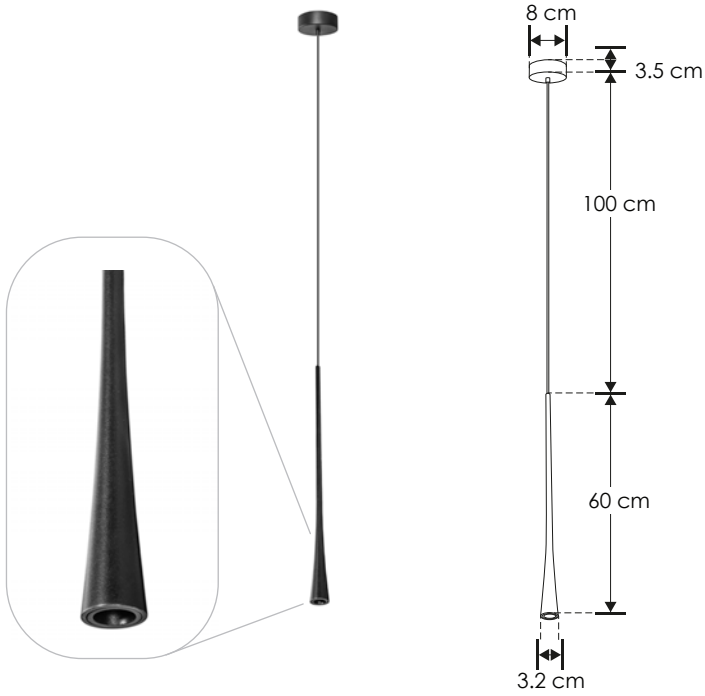

Ilumileds S.A. de C. V e Ingeniería electrodigital, audio, video, iluminación S.A de C.V. se reserva el derecho de modificar la información sin previo aviso y no se hace responsable por errores u omisiones en este documento.

iL

ILUTUB23CMBG	[Acabado negro (23 cm)]
ILUTUB30CMBG	[Acabado negro (30 cm)]
ILUTUB40CMBG	[Acabado negro (40 cm)]

Material	Aluminio acabado negro con dorado
Base	GU10
Lámpara	Luminario tubular de suspender
Alimentación	85 - 265 V ca
Potencia	50 W máx.

NOTA: No incluye lámpara.

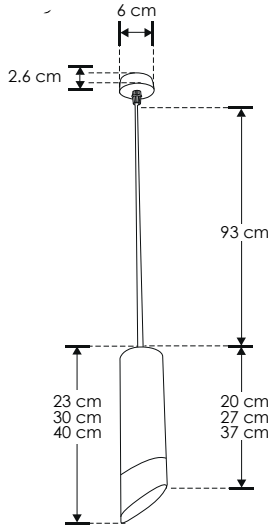

SOBREPONER / PISO

iE

Material	Aluminio acabado natural / blanco / negro
Lámpara	Luminario de pedestal para esquina con apagador de pie, incluye fuente de poder
Ángulo de apertura	120°
Color de luz	Blanco cálido
Alimentación	100 - 240 V ca
Potencia	20 W

[Acabado natural (Blanco cálido)]	**ILUPIEESQA**
[Acabado negro (Blanco cálido)]	**ILUPIEESQB**
[Acabado blanco (Blanco cálido)]	**ILUPIEESQW**

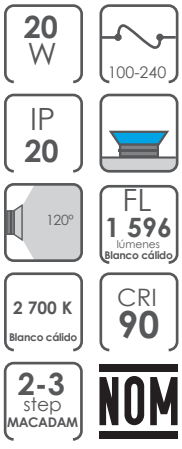

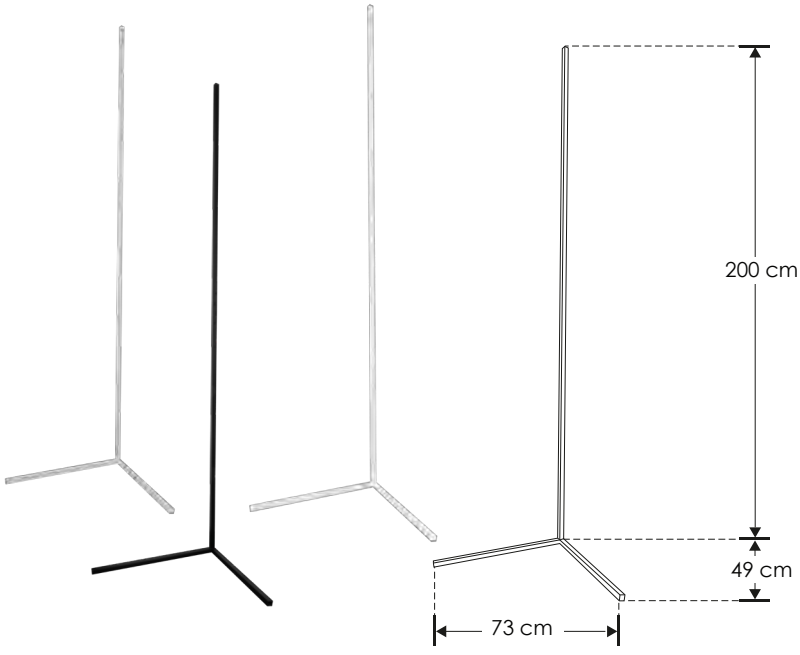

Ilumileds S.A. de C. V e Ingeniería electrodigital, audio, video, iluminación S.A de C.V. se reserva el derecho de modificar la información sin previo aviso y no se hace responsable por errores u omisiones en este documento.

ILU9081PIE [Acabado negro (Blanco cálido)]

Material	Aluminio acabado negro
Lámpara	Luminario de pedestal para piso con apagador de pie, incluye fuente de poder
Ángulo de apertura	120°
Color de luz	Blanco cálido
Alimentación	100 - 240 V ca
Potencia	14 W

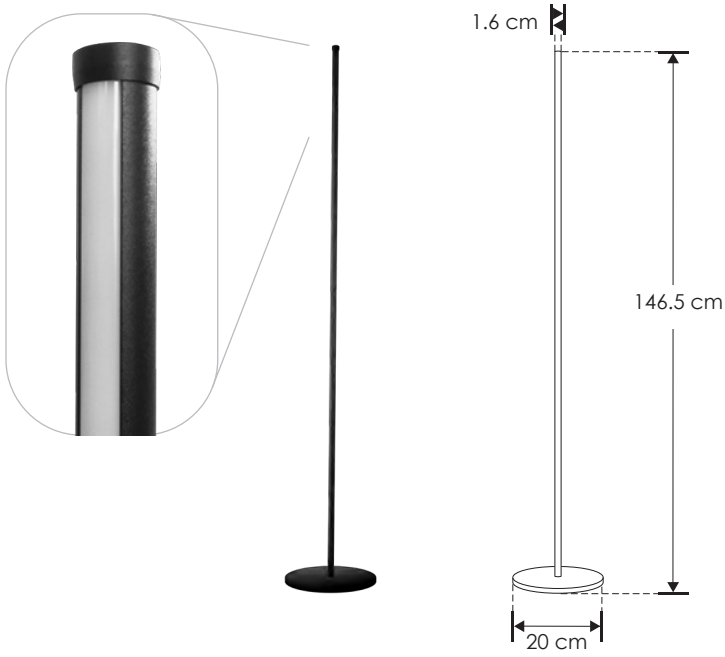

SOBREPONER / PARED / TECHO

Material	Aluminio acabado blanco / negro
Base	GU10
Lámpara	Luminario dirigible de sobreponer
Ángulo de apertura	120°
Alimentación	277 V ca máx.
Potencia	35 W máx.

NOTA: No incluye lámpara.

[Acabado negro] **ILUSOBDIRBE**

[Acabado blanco] **ILUSOBDIRWE**

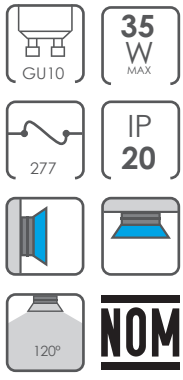

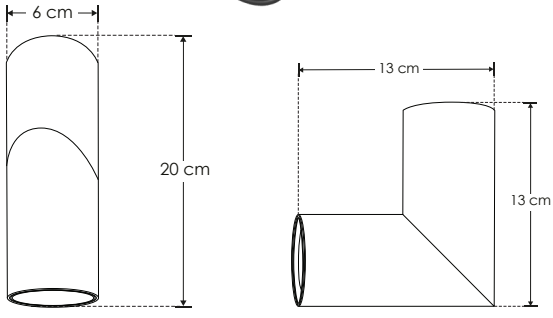

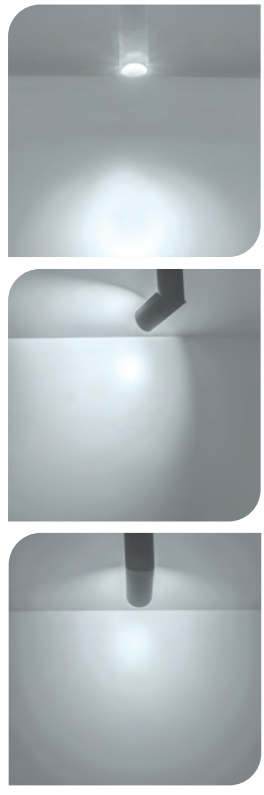

 Ilumileds S.A. de C. V e Ingeniería electrodigital, audio, video, iluminación S.A de C.V. se reserva el derecho de modificar la información sin previo aviso y no se hace responsable por errores u omisiones en este documento.

Ilumileds S.A. de C. V e Ingeniería electrodigital, audio, video, iluminación S.A de C.V. se reserva el derecho de modificar la información sin previo aviso y no se hace responsable por errores u omisiones en este documento.

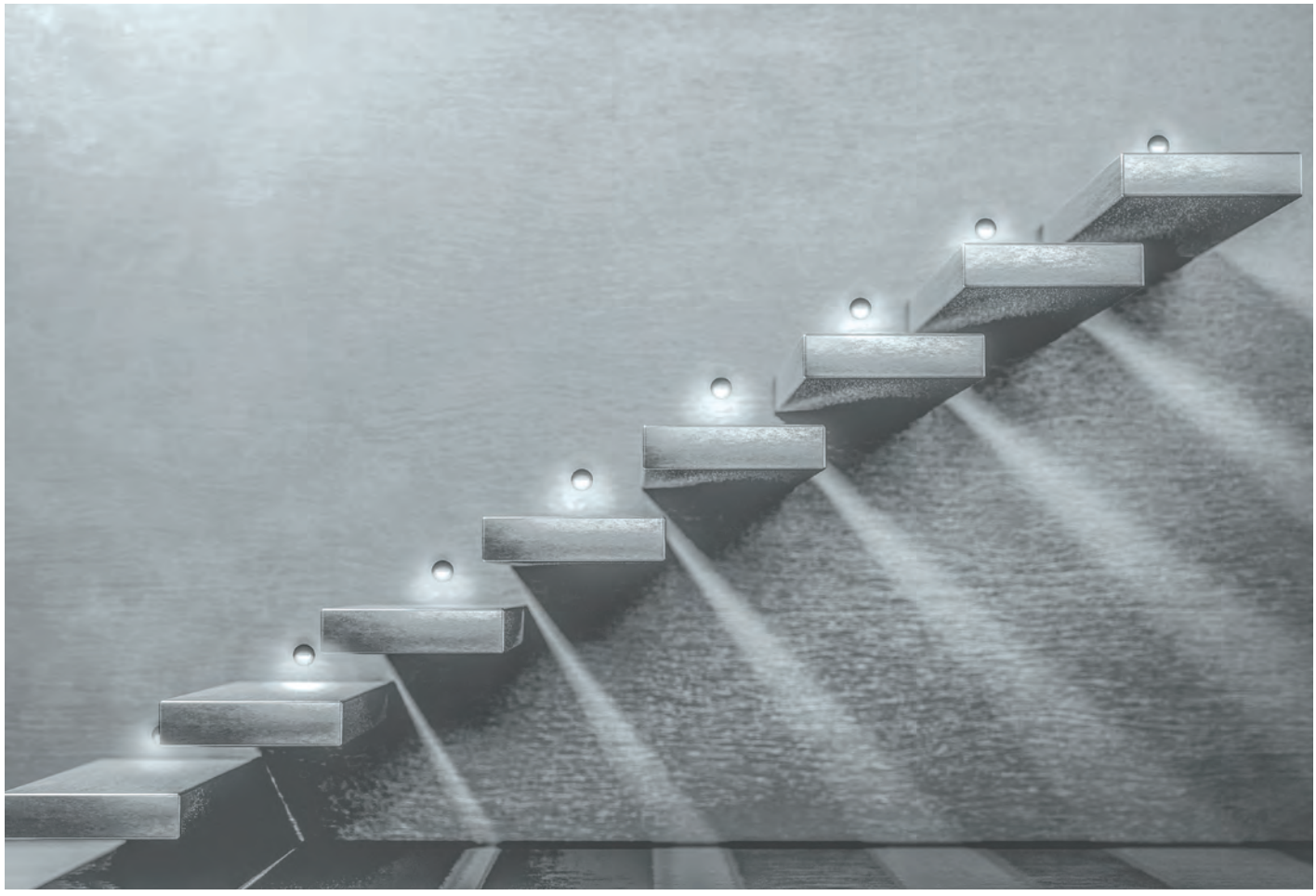

EMPOTRAR / PARED

LINEA BAJO COSTO

Material	Aluminio acabado negro
Lámpara	Luminario de cortesia para pared
Ángulo de apertura	180°
Color de luz	Blanco cálido
Alimentación	100 - 265 V ca
Potencia	1 W

[Acabado negro (Blanco cálido)]

ILULD07252NRE

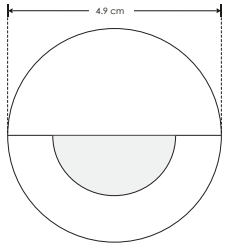

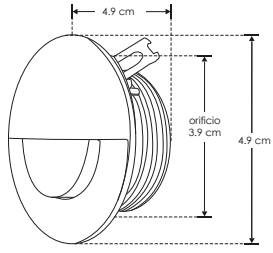

1 W

100-265

IP 20

180°

FL 70 lúmenes Blanco cálido

3 000 K Blanco cálido

orificio 3.9 cm

3-4 step MACADAM

CRI 80

NOM

Ilumileds S.A. de C. V e Ingeniería electrodigital, audio, video, iluminación S.A de C.V. se reserva el derecho de modificar la información sin previo aviso y no se hace responsable por errores u omisiones en este documento.

LINEA BAJO COSTO

ILULD07446RE

[Acabado blanco (Blanco cálido)]

Material	Aluminio acabado blanco / Acrílico
Lámpara	Luminario de cortesia para pared
Ángulo de apertura	Efecto simétrico lateral
Color de luz	Blanco cálido
Alimentación	100 - 265 V ca
Potencia	1 W

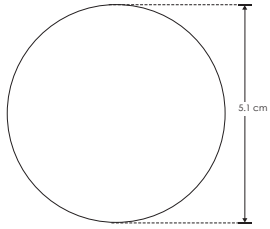

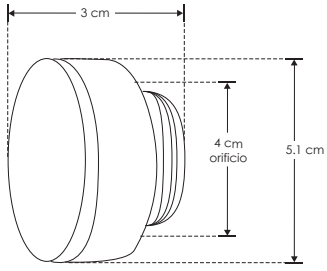

NOM

EMPOTRAR / PARED

LINEA BAJO COSTO

Material	Aluminio acabado blanco / Acrílico
Lámpara	Luminario de cortesia para pared
Ángulo de apertura	Efecto simetrico lateral
Color de luz	Blanco cálido
Alimentación	100 - 265 V ca
Potencia	1 W

[Acabado blanco (Blanco cálido)]

ILULD07446CE

1 W

100-265

IP 20

360°

FL 70 lúmenes Blanco cálido

3 000 K Blanco cálido

orificio 4 cm

3-4 step MACADAM

CRI 80

NOM

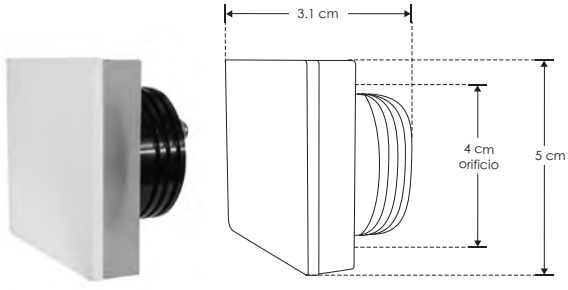

 Ilumileds S.A. de C. V e Ingeniería electrodigital, audio, video, iluminación S.A de C.V. se reserva el derecho de modificar la información sin previo aviso y no se hace responsable por errores u omisiones en este documento.

LINEA BAJO COSTO

ILUSS01E	[Acabado blanco (Blanco cálido)]
ILUSS03E	[Acabado blanco (Blanco cálido)]
ILUSS04E	[Acabado blanco (Blanco cálido)]
ILUSS05E	[Acabado blanco (Blanco cálido)]
ILUSS06E	[Acabado blanco (Blanco cálido)]

Material	Aluminio acabado blanco
Lámpara	Luminario de cortesia para pared
Ángulo de apertura	120°
Color de luz	Blanco cálido
Alimentación	85 - 265 V ca
Potencia	2.5 W

2.5 W | 85-265 | IP 20 | 120°

3 000 K Blanco cálido | FL 175 lúmenes Blanco cálido | 3-4 step MACADAM | CRI 80 | orificio 3.5 cm | NOM

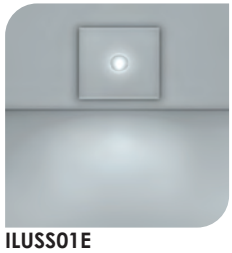

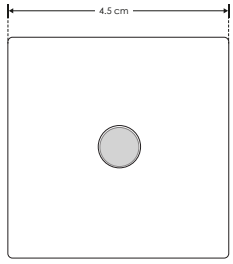

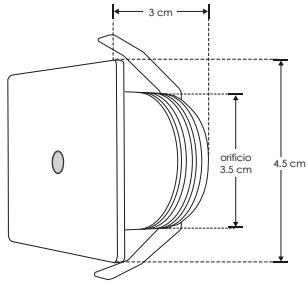

ILUSS01E

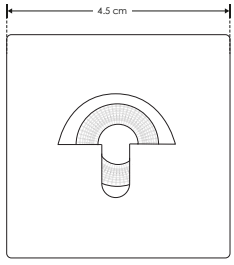

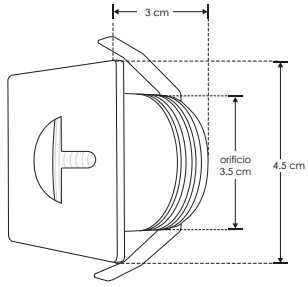

ILUSS03E

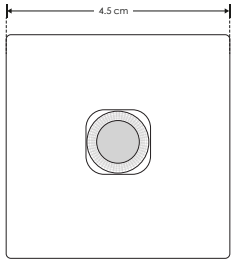

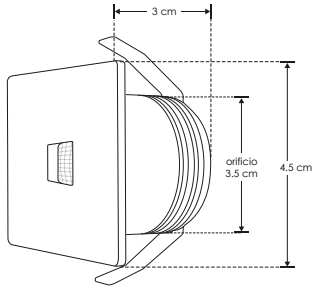

ILUSS04E

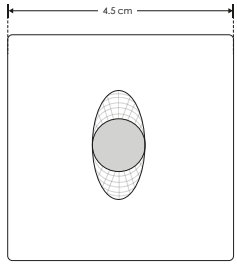

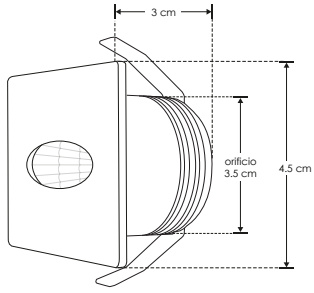

ILUSS05E

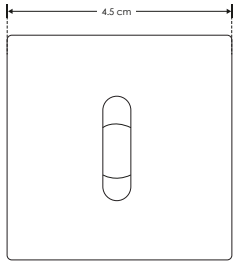

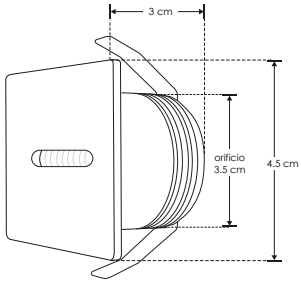

ILUSS06E

Ilumileds S.A. de C. V e Ingeniería electrodigital, audio, video, iluminación S.A de C.V. se reserva el derecho de modificar la información sin previo aviso y no se hace responsable por errores u omisiones en este documento.

iL

LINEA BAJO COSTO

ILUTT001E	[Acabado blanco (1 salida de luz)]
ILUTT002E	[Acabado blanco (2 salida de luz)]
ILUTT003E	[Acabado blanco (3 salida de luz)]
ILUTT004E	[Acabado blanco (4 salida de luz)]

Material	Aluminio acabado blanco
Lámpara	Luminario de cortesia para pared
Ángulo de apertura	120°, 180°, 270°, 360°
Color de luz	Blanco cálido
Alimentación	85 - 265 V ca
Potencia	2.5 W

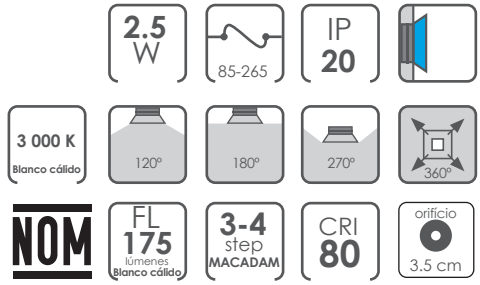

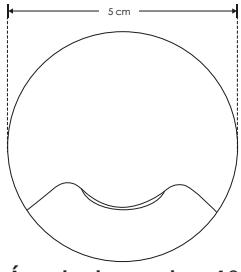

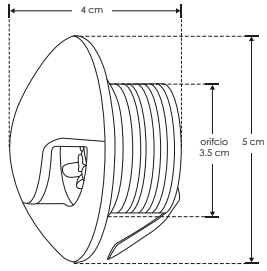

Ángulo de apertura 120°

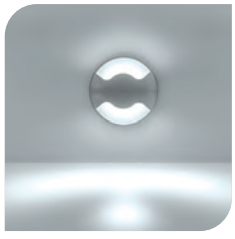

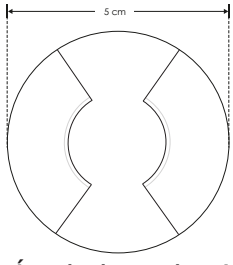

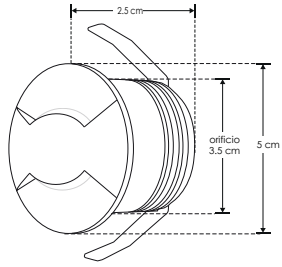

Ángulo de apertura 180°

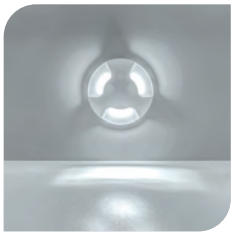

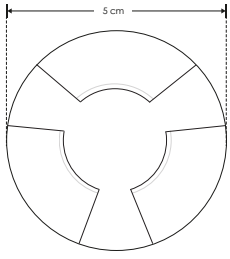

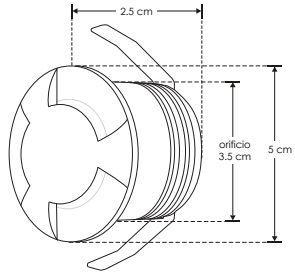

Ángulo de apertura 270°

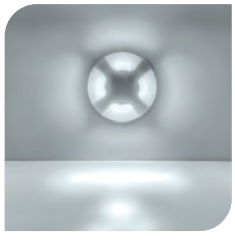

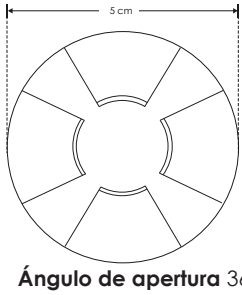

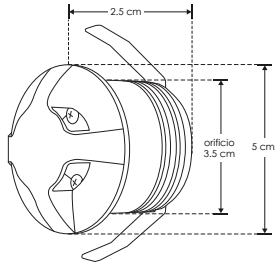

Ángulo de apertura 360°

Ilumileds S.A. de C. V e Ingeniería electrodigital, audio, video, iluminación S.A de C.V. se reserva el derecho de modificar la información sin previo aviso y no se hace responsable por errores u omisiones en este documento.

LINEA BAJO COSTO

ILUT004E

[Acabado blanco (blanco cálido)]

Material	Aluminio acabado blanco
Lámpara	Luminario de cortesia para pared
Ángulo de apertura	180°
Color de luz	Blanco cálido
Alimentación	85 - 265 V ca
Potencia	2.5 W

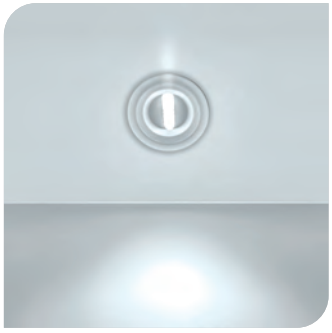

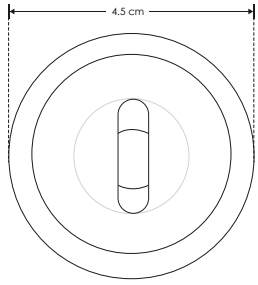

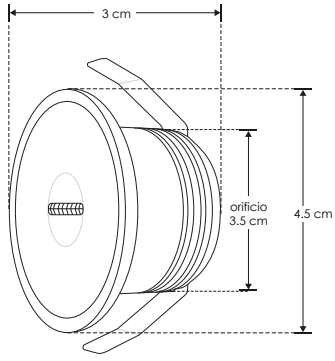

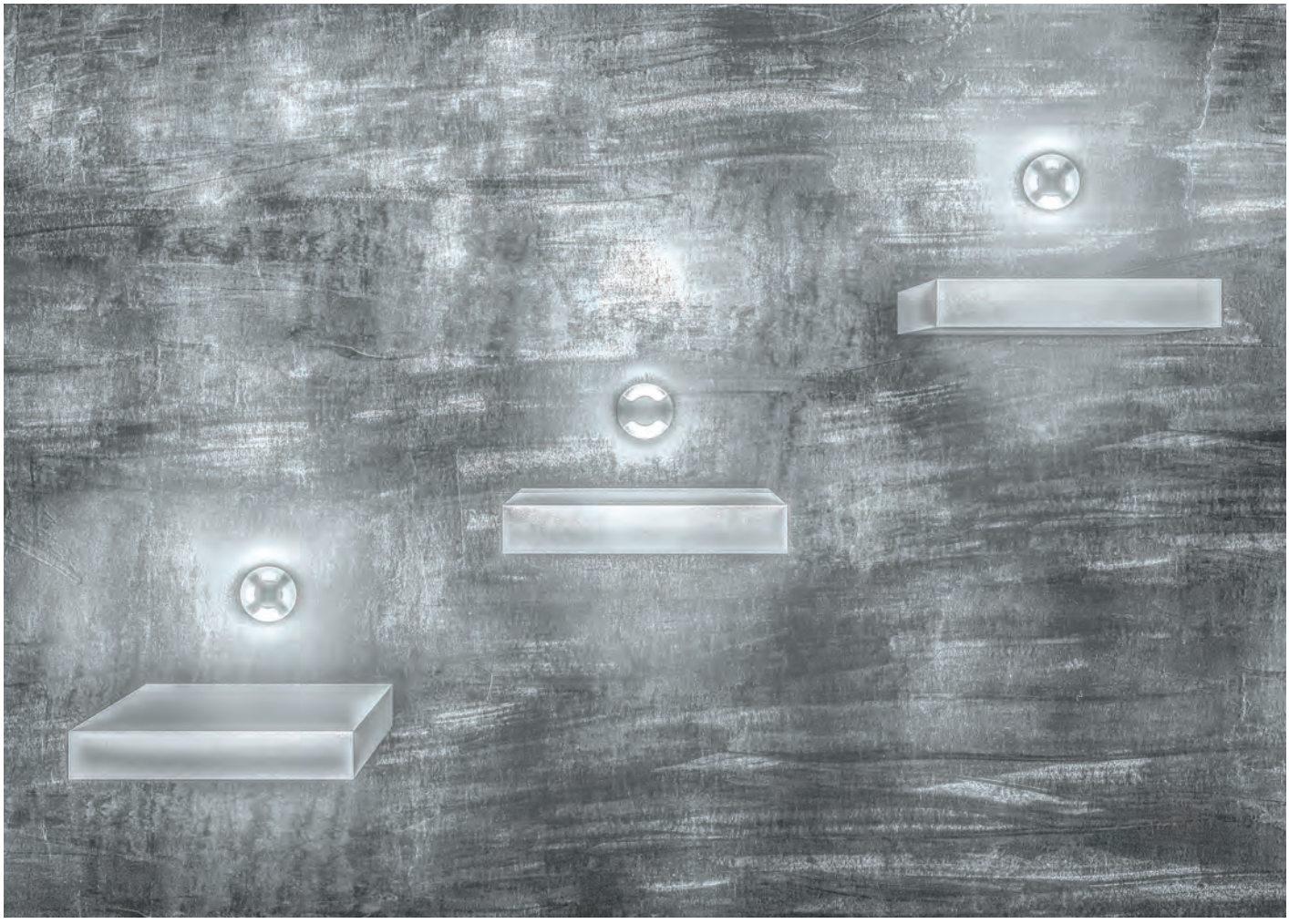

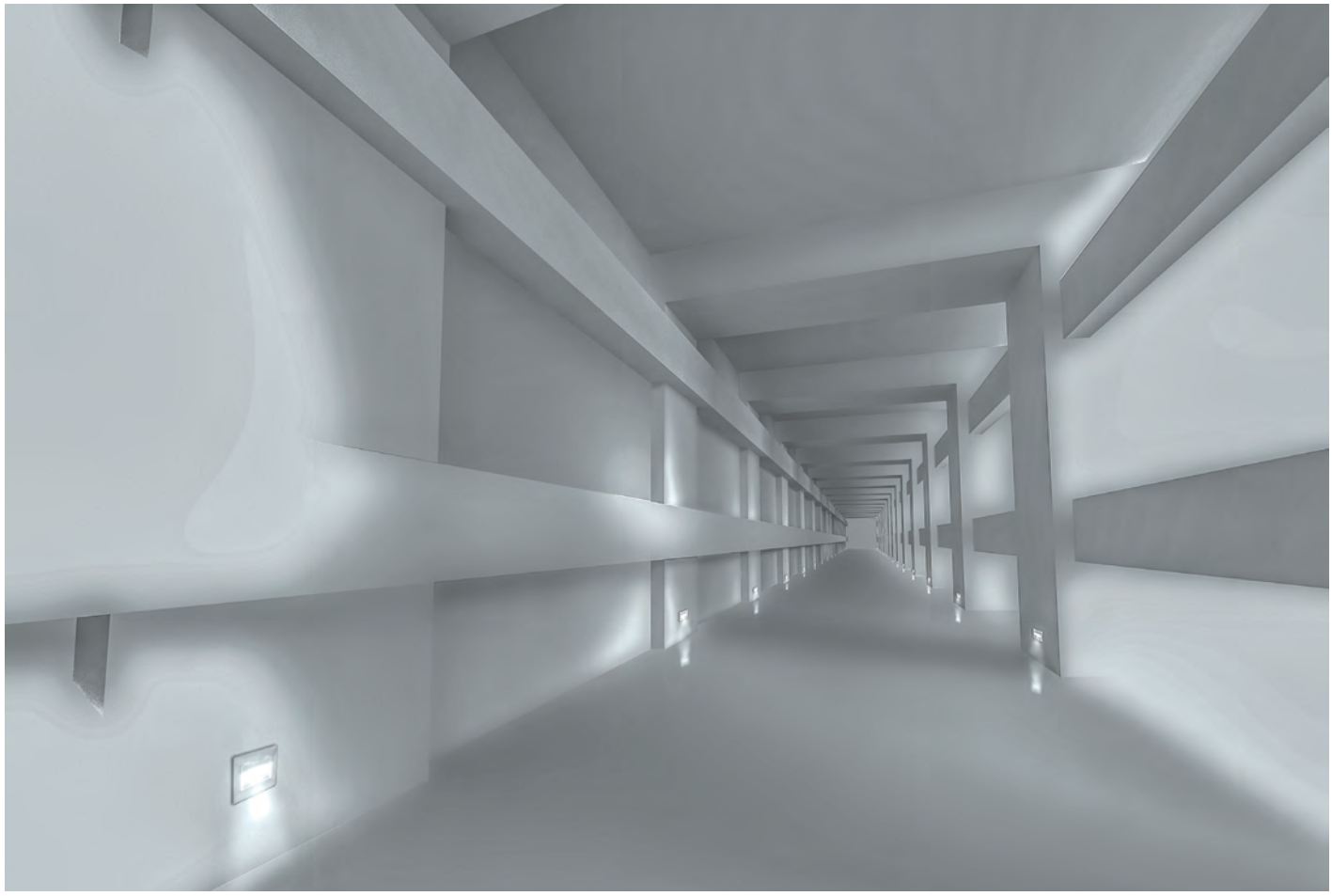

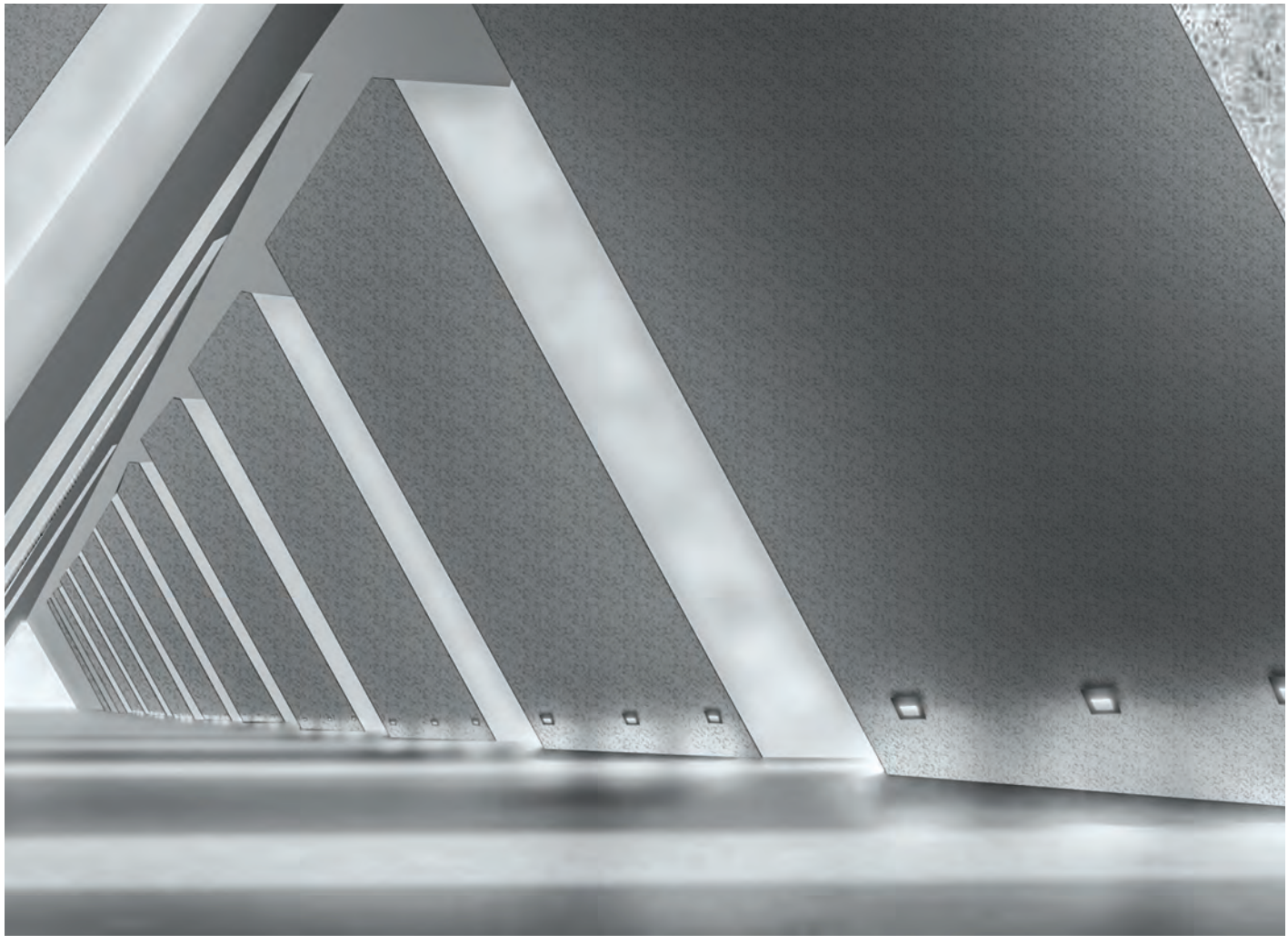

 Ilumileds S.A. de C. V e Ingeniería electrodigital, audio, video, iluminación S.A de C.V. se reserva el derecho de modificar la información sin previo aviso y no se hace responsable por errores u omisiones en este documento.

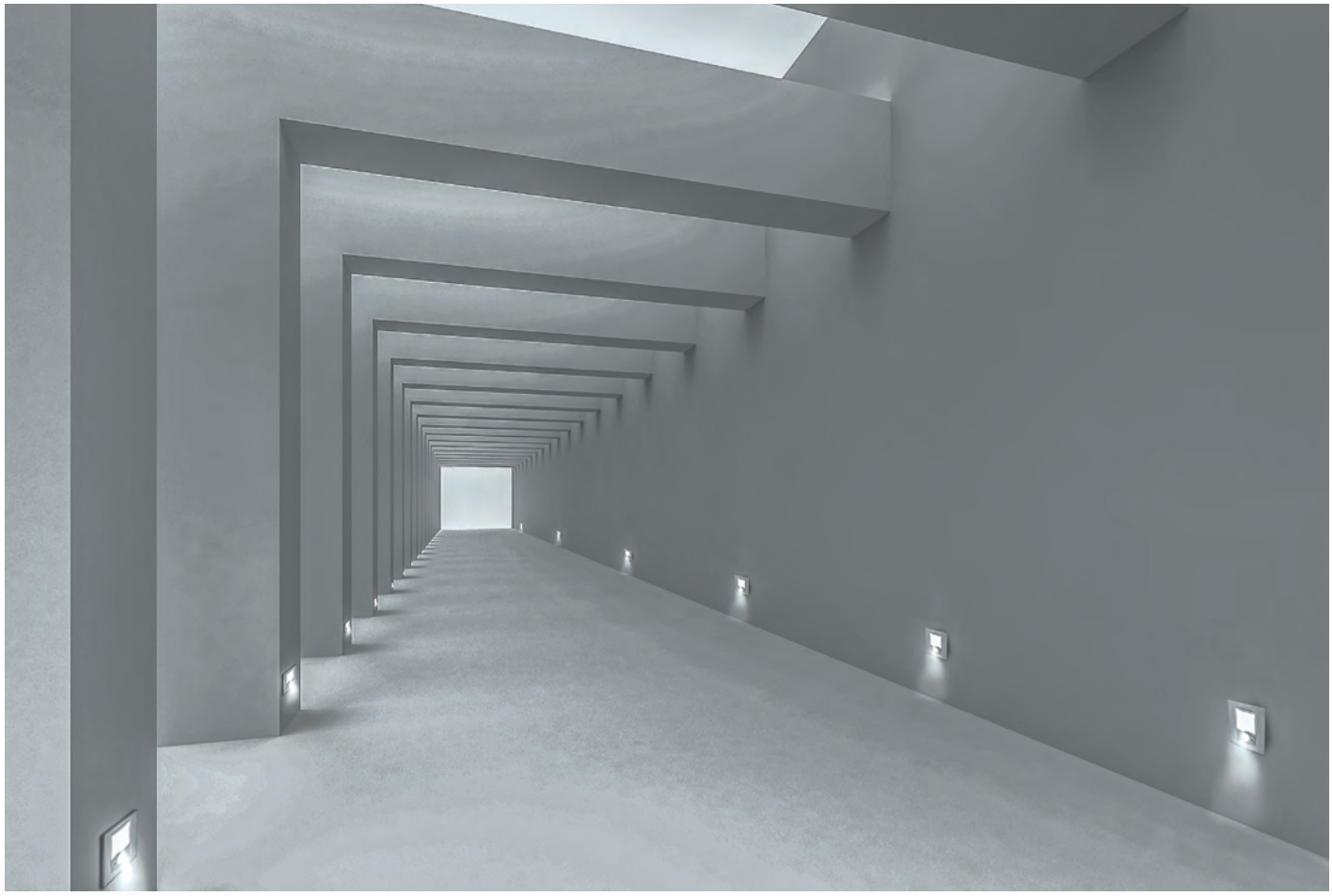

EMPOTRAR / PARED

LINEA BAJO COSTO

nuevo

iE

Material	Policarbonato acabado blanco
Lámpara	Luminario para pared
Ángulo de apertura	120°
Color de luz	Blanco cálido
Alimentación	85-265 V ca
Potencia	1 W

NOTA: El modelo ILUPCSTEPSWE cuenta con sensor de presencia

[Acabado blanco (blanco cálido)] **ILUPCSTEPWE**

[Acabado blanco (blanco cálido)] **ILUPCSTEPSWE**

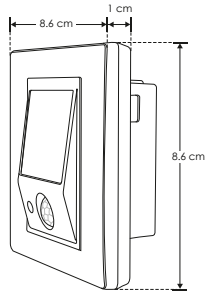

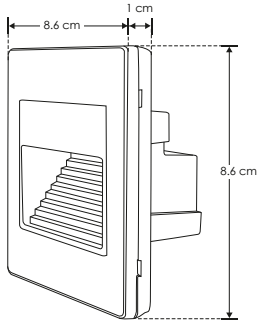

1 W

IP 20

85-265

120°

FL 70 lúmenes Blanco cálido

3 000 K Blanco cálido

CRI 80

PC POLICARBONATO

NOM

Ilumileds S.A. de C. V e Ingeniería electrodigital, audio, video, iluminación S.A de C.V. se reserva el derecho de modificar la información sin previo aviso y no se hace responsable por errores u omisiones en este documento.

LED604

[Acabado blanco (blanco cálido)]

Material	Acero / Policarbonato
Lámpara	Luminario de cortesia para pared
Ángulo de apertura	360°
Color de luz	Blanco cálido
Alimentación	85 - 265 V ca
Potencia	1 W

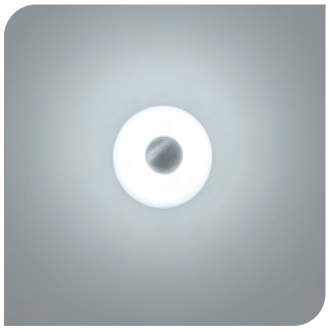

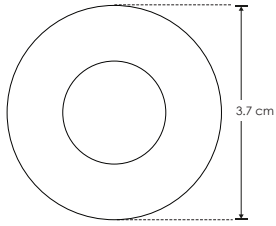

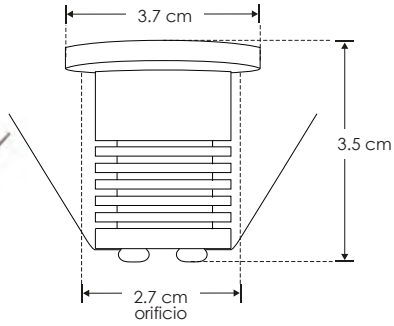

EMPOTRAR / PARED

Material	Aluminio anodizado
Lámpara	Luminario de cortesia para pared
Ángulo de apertura	120°
Color de luz	Blanco cálido
Alimentación	100 - 240 V ca
Potencia	1 W

[Acabado plata (blanco cálido)]

LED092

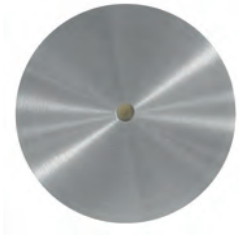

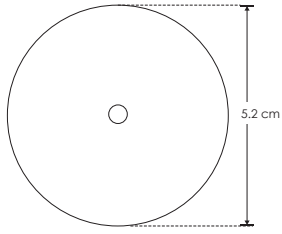

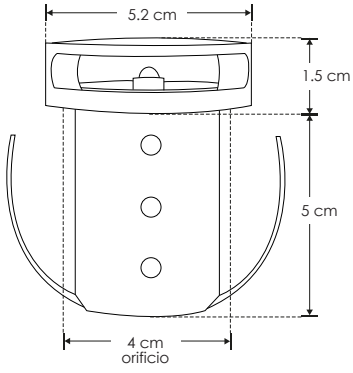

Ilumileds S.A. de C. V e Ingeniería electrodigital, audio, video, iluminación S.A de C.V. se reserva el derecho de modificar la información sin previo aviso y no se hace responsable por errores u omisiones en este documento.

LINEA BAJO COSTO

LED010W

[Acabado blanco (blanco cálido)]

Material	Aluminio acabado blanco
Lámpara	Luminario de cortesia para pared
Ángulo de apertura	120°
Color de luz	Blanco cálido
Alimentación	90 - 260 V ca
Potencia	1 W

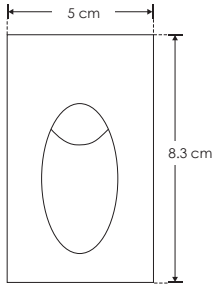

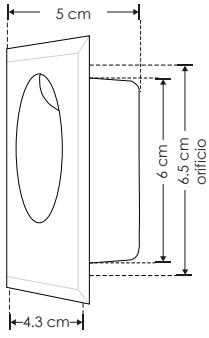

Ilumileds S.A. de C. V e Ingeniería electrodigital, audio, video, iluminación S.A de C.V. se reserva el derecho de modificar la información sin previo aviso y no se hace responsable por errores u omisiones en este documento.

iL

ILU51347WDB [Acabado negro (blanco cálido)]

ILU51347WDW [Acabado blanco (blanco cálido)]

Material	Aluminio acabado blanco / negro
Lámpara	Luminario de pared atenuable
Ángulo de apertura	120°
Color de luz	Blanco cálido
Alimentación	85 - 265 V ca
Potencia	7 W

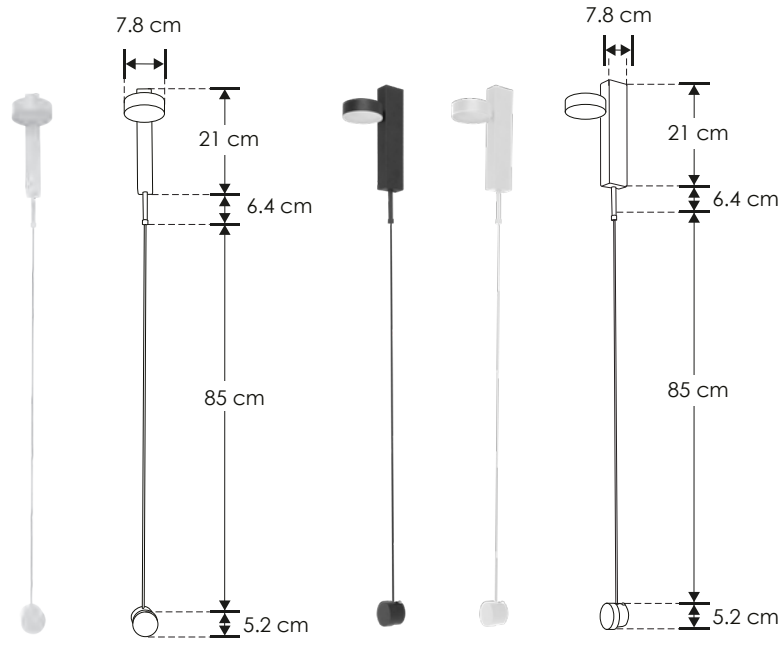

7 W | 85-265 | IP 20 | 120° | FL 560 lúmenes Blanco cálido | 3 000 K Blanco cálido | CRI 80 | 3-4 step MACADAM | NOM

SOBREPONER / PARED

LINEA BAJO COSTO

iE

Material	Aluminio acabado blanco
Lámpara	Luminario para pared
Ángulo de apertura	35°
Color de luz	Blanco cálido
Alimentación	85 - 265 V ca
Potencia	3 W

[Acabado blanco (blanco cálido)] **ILUT1501E**

3 W | 85-265 | IP 20 | 35° | FL 210 lúmenes Blanco cálido | 3 000 K Blanco cálido | CRI 80 | 3-4 step MACADAM | NOM

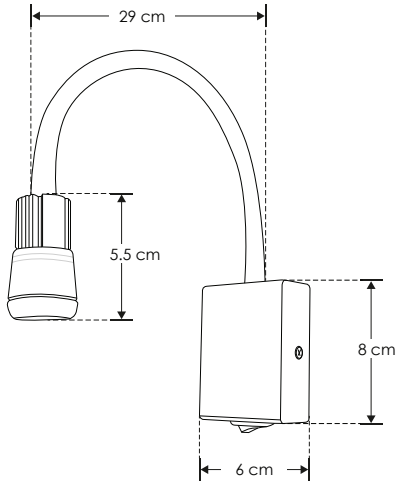

Ilumileds S.A. de C. V e Ingeniería electrodigital, audio, video, iluminación S.A de C.V. se reserva el derecho de modificar la información sin previo aviso y no se hace responsable por errores u omisiones en este documento.

LINEA BAJO COSTO

ILUDOWNP6WWWE [Acabado blanco (blanco cálido)]

ILUDOWNP6WWE [Acabado blanco (blanco)]

Material	Difusor de policarbonato acabado blanco
Lámpara	Luminario de empotrar en techo
Ángulo de apertura	120º
Color de luz	Blanco cálido / Blanco
Alimentación	85 - 265 V ca
Potencia	6 W

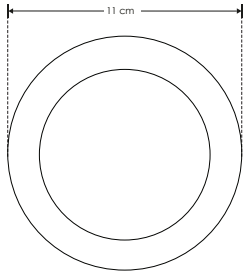

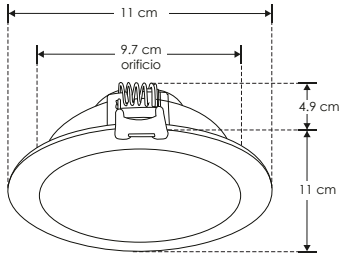

RECOMENDADO
ÁREAS HÚMEDAS Y LUGARES DE COSTA

6 W | 85-265 | IP 54 | 120º | FL 420 lúmenes Blanco cálido | 3 000 K Blanco cálido | FL 480 lúmenes Blanco | orificio 9.7 cm | 5 500 K Blanco | CRI 80 | 3-4 step MACADAM | NOM | PC POLICARBONATO | IES Archivo Fotométrico

EMPOTRAR / TECHO

LINEA BAJO COSTO

Material	Difusor de policarbonato acabado negro
Lámpara	Luminario de empotrar en techo
Ángulo de apertura	120º
Color de luz	Blanco cálido / Blanco
Alimentación	85 - 265 V ca
Potencia	6 W

[Acabado negro (blanco cálido)] **ILUDOWNPB6WWWE**

[Acabado negro (blanco)] **ILUDOWNPB6WWE**

RECOMENDADO
ÁREAS HÚMEDAS Y LUGARES DE COSTA

6 W | 85-265 | IP 54 | 120º | FL 300 lúmenes Blanco cálido | FL 330 lúmenes Blanco | orificio 9.7 cm | 3 000 K Blanco cálido | CRI 80 | 3-4 step MACADAM | 5 500 K Blanco | IES Archivo Fotométrico | NOM | PC POLICARBONATO

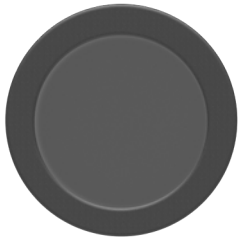

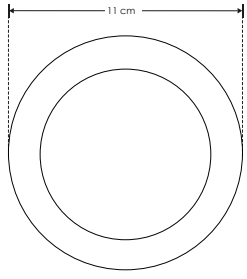

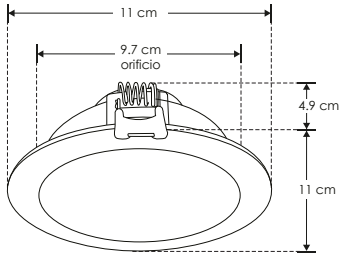

LINEA BAJO COSTO

ILUDOWNP9WWWE [Acabado blanco (blanco cálido)]

ILUDOWNP9WWE [Acabado blanco (blanco)]

Material	Difusor de policarbonato acabado blanco
Lámpara	Luminario de empotrar en techo
Ángulo de apertura	120°
Color de luz	Blanco cálido / Blanco
Alimentación	85 - 265 V ca
Potencia	9 W

NOTA: Se adapta a botes integrales de 12cm de diámetro. (vea manual de operación)

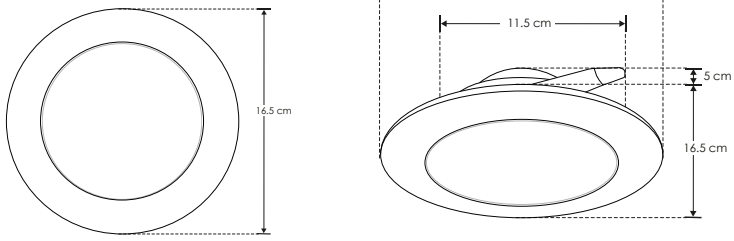

RECOMENDADO ÁREAS HÚMEDAS Y LUGARES DE COSTA

9 W | 85-265 | IP 54 | 120° | FL 630 lúmenes Blanco cálido | 3 000 K Blanco cálido | FL 720 lúmenes Blanco | orificio 11.5 cm | 5 500 K Blanco | CRI 80 | 3-4 step MACADAM | PC POLICARBONATO | IES Archivo Fotométrico | NOM

EMPOTRAR / TECHO

LINEA BAJO COSTO

Material	Difusor de policarbonato acabado blanco
Lámpara	Luminario de empotrar en techo
Ángulo de apertura	120°
Color de luz	Blanco cálido / Blanco
Alimentación	85 - 265 V ca
Potencia	12 W

NOTA: Se adapta a botes integrales de 12cm de diámetro. (vea manual de operación)

[Acabado blanco (blanco cálido)] **ILUDOWNP12WWWE**

[Acabado blanco (blanco)] **ILUDOWNP12WWE**

RECOMENDADO ÁREAS HÚMEDAS Y LUGARES DE COSTA

12 W | 85-265 | IP 54 | 120° | FL 840 lúmenes Blanco cálido | FL 960 lúmenes Blanco | orificio 11.5 cm | 3 000 K Blanco cálido | CRI 80 | 3-4 step MACADAM | 5 500 K Blanco | PC POLICARBONATO | IES Archivo Fotométrico | NOM

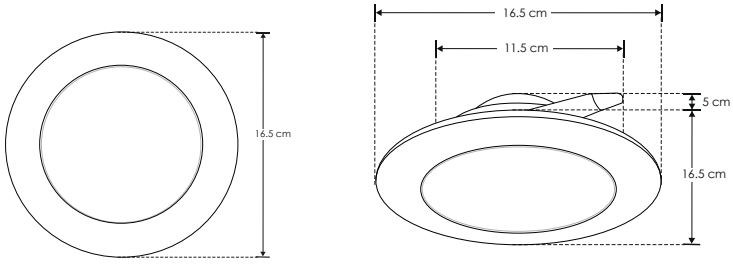

Ilumileds S.A. de C. V e Ingeniería electrodigital, audio, video, iluminación S.A de C.V. se reserva el derecho de modificar la información sin previo aviso y no se hace responsable por errores u omisiones en este documento.

LINEA BAJO COSTO

ILUDOWNPB12WWWE [Acabado negro (blanco cálido)]

ILUDOWNPB12WWE [Acabado negro (blanco)]

Material	Difusor de policarbonato acabado negro
Lámpara	Luminario de empotrar en techo
Ángulo de apertura	120º
Color de luz	Blanco cálido / Blanco
Alimentación	85 - 265 V ca
Potencia	12 W

NOTA: Se adapta a botes integrales de 12cm de diámetro. (vea manual de operación)

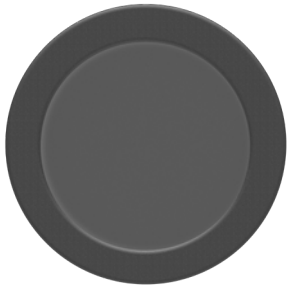

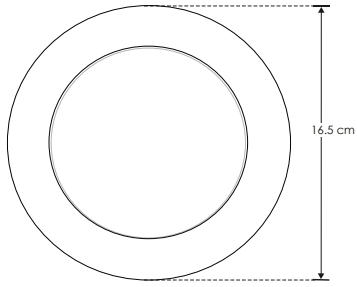

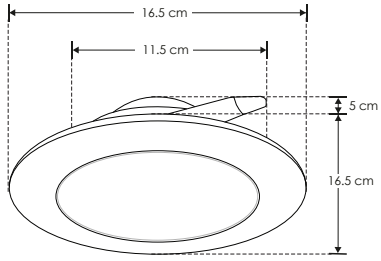

RECOMENDADO
ÁREAS HÚMEDAS Y LUGARES DE COSTA

12 W | 85-265 | IP 54 | 120º | FL 590 lúmenes Blanco cálido | 3 000 K Blanco cálido | FL 670 lúmenes Blanco | orificio 11.5 cm | 5 500 K Blanco | CRI 80 | 3-4 step MACADAM | PC POLICARBONATO | IES Archivo Fotométrico | NOM

EMPOTRAR / TECHO

LINEA BAJO COSTO

[Acabado blanco (blanco cálido)] **ILUDOWNP6WWWDE**

[Acabado blanco (blanco)] **ILUDOWNP6WWDE**

Material	Difusor de policarbonato acabado blanco
Lámpara	Luminario de empotrar en techo atenuable
Ángulo de apertura	120º
Color de luz	Blanco cálido / Blanco
Alimentación	110 - 130 V ca
Potencia	6 W

NOTA: El driver para atenuar esté luminario funciona con atenuador de luz con tecnología TRIAC.
El rango de atenuación es del 20 al 100% y requiere apagador. Revise la compatibilidad de su atenuador.

RECOMENDADO
ÁREAS HÚMEDAS Y LUGARES DE COSTA

6 W | 110-130 | IP 54 | 120º | FL 420 lúmenes Blanco cálido | 3 000 K Blanco cálido | FL 480 lúmenes Blanco | orificio 9.7 cm | 5 500 K Blanco | driver atenuable | CRI 80 | PC POLICARBONATO | 3-4 step MACADAM | IES Archivo Fotométrico | NOM

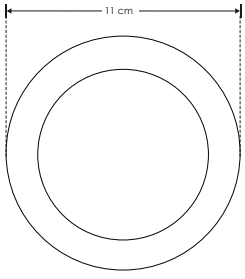

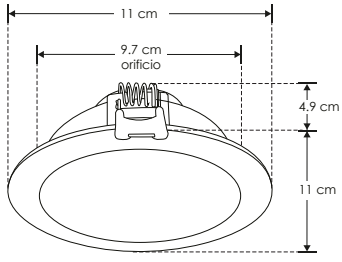

LINEA BAJO COSTO

ILUDOWNPB6WWWDE [Acabado negro (blanco cálido)]

ILUDOWNPB6WWDE [Acabado negro (blanco)]

Material	Difusor de policarbonato acabado negro
Lámpara	Luminario de empotrar en techo atenuable
Ángulo de apertura	120°
Color de luz	Blanco cálido / Blanco
Alimentación	110 - 130 V ca
Potencia	6 W

NOTA: El driver para atenuar esté luminario funciona con atenuador de luz con tecnología TRIAC.
El rango de atenuación es del 20 al 100% y requiere apagador. Revise la compatibilidad de su atenuador.

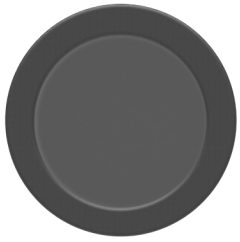

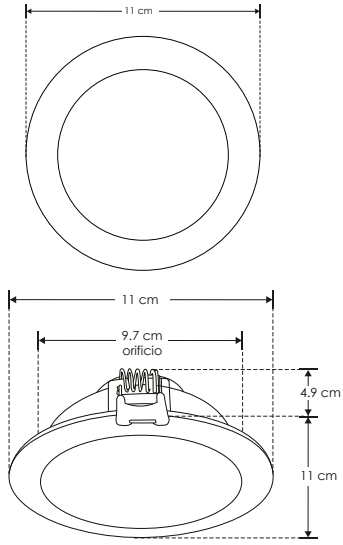

RECOMENDADO
ÁREAS HÚMEDAS Y LUGARES DE COSTA

6 W | 110-130 | IP 54 | 3 000 K Blanco cálido | 120° | FL 300 lúmenes Blanco cálido | 5 500 K Blanco | FL 330 lúmenes Blanco | orificio 9.7 cm | CRI 80 | PC POLICARBONATO | driver atenuable | IES Archivo Fotométrico | NOM | 3-4 step MACADAM

EMPOTRAR / TECHO

LINEA BAJO COSTO

Material	Difusor de policarbonato acabado blanco
Lámpara	Luminario de empotrar en techo atenuable
Ángulo de apertura	120°
Color de luz	Blanco cálido / Blanco neutro / Blanco
Alimentación	110 - 130 V ca
Potencia	9 W

NOTA: El driver para atenuar esté luminario funciona con atenuador de luz con tecnología TRIAC.
El rango de atenuación es del 20 al 100% y requiere apagador. Revise la compatibilidad de su atenuador.

[Acabado blanco (blanco cálido)] **ILUDOWNP9WWWDE**

[Acabado blanco (blanco neutro)] **ILUDOWNP9WNWDE**

[Acabado blanco (blanco)] **ILUDOWNP9WWDE**

RECOMENDADO
ÁREAS HÚMEDAS Y LUGARES DE COSTA

9 W | 110-130 | IP 54 | 120° | FL 630 lúmenes Blanco cálido | FL 675 lúmenes Blanco neutro | FL 720 lúmenes Blanco | 3 000 K Blanco cálido | orificio 11.5 cm | driver atenuable | 4 100 K Blanco neutro | CRI 80 | 3-4 step MACADAM | 5 500 K Blanco | PC POLICARBONATO | IES Archivo Fotométrico | NOM

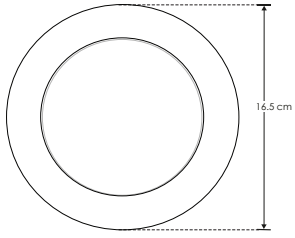

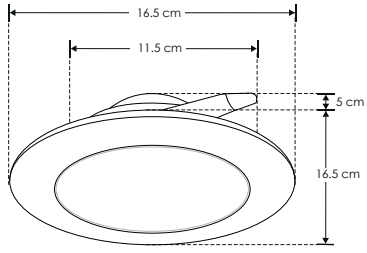

Ilumileds S.A. de C. V e Ingeniería electrodigital, audio, video, iluminación S.A de C.V. se reserva el derecho de modificar la información sin previo aviso y no se hace responsable por errores u omisiones en este documento.

LINEA BAJO COSTO

ILUDOWNP12WWWDE [Acabado blanco (blanco cálido)]

ILUDOWNP12WNWDE [Acabado blanco (blanco neutro)]

ILUDOWNP12WWDE [Acabado blanco (blanco)]

Material	Difusor de policarbonato acabado blanco
Lámpara	Luminario de empotrar en techo atenuable
Ángulo de apertura	120º
Color de luz	Blanco cálido / Blanco neutro / Blanco
Alimentación	110 - 130 V ca
Potencia	12 W

NOTA: El driver para atenuar esté luminario funciona con atenuador de luz con tecnología TRIAC.
El rango de atenuación es del 20 al 100% y requiere apagador. Revise la compatibilidad de su atenuador.

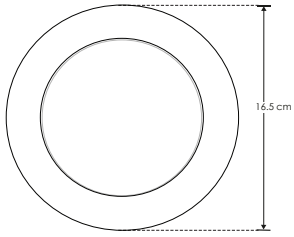

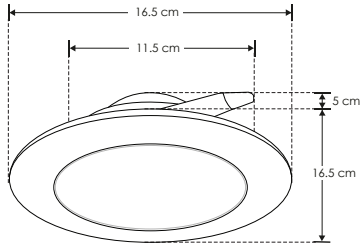

RECOMENDADO
ÁREAS HÚMEDAS Y LUGARES DE COSTA

3 000 K Blanco cálido | 12 W | 110-130
4 100 K Blanco neutro | IP 54
5 500 K Blanco | 120º | FL 840 lúmenes Blanco cálido
PC POLICARBONATO | FL 900 lúmenes Blanco neutro | FL 960 lúmenes Blanco
IES Archivo Fotométrico | orificio 11.5 cm | driver atenuable
NOM | CRI 80 | 3-4 step MACADAM

EMPOTRAR / TECHO

LINEA BAJO COSTO

Material	Difusor de policarbonato acabado negro
Lámpara	Luminario de empotrar en techo atenuable
Ángulo de apertura	120º
Color de luz	Blanco cálido / Blanco
Alimentación	110 - 130 V ca
Potencia	12 W

NOTA: El driver para atenuar esté luminario funciona con atenuador de luz con tecnología TRIAC.
El rango de atenuación es del 20 al 100% y requiere apagador. Revise la compatibilidad de su atenuador.

[Acabado negro (blanco cálido)] **ILUDOWNPB12WWWDE**

[Acabado negro (blanco)] **ILUDOWNPB12WWDE**

RECOMENDADO
ÁREAS HÚMEDAS Y LUGARES DE COSTA

12 W | 110-130
IP 54
120º | FL 590 lúmenes Blanco cálido | 3 000 K Blanco cálido
FL 670 lúmenes Blanco | orificio 11.5 cm | 5 500 K Blanco
driver atenuable | CRI 80 | 3-4 step MACADAM
PC POLICARBONATO | IES Archivo Fotométrico | NOM

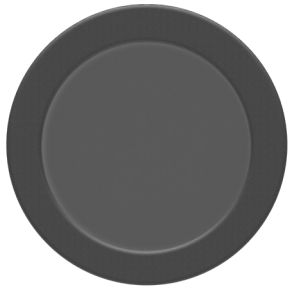

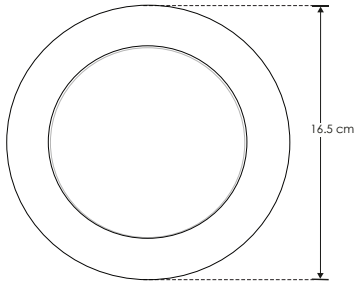

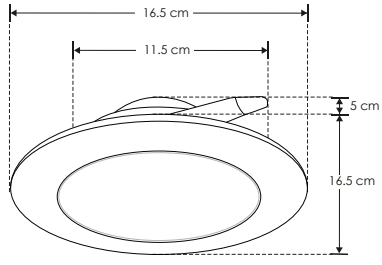

nuevo

ILUDOWNOP8WWWE [Acabado blanco (blanco cálido)]

ILUDOWNOP8WWE [Acabado blanco (blanco)]

LINEA BAJO COSTO

Material	Aluminio acabado blanco difusor de policarbonato
Lámpara	Luminario redondo de techo para empotrar con clips ajustables de 6 a 8 cm
Ángulo de apertura	110°
Color de luz	Blanco / Blanco cálido
Alimentación	85 - 265 V ca
Potencia	8 W

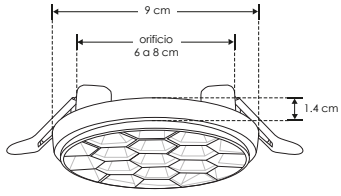

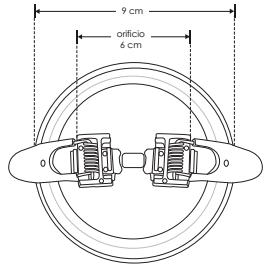

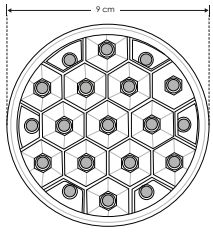

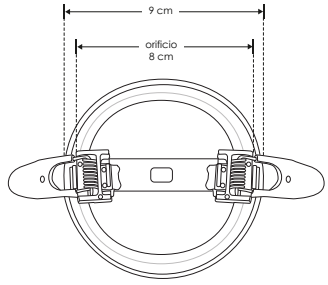

NOM

EMPOTRAR / TECHO

LINEA BAJO COSTO

Material	Aluminio acabado blanco difusor de policarbonato
Lámpara	Luminario redondo de techo para empotrar con clips ajustables de 6 a 10 cm
Ángulo de apertura	110°
Color de luz	Blanco / Blanco cálido
Alimentación	85-265 V ca
Potencia	18W

nuevo

[Acabado blanco (blanco cálido)] **ILUDOWNOP18WWWE**

[Acabado blanco (blanco)] **ILUDOWNOP18WWE**

NOM

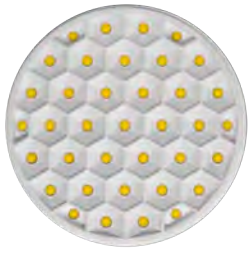

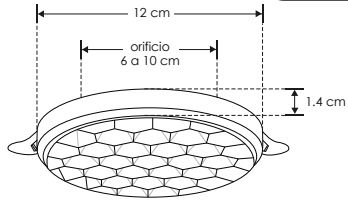

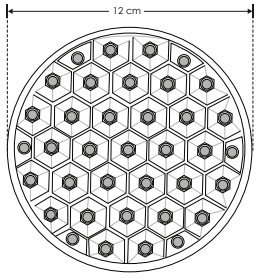

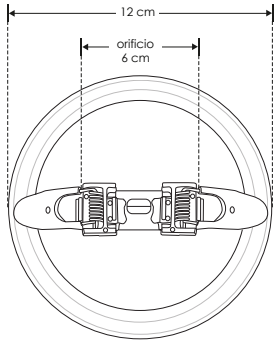

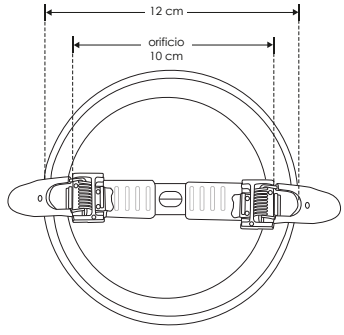

Ilumileds S.A. de C. V e Ingeniería electrodigital, audio, video, iluminación S.A de C.V. se reserva el derecho de modificar la información sin previo aviso y no se hace responsable por errores u omisiones en este documento.

nuevo

LINEA BAJO COSTO

ILUDOWNOP24WWWE [Acabado blanco (blanco cálido)]

ILUDOWNOP24WWE [Acabado blanco (blanco)]

Material	Aluminio acabado blanco difusor de policarbonato
Lámpara	Luminario redondo de techo para empotrar con clips ajustables de 6 a 15 cm
Ángulo de apertura	110º
Color de luz	Blanco / Blanco cálido
Alimentación	85-265 V ca
Potencia	24 W

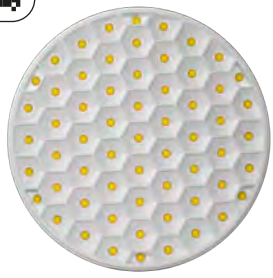

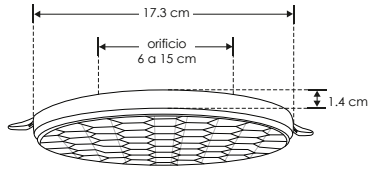

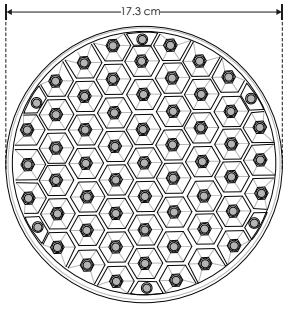

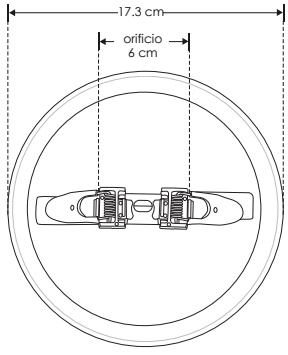

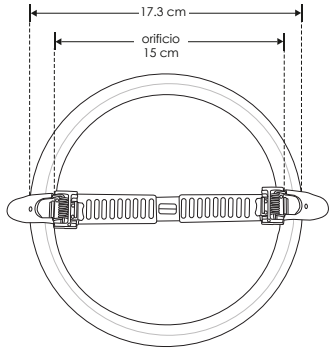

24 W

85-265

IP 20

110º

FL 1 440 lúmenes Blanco cálido

FL 1 560 lúmenes Blanco

orificio 6 a 15 cm

3 000 K Blanco cálido

6 500 K Blanco

CRI 80

3-4 step MACADAM

NOM

iE

LINEA BAJO COSTO

ILUDOWNPQ24WWWE [Acabado blanco (blanco cálido)]

Material	Aluminio / policarbonato blanco
Lámpara	Luminario de empotrar en techo
Ángulo de apertura	120°
Color de luz	Blanco cálido
Alimentación	85 - 265 V ca
Potencia	24 W

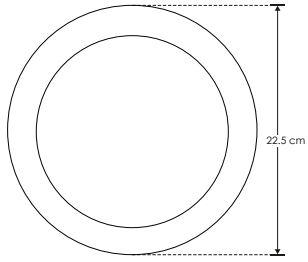

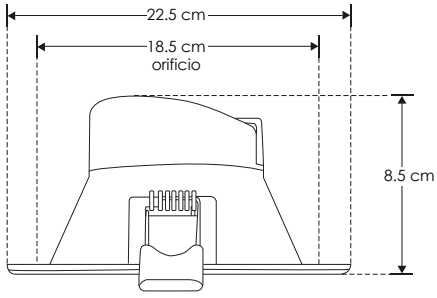

RECOMENDADO
ÁREAS HÚMEDAS Y LUGARES DE COSTA

24 W | 85-265 | IP 20 | 120° | FL 1 440 lúmenes Blanco cálido | 3 000 K Blanco cálido | orificio 18.5 cm | CRI 80 | 3-4 step MACADAM | PC POLICARBONATO | NOM

EMPOTRAR / TECHO

LINEA BAJO COSTO

iL

Material	Aluminio / Policarbonato blanco
Lámpara	Luminario de empotrar en techo dirigible
Ángulo de apertura	45°
Color de luz	Blanco cálido / Blanco
Alimentación	85 - 265 V ca
Potencia	7 W

[Acabado blanco (blanco cálido)] **ILUDOWNTH337WWWE**

[Acabado blanco (blanco)] **ILUDOWNTH337WWE**

7 W | 85-265 | IP 20 | 45° | FL 420 lúmenes Blanco cálido | FL 490 lúmenes Blanco | orificio 6.6 cm | CRI 80 | 3-4 step MACADAM | 3 000 K Blanco cálido | 5 000 K 5 500 K Blanco | PC POLICARBONATO | NOM

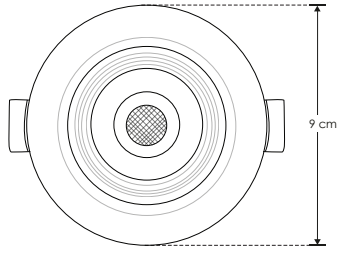

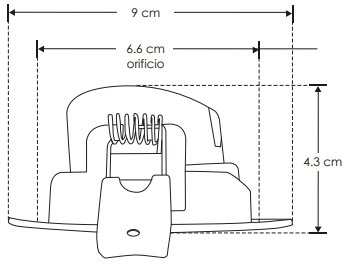

Ilumileds S.A. de C. V e Ingeniería electrodigital, audio, video, iluminación S.A de C.V. se reserva el derecho de modificar la información sin previo aviso y no se hace responsable por errores u omisiones en este documento.

ILUDOWN22ARBWW [Acabado negro (blanco cálido)]

ILUDOWN22ARBW [Acabado negro (blanco)]

ILUDOWN22ARWWW [Acabado blanco (blanco cálido)]

ILUDOWN22ARWW [Acabado blanco (blanco)]

Material	Policarbonato acabado blanco / negro
Lámpara	Luminario redondo de empotrar en techo dirigible
Ángulo de apertura	42º
Color de luz	Blanco cálido / Blanco
Alimentación	100 - 240 V ca
Potencia	5 W

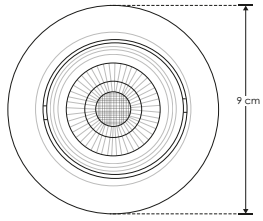

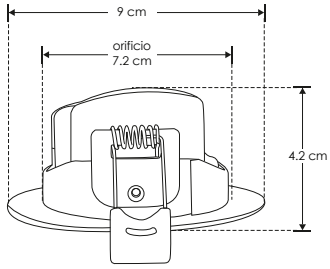

RECOMENDADO
ÁREAS HÚMEDAS Y LUGARES DE COSTA

5 W | 100-240 | IP 51 | 42º | FL 350 lúmenes Blanco cálido | FL 400 lúmenes Blanco | orificio 7.2 cm | CRI 80 | 3-4 step MACADAM | 2 700 K Blanco cálido | 5 500 K Blanco | PC POLICARBONATO | NOM

EMPOTRAR / TECHO

Material	Policarbonato acabado blanco / negro
Lámpara	Luminario cuadrado de empotrar en techo dirigible
Ángulo de apertura	42º
Color de luz	Blanco cálido / Blanco
Alimentación	100 - 240 V ca
Potencia	5 W

[Acabado negro (blanco cálido)] **ILUDOWN21ACBWW**

[Acabado negro (blanco)] **ILUDOWN21ACBW**

[Acabado blanco (blanco cálido)] **ILUDOWN21ACWWW**

[Acabado blanco (blanco)] **ILUDOWN21ACWW**

RECOMENDADO
ÁREAS HÚMEDAS Y LUGARES DE COSTA

5 W | 100-240 | IP 51 | 42º | FL 350 lúmenes Blanco cálido | FL 400 lúmenes Blanco | orificio 7.2 cm | CRI 80 | 3-4 step MACADAM | 2 700 K Blanco cálido | 5 500 K Blanco | PC POLICARBONATO | NOM

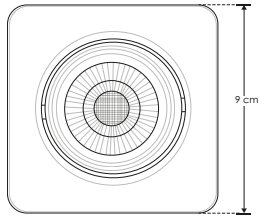

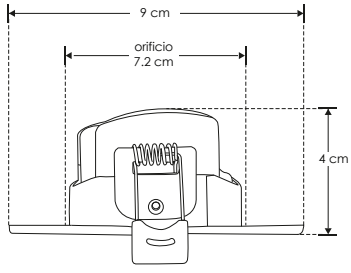

Ilumileds S.A. de C. V e Ingeniería electrodigital, audio, video, iluminación S.A de C.V. se reserva el derecho de modificar la información sin previo aviso y no se hace responsable por errores u omisiones en este documento.

ILUDOWNDUAL9WWW [Acabado blanco (blanco cálido)]

ILUDOWNDUAL9WW [Acabado blanco (blanco)]

Material	Aluminio acabado blanco difusor de policarbonato
Lámpara	Luminario redondo de techo para empotrar con clips ajustables de 5 a 6.1 cm o sobreponer con ILUSOPDUAL9Y32
Ángulo de apertura	120°
Color de luz	Blanco cálido / Blanco
Alimentación	85 - 265 V ca
Potencia	9 W

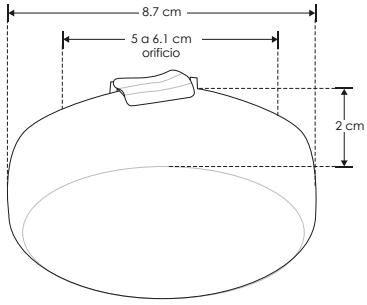

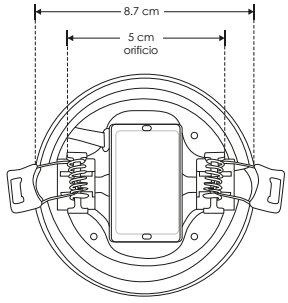

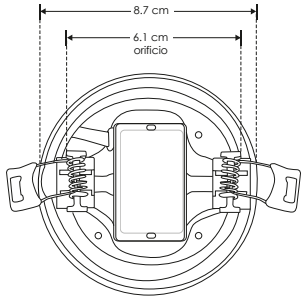

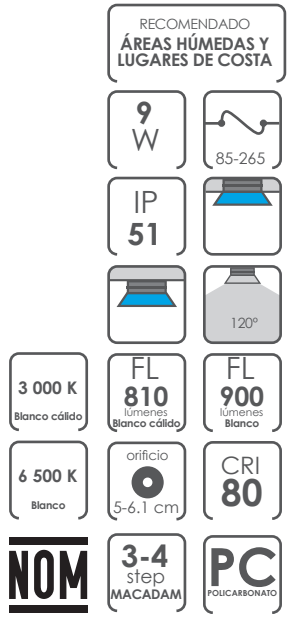

EMPOTRAR / SOBREPONER / TECHO

ILUDOWNDUAL15WWW [Acabado blanco (blanco cálido)]

ILUDOWNDUAL15WW [Acabado blanco (blanco)]

Material	Aluminio acabado blanco difusor de policarbonato
Lámpara	Luminario redondo de techo para empotrar con clips ajustables de 5 a 8.7 cm o sobreponer con ILUSOPDUAL9Y32
Ángulo de apertura	120°
Color de luz	Blanco cálido / Blanco
Alimentación	85-265 V ca
Potencia	15 W

NOTA: Se adapta a bote integral de 8.5 cm

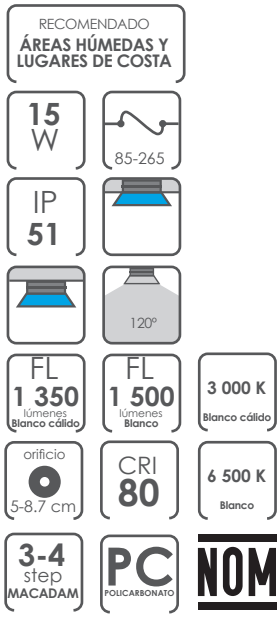

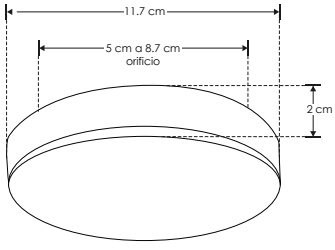

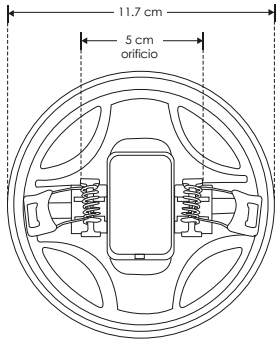

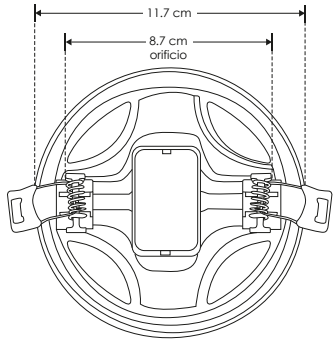

Ilumileds S.A. de C. V e Ingeniería electrodigital, audio, video, iluminación S.A de C.V. se reserva el derecho de modificar la información sin previo aviso y no se hace responsable por errores u omisiones en este documento.

ILUDOWNDUAL22WWW [Acabado blanco (blanco cálido)]

ILUDOWNDUAL22WW [Acabado blanco (blanco)]

Material	Aluminio acabado blanco difusor de policarbonato
Lámpara	Luminario redondo de techo para empotrar con clips ajustables de 5 a 13.4 cm o sobreponer con ILUSOPDUAL9Y32
Ángulo de apertura	120°
Color de luz	Blanco cálido / Blanco
Alimentación	85-265 V ca
Potencia	22 W

NOTA: Se adapta a bote integral de 8.5 y 11 cm

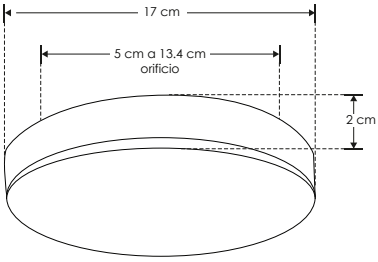

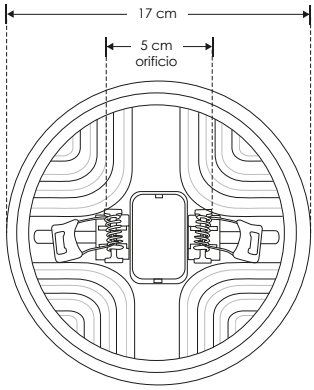

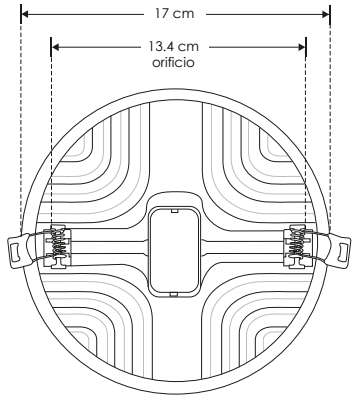

RECOMENDADO ÁREAS HÚMEDAS Y LUGARES DE COSTA

22 W

85-265

IP 51

120°

3 000 K Blanco cálido

FL 1 980 lúmenes Blanco cálido

FL 2 200 lúmenes Blanco

6 500 K Blanco

orificio 5-13.4 cm

CRI 80

NOM

3-4 step MACADAM

PC POLICARBONATO

EMPOTRAR / SOBREPONER / TECHO

ILUDOWNDUAL32WWW [Acabado blanco (blanco cálido)]

ILUDOWNDUAL32WW [Acabado blanco (blanco)]

Material	Aluminio acabado blanco difusor de policarbonato
Lámpara	Luminario redondo de techo para empotrar con clips ajustables de 5 a 18.5 cm o sobreponer con ILUSOPDUAL9Y32
Ángulo de apertura	120°
Color de luz	Blanco cálido / Blanco
Alimentación	85 - 265 V ca
Potencia	32 W

NOTA: Se adapta a bote integral de 8.5 y 11.5 cm de orificio

RECOMENDADO ÁREAS HÚMEDAS Y LUGARES DE COSTA

32 W

85-265

IP 51

120°

FL 2 880 lúmenes Blanco cálido

FL 3 200 lúmenes Blanco

3 000 K Blanco cálido

orificio 5-18.5 cm

CRI 80

6 500 K Blanco

PC POLICARBONATO

NOM

3-4 step MACADAM

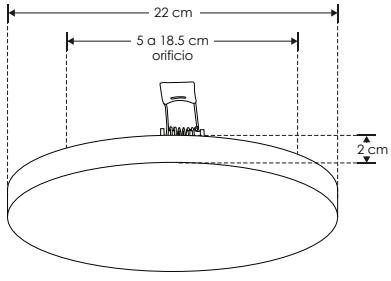

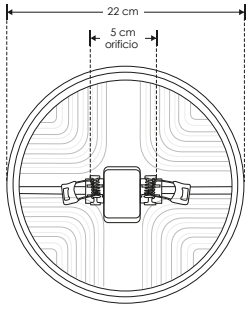

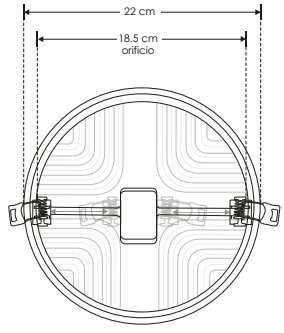

Ilumileds S.A. de C. V e Ingeniería electrodigital, audio, video, iluminación S.A de C.V. se reserva el derecho de modificar la información sin previo aviso y no se hace responsable por errores u omisiones en este documento.

ILUSOPDUAL9Y32 [Acabado blanco]

Material	PVC
Descripción	Soporte de superficie para luminarios DOWNDUAL

RECOMENDADO
ÁREAS HÚMEDAS Y LUGARES DE COSTA

IP **51**

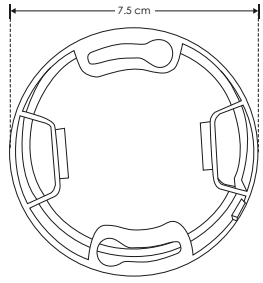

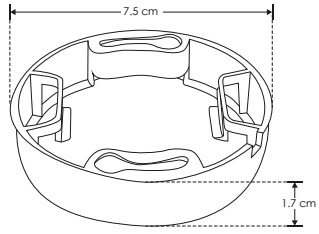

SOBREPONER / TECHO

Material	Policarbonato acabado blanco
Lámpara	Luminario de sobreponer
Ángulo de apertura	120°
Color de luz	Blanco cálido / Blanco
Alimentación	85 - 265 V ca
Potencia	12 W

[Acabado blanco (blanco cálido)] **ILUEMPR12WWW**

[Acabado blanco (blanco)] **ILUEMPR12WW**

12 W
85-265
IP 20
120°
FL 840 lúmenes Blanco cálido
FL 960 lúmenes Blanco
CRI 80
3-4 step MACADAM
IES Archivo Fotométrico
3 000 K Blanco cálido
5 500 K Blanco
NOM
PC POLICARBONATO

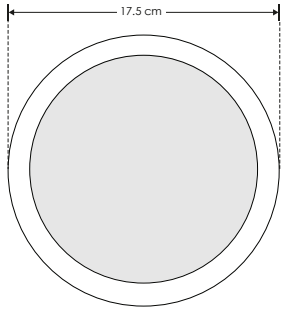

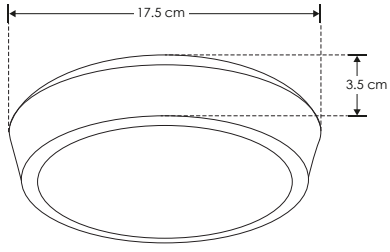

Ilumileds S.A. de C. V e Ingeniería electrodigital, audio, video, iluminación S.A de C.V. se reserva el derecho de modificar la información sin previo aviso y no se hace responsable por errores u omisiones en este documento.

ILUEMPR24WWW [Acabado blanco (blanco cálido)]

ILUEMPR24WW [Acabado blanco (blanco)]

Material	Policarbonato acabado blanco
Lámpara	Luminario de sobreponer
Ángulo de apertura	120º
Color de luz	Blanco cálido / Blanco
Alimentación	85 - 265 V ca
Potencia	24 W

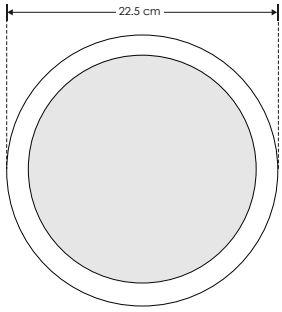

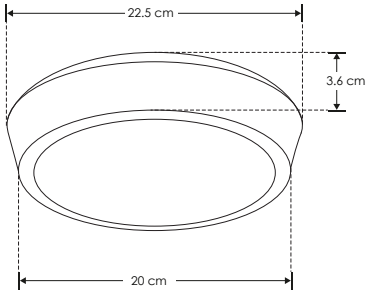

24 W | 85-265 | IP 20 | 120º | FL 1 680 lúmenes Blanco cálido | FL 1 920 lúmenes Blanco | CRI 80 | 3-4 step MACADAM | IES Archivo Fotométrico | 3 000 K Blanco cálido | 5 500 K Blanco | PC POLICARBONATO | NOM

SOBREPONER / TECHO

Material	Policarbonato acabado blanco
Lámpara	Luminario de sobreponer
Ángulo de apertura	120º
Color de luz	Blanco cálido / Blanco
Alimentación	85 - 265 V ca
Potencia	24 W

[Acabado blanco (blanco cálido)] **ILUEMPC24WWW**

[Acabado blanco (blanco)] **ILUEMPC24WW**

24 W | 85-265 | IP 20 | 120º | FL 1 680 lúmenes Blanco cálido | FL 1 920 lúmenes Blanco | CRI 80 | 3-4 step MACADAM | IES Archivo Fotométrico | 3 000 K Blanco cálido | 5 500 K Blanco | PC POLICARBONATO | NOM

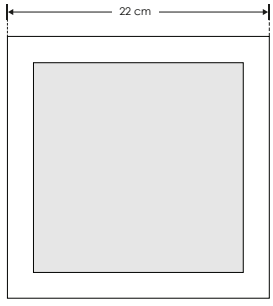

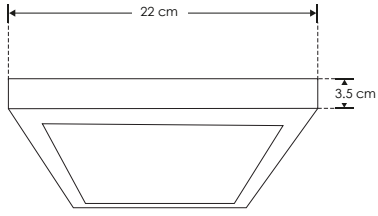

Ilumileds S.A. de C. V e Ingeniería electrodigital, audio, video, iluminación S.A de C.V. se reserva el derecho de modificar la información sin previo aviso y no se hace responsable por errores u omisiones en este documento.

INSTITUTO DE FORMACIÓN ILUMILEDS

Capítulo 07

RIELES

iLumileds®

ILUTLA12WWWB
ILUTLA12WNWB
ILUTLA12WWWW
ILUTLA12WNWW

[Acabado Blanco / Negro]
Luminario de LED tipo spot dirigible para riel electrificado, 12 W

ILUTLAGU1018B
ILUTLAGU1018W

[Acabado Blanco / Negro]
Luminario para lámpara GU10 tipo spot dirigible para riel electrificado, 35 W

ILUTLAGU1001B
ILUTLAGU1001W

[Acabado Blanco / Negro]
Luminario para lámpara GU10 tipo spot dirigible para riel electrificado, 35 W

ILUTFLOOD20WWWB
ILUTFLOOD20WNWB

[Acabado Negro]
Luminario de LED tipo flood para riel electrificado, 20 W

ILUTFLOOD30WWWB
ILUTFLOOD30WNWB

[Acabado Negro]
Luminario de LED tipo flood para riel electrificado, 30 W

ILUTRAST20WWWB
ILUTRAST20WNWB

[Acabado Negro]
Luminario de LED tipo raster fijo para riel electrificado, 20 W

ILUTRAST30WWWB
ILUTRAST30WNWB

[Acabado Negro]
Luminario de LED tipo raster fijo para riel electrificado, 30 W

ILUTRASTD10WWWB
ILUTRASTD10WNWB

[Acabado Negro]
Luminario de LED tipo raster dirigible para riel electrificado, 10 W

ILUTRASTD20WWWB
ILUTRASTD20WNWB

[Acabado Negro]
Luminario de LED tipo raster dirigible para riel electrificado, 20 W

ILUTRASTD30WWWB
ILUTRASTD30WNWB

[Acabado Negro]
Luminario de LED tipo raster dirigible para riel electrificado, 30 W

ILUCOPLE90RIELW
ILUCOPLE90RIELB

[Acabado Blanco / Negro]
Cople 90° para riel electrificado, 1 circuito

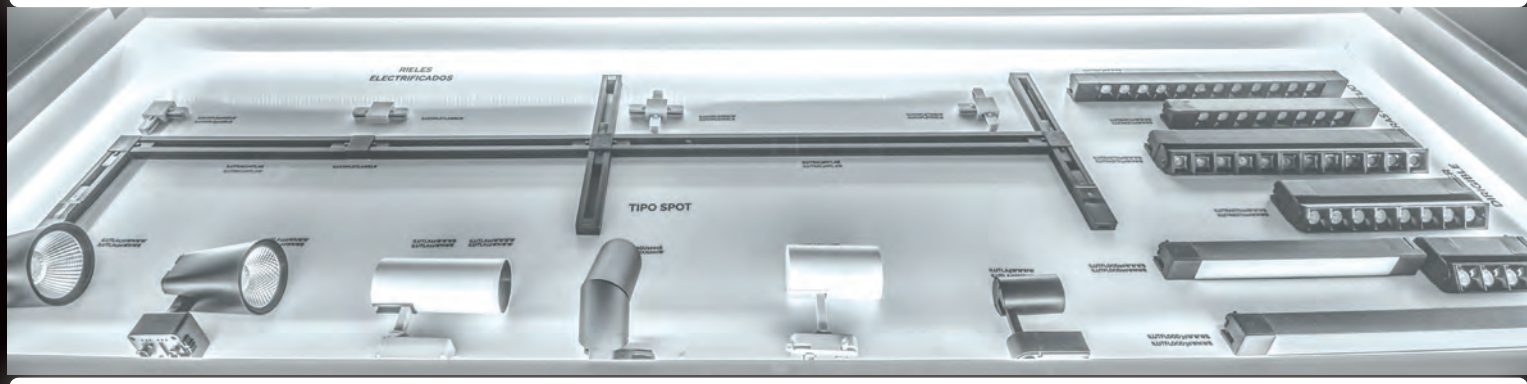

ILUCOPLETRIELW
ILUCOPLETRIELB

[Acabado Blanco / Negro]
Cople en forma de T para riel electrificado,1 circuito

ILUCOPLEXRIELW
ILUCOPLEXRIELB

[Acabado Blanco / Negro]
Cople en forma de X para riel electrificado,1 circuito

ILUTTUB40CM10WB

[Acabado Negro]
Luminario de LED cilíndrico para suspender en riel electrificado, 10 W

ILUTLA1ELICOR30W

[Acabado Negro]
Luminario de LED tipo elipsoidal para riel electrificado, 30 W

NUEVOS productos

ILUTMAG2624SS

[Acabado Negro]
Kit de riel magnético para empotrar, sobreponer o suspender

ILUTMAG2651SS

[Acabado Negro]
Kit de riel magnético para empotrar, sobreponer o suspender

ILUTMAG6246EMP

[Acabado Negro]
Kit de riel magnético para empotrar

ILUTMAG6246ETRIM

[Acabado Negro]
Kit de riel magnético para empotrar

ILUSUSPESFMAG6W
ILUSUSPCONOMAG6W

[Acabado Negro]
Luminario de LED para suspender en riel magnético, 6 W

ILUSUSPESFCMAG6W
ILUSUSPMAG6W

[Acabado Negro]
Luminario de LED para suspender en riel magnético, 6 W

ILUSUSPMAG10W

[Acabado Negro]
Luminario de LED para suspender en riel magnético, 10 W

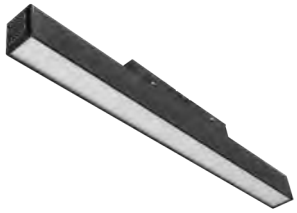

ILUWWMAG10W

[Acabado Negro]
Luminario de LED tipo flood para riel magnético, 10 W

ILUWWMAG20W

[Acabado Negro]
Luminario de LED tipo flood para riel magnético, 20 W

ILURASTMAG12W

[Acabado Negro]
Luminario de LED tipo raster fijo para riel magnético, 12 W

ILURASTMAG18W

[Acabado Negro]
Luminario de LED tipo raster fijo para riel magnético, 18 W

ILURASTMAG24W

[Acabado Negro]
Luminario de LED tipo raster fijo para riel magnético, 24 W

ILURASTDIRMAG6W

[Acabado Negro]
Luminario de LED tipo raster dirigible para riel magnético, 6 W

ILURASTDIRMAG12W

[Acabado Negro]
Luminario de LED tipo raster dirigible para riel magnético, 12 W

ILUSPOTFOCMAG7W

[Acabado Negro]
Luminario de LED con óptica ajustable para riel magnético, 7 W

ILUSPOTDIRMAG7W

[Acabado Negro]
Luminario de LED tipo spot dirigible para riel magnético, 7 W

ILUSPOTDIRMAG10W

[Acabado Negro]
Luminario de LED tipo spot dirigible para riel magnético, 10 W

ILUSPOTDIRMAG15W

[Acabado Negro]
Luminario de LED tipo spot dirigible para riel magnético , 15 W

LINEA PROFESIONAL

nuevo

ILUTMAG2624SS

[Acabado Negro]

Material	Aluminio acabado negro
Funciones	Kit de riel magnético para empotrar, sobreponer o suspender, incluye riel magnético de 3 m, cubierta de 3 m y kit de 2 tapas
Alimentación	48 V cc 200 W máx. (Mediante fuente de poder)

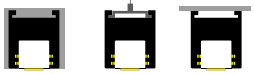

IP 20

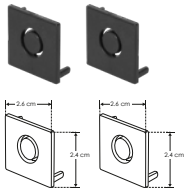

ENDCAP2624SS

Kit de 2 tapas. También se venden por separado

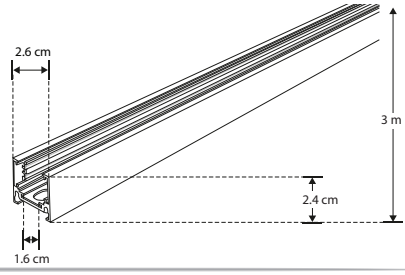

accesorios **Nota:** Se venden por separado.

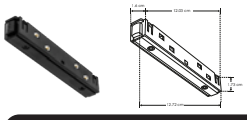

ILUCOPMAG180

Cople de 180° electrificado 48 V cc, 4.17 A (200W máx)

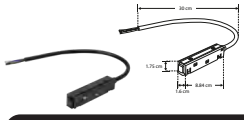

ILUCOPMAGCAB

Conector con cable 48V cc, 4.17 A (200W máx)

KITCOLMAG

Kit de suspensión para riel magnético, incluye 2 cables de acero de 2 m de largo y 4 soportes. Compatible con modelos ILUTMAG2624SS e ILUTMAG2651SS

ILUDA5EN1100W48

ILUDA5EN1200W48

Fuentes de poder atenuables para riel magnético entrada 110 - 130 Vca, salida 48 V cc, protección IP 20

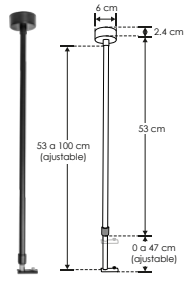

KITSUSPMAG

Kit de suspensión para riel magnético, incluye1 barra ajustable de 0.5 – 1m de largo, canope, base de sujeción, barra metálica, 5 tornillos, rondana de presión, base cilíndrica y kit de pijas y taquetes

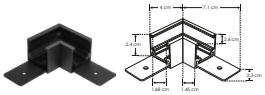

ILUCOMAGHOR2624

Cople horizontal de 90°

ILUCOPMAGMMCAB

Cople electrificado con cable 48 V cc, 4.17 A (200W máx)

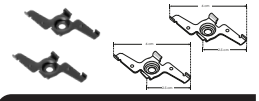

KITSOBMAGSS

Kit de 2 soportes para sobreponer rieles magnéticos modelos ILUTMAG2624SS e ILUTMAG2651SS

ILUPS48V200W

ILUPS48V100W

Fuente de alimentación para riel magnetico, entrada 100 - 265 V ca, salida 48 V cc, proteccion IP66

RIEL MAGNÉTICO

LINEA PROFESIONAL

nuevo

Material	Aluminio acabado negro
Funciones	Kit de riel magnético para empotrar, sobreponer o suspender, incluye riel magnético de 3 m, cubierta de 3 m y kit de 2 tapas
Alimentación	48 V cc 200 W máx. (Mediante fuente de poder)

[Acabado Negro]

ILUTMAG2651SS

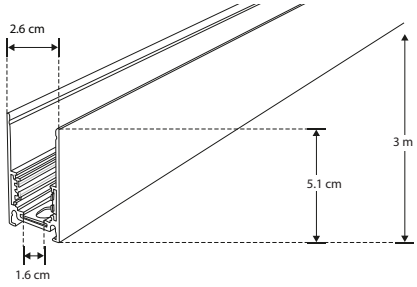

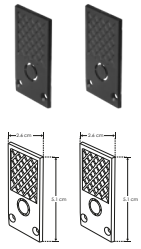

ENDCAP2651SS

Kit de 2 tapas. También se venden por separado

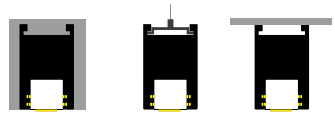

IP 20

accesorios **Nota:** Se venden por separado.

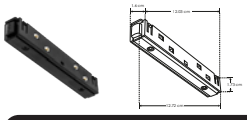

ILUCOPMAG180

Cople de 180° electrificado 48V cc, 4.17 A (200W máx)

ILUCOPMAGCAB

Conector con cable 48V cc, 4.17 A (200W máx)

KITCOLMAG

Kit de suspensión para riel magnético, incluye 2 cables de acero de 2 m de largo y 4 soportes. Compatible con modelos ILUTMAG2624SS e ILUTMAG2651SS

ILUDA5EN1100W48

ILUDA5EN1200W48

Fuentes de poder atenuables para riel magnético entrada 110 - 130 V ca, salida 48 V cc, protección IP 20

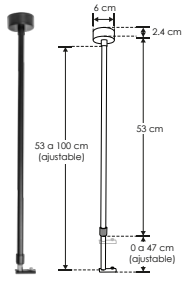

KITSUSPMAG

Kit de suspensión para riel magnético, incluye1 barra ajustable de 0.5 – 1m de largo, canope, base de sujeción, barra metálica, 5 tornillos, rondana de presión, base cilíndrica y kit de pijas y taquetes

ILUCOMAGVER2651

ILUCOMAGHOR2651

Cople (horizontal y vertical dependiendo modelo) de 90°

ILUCOPMAGMMCAB

Cople electrificado con cable 48 V cc, 4.17 A (200W máx)

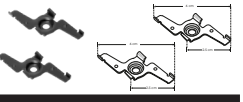

KITSOBMAGSS

Kit de 2 soportes para sobreponer rieles magnéticos modelos ILUTMAG2624SS e ILUTMAG2651SS

ILUPS48V200W

ILUPS48V100W

Fuente de alimentación para riel magnetico, entrada 100 - 265 V ca, salida 48 V cc, proteccion IP66

Ilumileds S.A. de C. V e Ingeniería electrodigital, audio, video, iluminación S.A de C.V. se reserva el derecho de modificar la información sin previo aviso y no se hace responsable por errores u omisiones en este documento.

LINEA PROFESIONAL

nuevo

ILUTMAG6246EMP

[Acabado Negro]

Material	Aluminio acabado negro
Funciones	Kit de riel magnético para empotrar, incluye riel magnético de 3 m, cubierta de 3 m y kit de 2 tapas
Alimentación	48 V cc 200 W máx. (Mediante fuente de poder)

NOTA: Para empotrar en madera o tablaroca

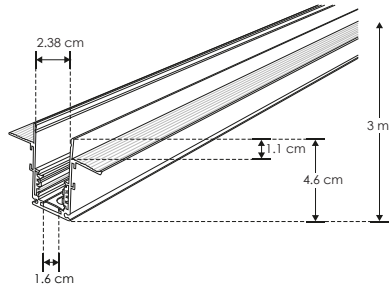

IP 20

ENDCAP6246EMP

Kit de 2 tapas. También se venden por separado

ILUCOPMAG180

Cople de 180° electrificado 48 V cc, 4.17 A (200W máx)

ILUCOPMAGCAB

Conector con cable 48V cc, 4.17 A (200W máx)

ILUCOMAGHOREMP

ILUCOMAGVEREMP

Cople (horizontal y vertical dependiendo modelo) de 90°

ILUCOPMAGMMCAB

Cople electrificado con cable 48 V cc, 4.17 A (200W máx)

ILUDA5EN1100W48

ILUDA5EN1200W48

Fuentes de poder atenuables para riel magnético entrada 110-130 V ca, salida 48 V cc, protección IP 20

ILUPS48V200W

ILUPS48V100W

Fuente de alimentación para riel magnetico, entrada 100 - 265 V ca, salida 48 V cc, proteccion IP66

RIELES

RIEL MAGNÉTICO

LINEA PROFESIONAL

nuevo

[Acabado Negro]

ILUTMAG6246ETRIM

Material	Aluminio acabado negro
Funciones	Kit de riel magnético para empotrar, incluye riel magnético de 3 m, cubierta de 3 m y kit de 2 tapas
Alimentación	48 V cc 200 W máx. (Mediante fuente de poder)

NOTA: Para empotrar en madera con acabado laminado

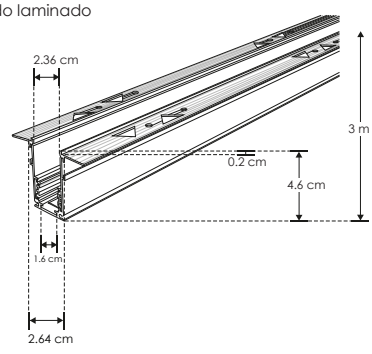

IP 20

ENDCAP6246ETRIM

Kit de 2 tapas. También se venden por separado

accesorios **Nota:** Se venden por separado.

ILUCOPMAG180

Cople de 180° electrificado 48V cc, 4.17 A (200W máx)

ILUCOPMAGCAB

Conector con cable 48V cc, 4.17 A (200W máx)

ILUCOMAGHORTRIM

ILUCOMAGVERTRIM

Cople (horizontal y vertical dependiendo modelo) de 90°

ILUCOPMAGMMCAB

Cople electrificado con cable 48 V cc, 4.17 A (200W máx)

ILUDA5EN1100W48

ILUDA5EN1200W48

Fuentes de poder atenuables para riel magnético entrada 110 - 130 V ca , salida 48 V cc, protección IP 20

ILUPS48V200W

ILUPS48V100W

Fuente de alimentación para riel magnetico, entrada 100 - 265 V ca, salida 48 V cc, proteccion IP66

Ilumileds S.A. de C. V e Ingeniería electrodigital, audio, video, iluminación S.A de C.V. se reserva el derecho de modificar la información sin previo aviso y no se hace responsable por errores u omisiones en este documento.

nuevo

ILUCOPMAG180

[Cople de 180° electrificado]

Material	Plástico tipo ABS / Aluminio, acabado negro
Base	Riel magnético
Grado de protección	IP20 Para uso en interiores
Alimentación	48 V cc
Potencia	200 W máx.

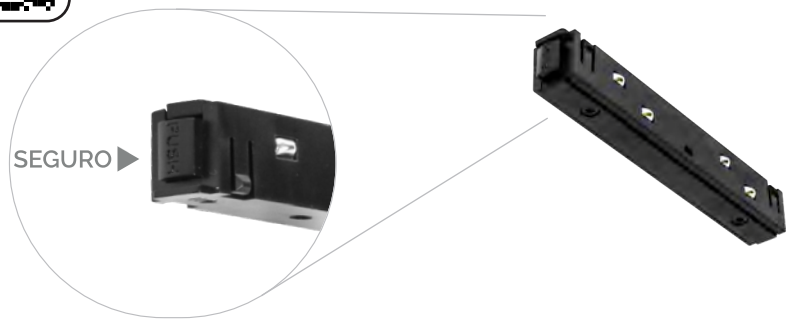

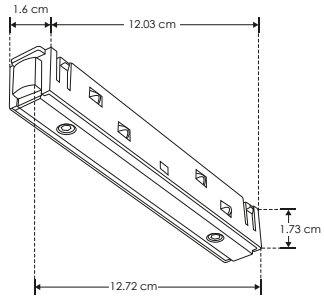

200 W máx

48 V cc

IP 20

nuevo

ILUCOPMAGMMCAB

[Cople electrificado con cable]

Material	Plástico tipo ABS / Aluminio, acabado negro
Base	Riel magnético
Grado de protección	IP20 Para uso en interiores
Alimentación	48 V cc
Potencia	200 W máx.

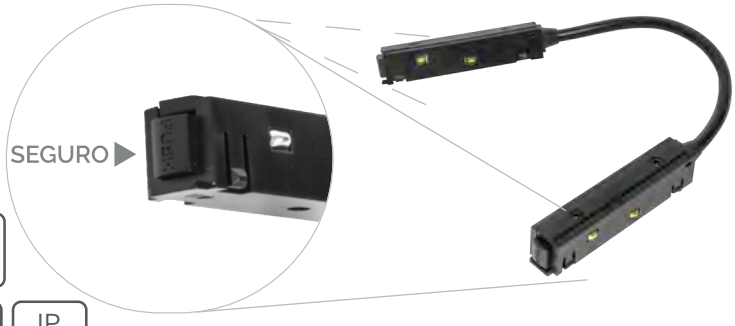

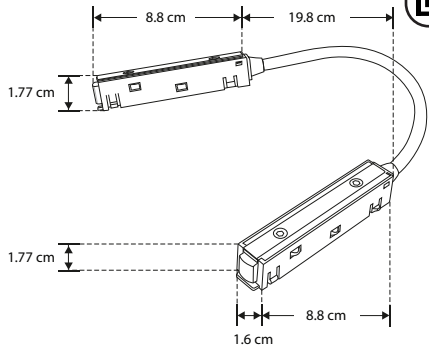

200 W máx

48 V cc

IP 20

nuevo

ILUCOPMAGCAB

[Conector con cable]

Material	Plástico tipo ABS / Aluminio, acabado negro
Base	Riel magnético
Grado de protección	IP20 Para uso en interiores
Alimentación	48 V cc
Potencia	200 W máx.

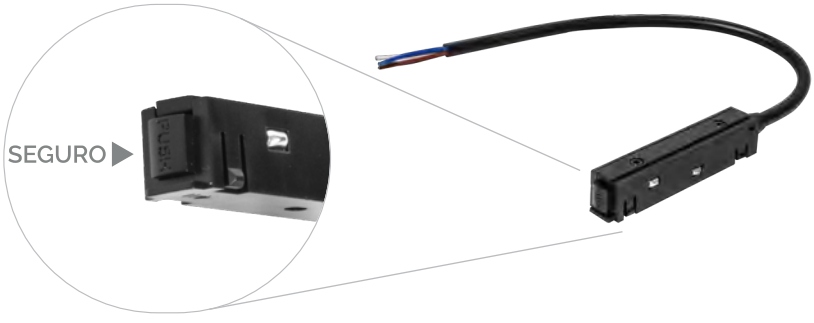

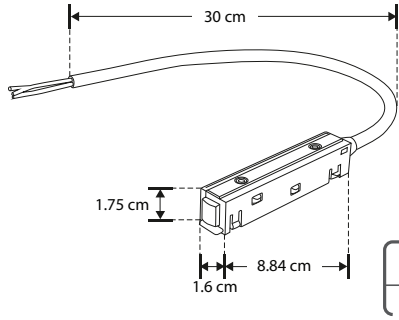

200 W máx

48 V cc

IP 20

 Ilumileds S.A. de C. V e Ingeniería electrodigital, audio, video, iluminación S.A de C.V. se reserva el derecho de modificar la información sin previo aviso y no se hace responsable por errores u omisiones en este documento.

nuevo

ILUCOPMAGMMCABS [Cople electrificado macho-macho]

Material	Plástico tipo ABS / Aluminio, acabado negro
Base	Riel magnético
Grado de protección	IP20 Para uso en interiores
Alimentación	48 V cc
Potencia	200 W máx.

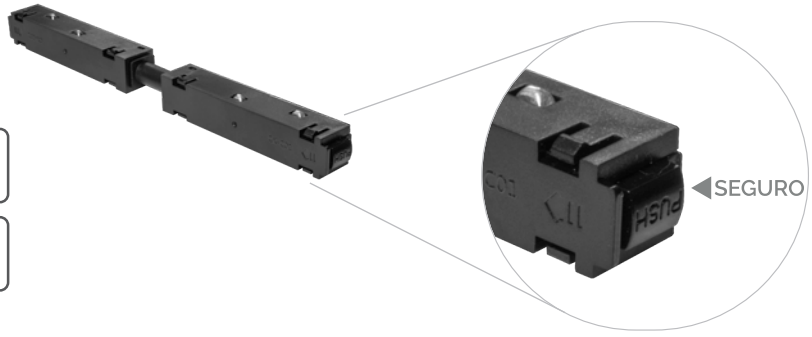

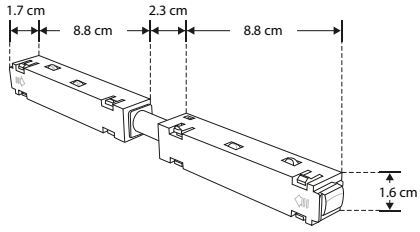

200 W máx

48 V cc

IP 20

RIELES

nuevo

[Cople lineal 180°] **ILUCOMAG180EMP**

Material	Acero
Descripción	Cople lineal 180° para rieles magnéticos modelos ILUTMAG6246EMP e ILUTMAG6246ETRIM
Incluye	Incluye 2 barras metálicas

NOTA: Para hacer uniones con rieles de empotrar modelos ILUTMAG6246EMP e ILUTMAG6246ETRIM

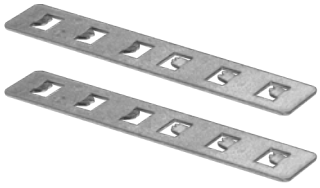

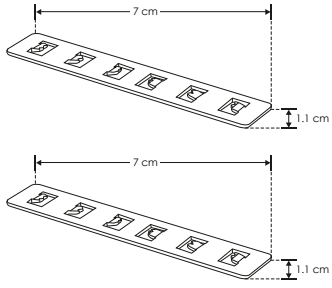

IP 20

nuevo

ILUCOMAG180SS [Cople lineal 180°]

Material	Acero
Descripción	Cople lineal 180° para rieles magnéticos modelos ILUTMAG2624SS e ILUTMAG2651SS
Incluye	Incluye barra metálica y tornillos de fijación

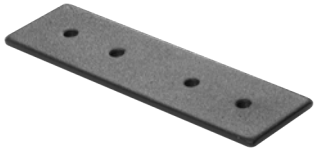

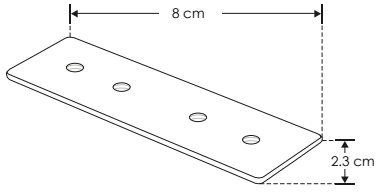

IP 20

Ilumileds S.A. de C. V e Ingeniería electrodigital, audio, video, iluminación S.A de C.V. se reserva el derecho de modificar la información sin previo aviso y no se hace responsable por errores u omisiones en este documento.

LINEA PROFESIONAL

nuevo

ILUPS48V100W

[100 W]

Material	Aluminio
Funciones	Fuente de poder con voltaje de salida constante para Riel Magnético
Voltaje de operación	48 V cc
Alimentación	100 - 265 V ca
Potencia de salida	100 W
Carga máxima	80 W
Eficiencia	80%

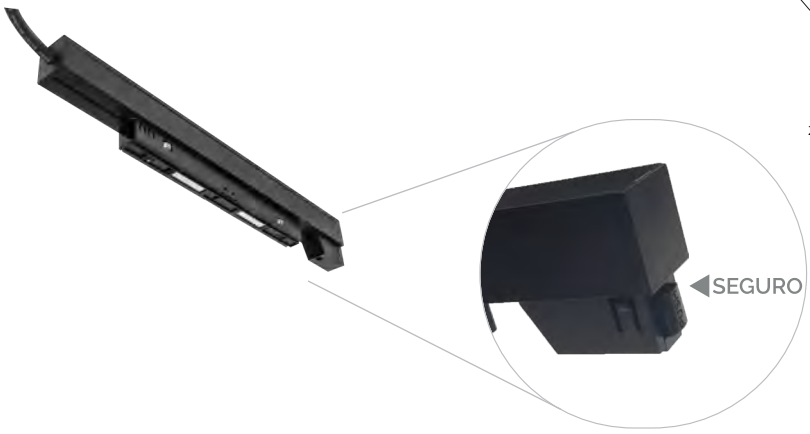

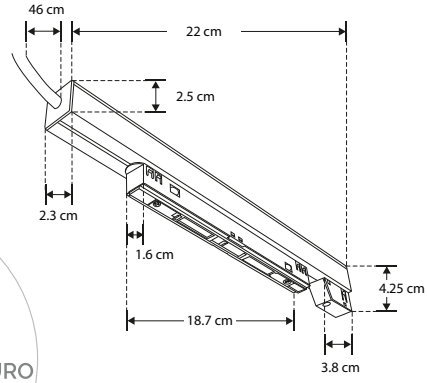

100 W
100-265
IP 66
48 V cc SALIDA

NOM

nuevo

[200 W]

ILUPS48V200W

Material	Aluminio
Funciones	Fuente de poder con voltaje de salida constante para Riel Magnético
Voltaje de operación	48 V cc
Alimentación	100 - 265 V ca
Potencia de salida	200 W
Carga máxima	160 W
Eficiencia	80%

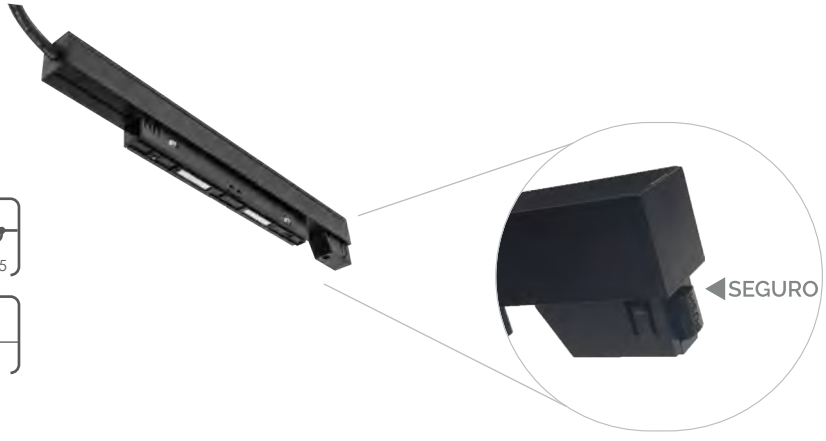

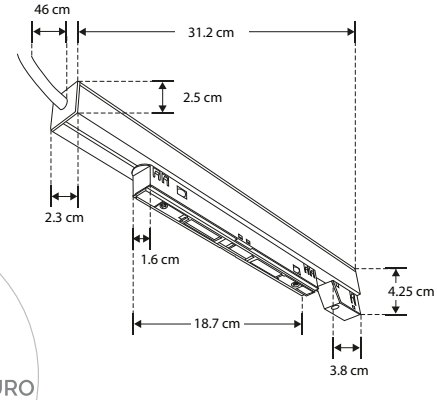

200 W
100-265
IP 66
48 V cc SALIDA

NOM

 Ilumileds S.A. de C. V e Ingeniería electrodigital, audio, video, iluminación S.A de C.V. se reserva el derecho de modificar la información sin previo aviso y no se hace responsable por errores u omisiones en este documento.

nuevo

ILUDA5EN1100W48

[100 W]

Material	Acero / Cubierta rejilla multiperforada
Funciones	Fuente de poder atenuable para riel magnético, voltaje constante 48 Vcc compatibles con 5 modos de atenuación: TRIAC, 0-10V, 1-10V, PWM y Potenciómetro
Voltaje de operación	48 V cc
Alimentación	110 - 130 V ca
Potencia de salida	100 W
Carga máxima	80 W
Eficiencia	80%

NOTA: Consulte la compatibilidad del dimmer (atenuador a utilizar).

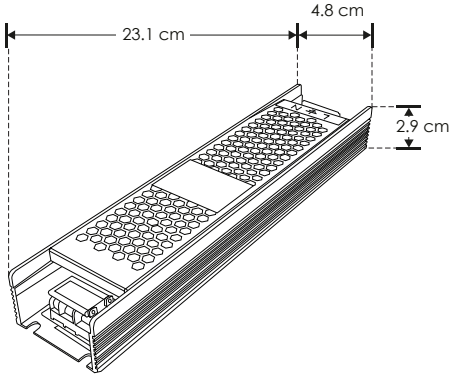

100 W
110-130
IP 20
48 V cc SALIDA
atenuable
NOM

nuevo

[200 W] **ILUDA5EN1200W48**

Material	Acero / Cubierta rejilla multiperforada
Funciones	Fuente de poder atenuable para riel magnético, voltaje constante 48 Vcc compatibles con 5 modos de atenuación: TRIAC, 0-10V, 1-10V, PWM y Potenciómetro
Voltaje de operación	48 V cc
Alimentación	110 - 130 V ca
Potencia de salida	200 W
Carga máxima	160 W
Eficiencia	80%

NOTA: Consulte la compatibilidad del dimmer (atenuador a utilizar).

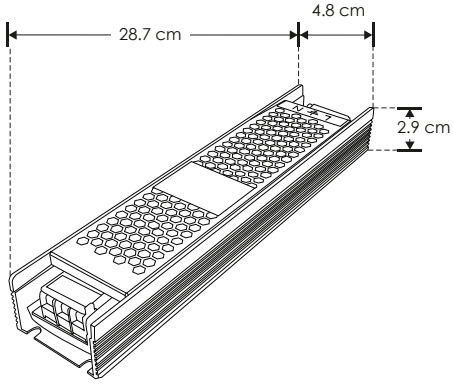

200 W
atenuable
48 V cc SALIDA
110-130
IP 20
NOM

Ilumileds S.A. de C. V e Ingeniería electrodigital, audio, video, iluminación S.A de C.V. se reserva el derecho de modificar la información sin previo aviso y no se hace responsable por errores u omisiones en este documento.

 Ilumileds S.A. de C. V e Ingeniería electrodigital, audio, video, iluminación S.A de C.V. se reserva el derecho de modificar la información sin previo aviso y no se hace responsable por errores u omisiones en este documento.

nuevo

KITSOBMAGSS

[Soportes para sobreponer]

Características	Kit de 2 soportes para sobreponer rieles magnéticos modelos ILUTMAG2624SS e ILUTMAG2651SS

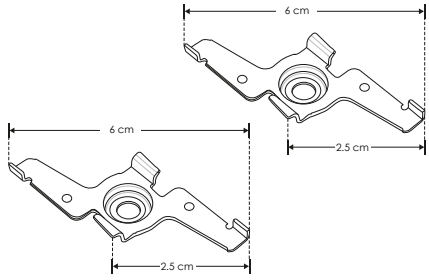

IP 20

nuevo

[Suspensión para Riel]

KITSUSPMAG

Características	Kit de suspensión para riel magnético
Incluye	1 barra ajustable de 0.5 – 1m de largo, canope, base de sujeción, barra metálica, 5 tornillos, rondana de presión, base cilíndrica y kit de pijas y taquetes

NOTA: Compatible con modelos ILUTMAG2624SS e ILUTMAG2651SS

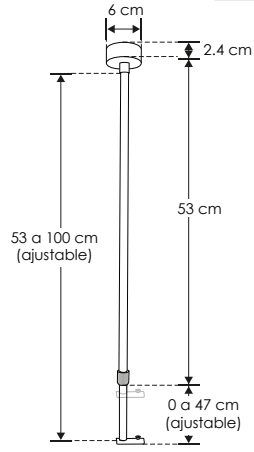

Ilumileds S.A. de C. V e Ingeniería electrodigital, audio, video, iluminación S.A de C.V. se reserva el derecho de modificar la información sin previo aviso y no se hace responsable por errores u omisiones en este documento.

RIEL MAGNÉTICO PARA EMPOTRAR ACABADO NEGRO

ACCESORIOS SE VENDEN POR SEPARADO

[ILUCOMAGHOREMP]
[ILUCOMAGVEREMP]
[ILUCOPMAG180]
[ILUCOPMAGCAB]
[ILUCOPMAGMMCAB]
[ILUCOPMAGMMCABS]
[ILUPS48V100W]
[ILUPS48V200W]
[ILUDA5EN1100W48]
[ILUDA5EN1200W48]

SISTEMA DE RIEL MAGNÉTICO PARA EMPOTRAR EN MADERA O TABLAROCA.

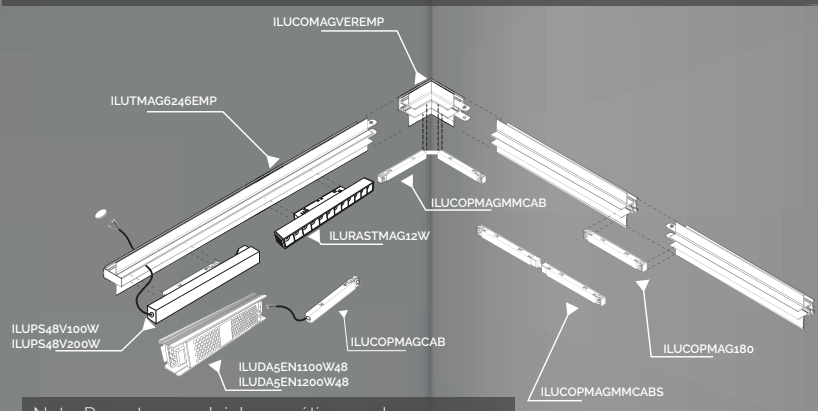

Nota: Para atenuar el riel magnético use la fuente de poder ILUDA5EN1100W48 o ILUDA5EN1200W48 con el cople ILUCOPMAGCAB (La fuente de poder atenuable queda externa/remota)

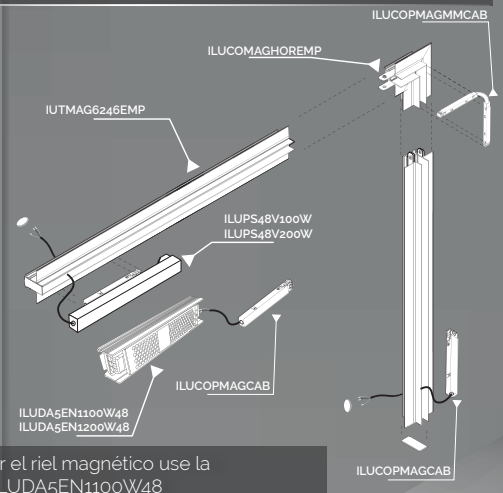

Nota: Para atenuar el riel magnético use la fuente de poder ILUDA5EN1100W48 o ILUDA5EN1200W48 con el cople ILUCOPMAGCAB (La fuente de poder atenuable queda externa/remota)

SISTEMA DE RIEL MAGNÉTICO ILUTMAG6246EMP

RIEL MAGNÉTICO PARA EMPOTRAR ACABADO NEGRO

ACCESORIOS SE VENDEN POR SEPARADO

[ILUCOMAGHORTRIM]
[ILUCOMAGVERTRIM]
[ILUCOPMAG180]
[ILUCOPMAGCAB]
[ILUCOPMAGMMCAB]
[ILUCOPMAGMMCABS]
[ILUPS48V100W]
[ILUPS48V200W]
[ILUDA5EN1100W48]
[ILUDA5EN1200W48]

SISTEMA PARA EMPOTRAR EN MADERA TERMINADO LAMINADO.

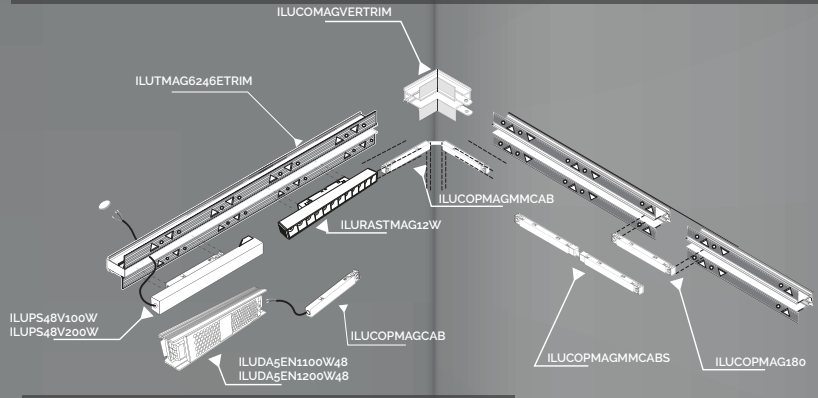

Nota: Para atenuar el riel magnético use la fuente de poder ILUDA5EN1100W48 o ILUDA5EN1200W48 con el cople ILUCOPMAGCAB (La fuente de poder atenuable queda externa/remota)

Nota: Para atenuar el riel magnético use la fuente de poder ILUDA5EN1100W48 o ILUDA5EN1200W48 con el cople ILUCOPMAGCAB (La fuente de poder atenuable queda externa/remota)

SISTEMA DE RIEL MAGNÉTICO ILUTMAG6246ETRIM

 Ilumileds S.A. de C. V e Ingeniería electrodigital, audio, video, iluminación S.A de C.V. se reserva el derecho de modificar la información sin previo aviso y no se hace responsable por errores u omisiones en este documento.

SISTEMA DE RIEL MAGNÉTICO
ILUTMAG2624SS

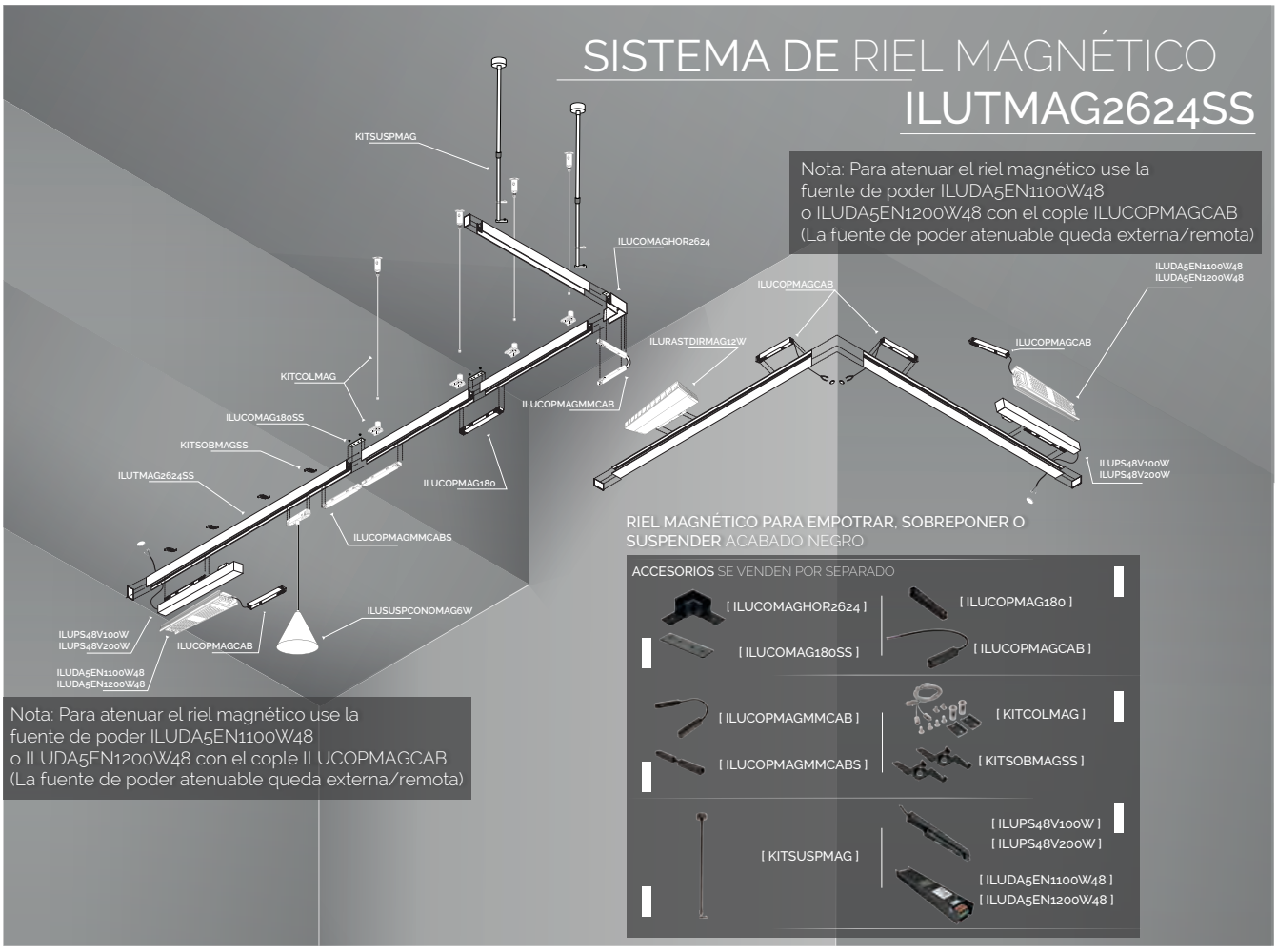

SISTEMA DE RIEL MAGNÉTICO
ILUTMAG2651SS

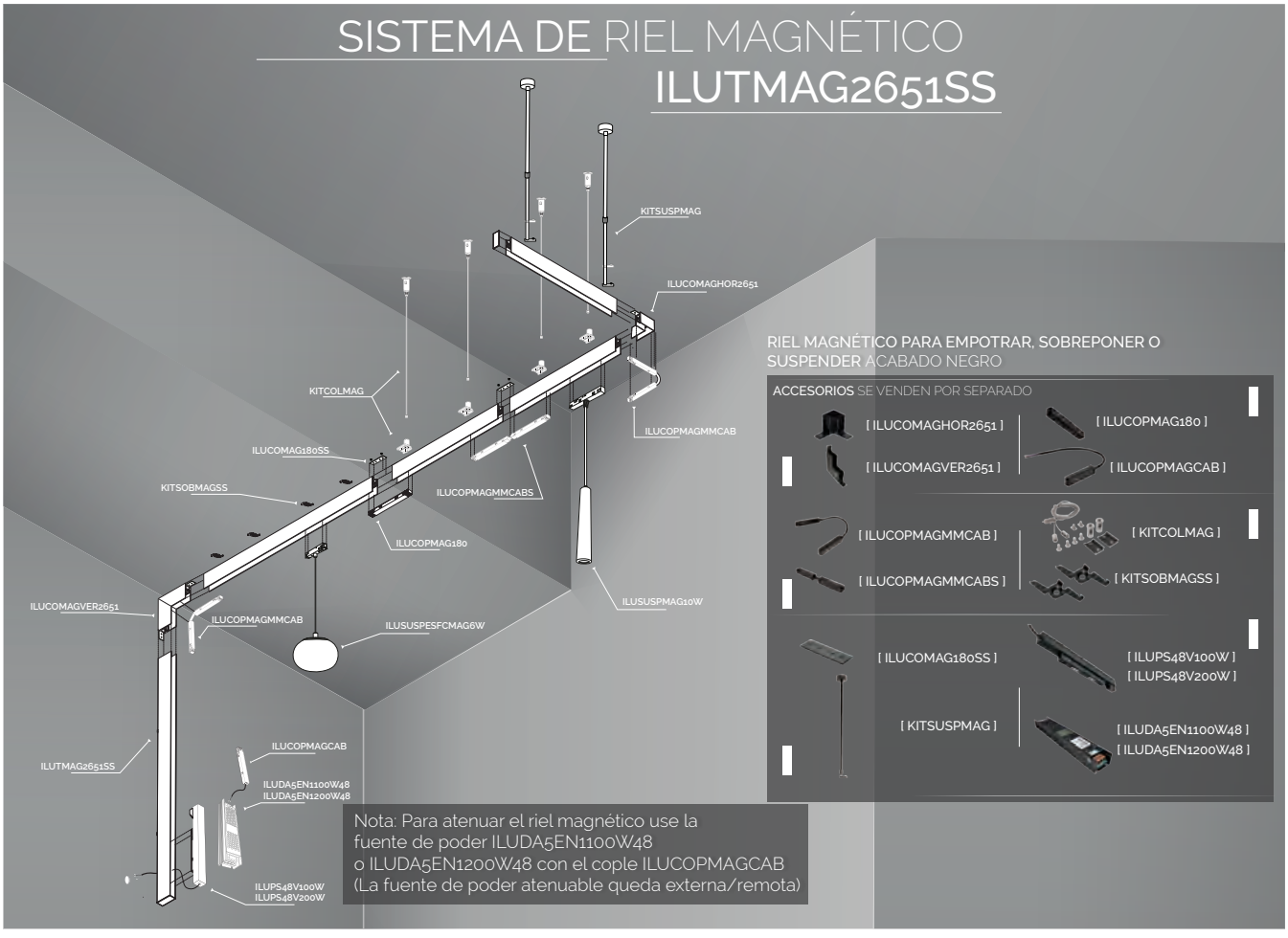

Ilumileds S.A. de C. V e Ingeniería electrodigital, audio, video, iluminación S.A de C.V. se reserva el derecho de modificar la información sin previo aviso y no se hace responsable por errores u omisiones en este documento.

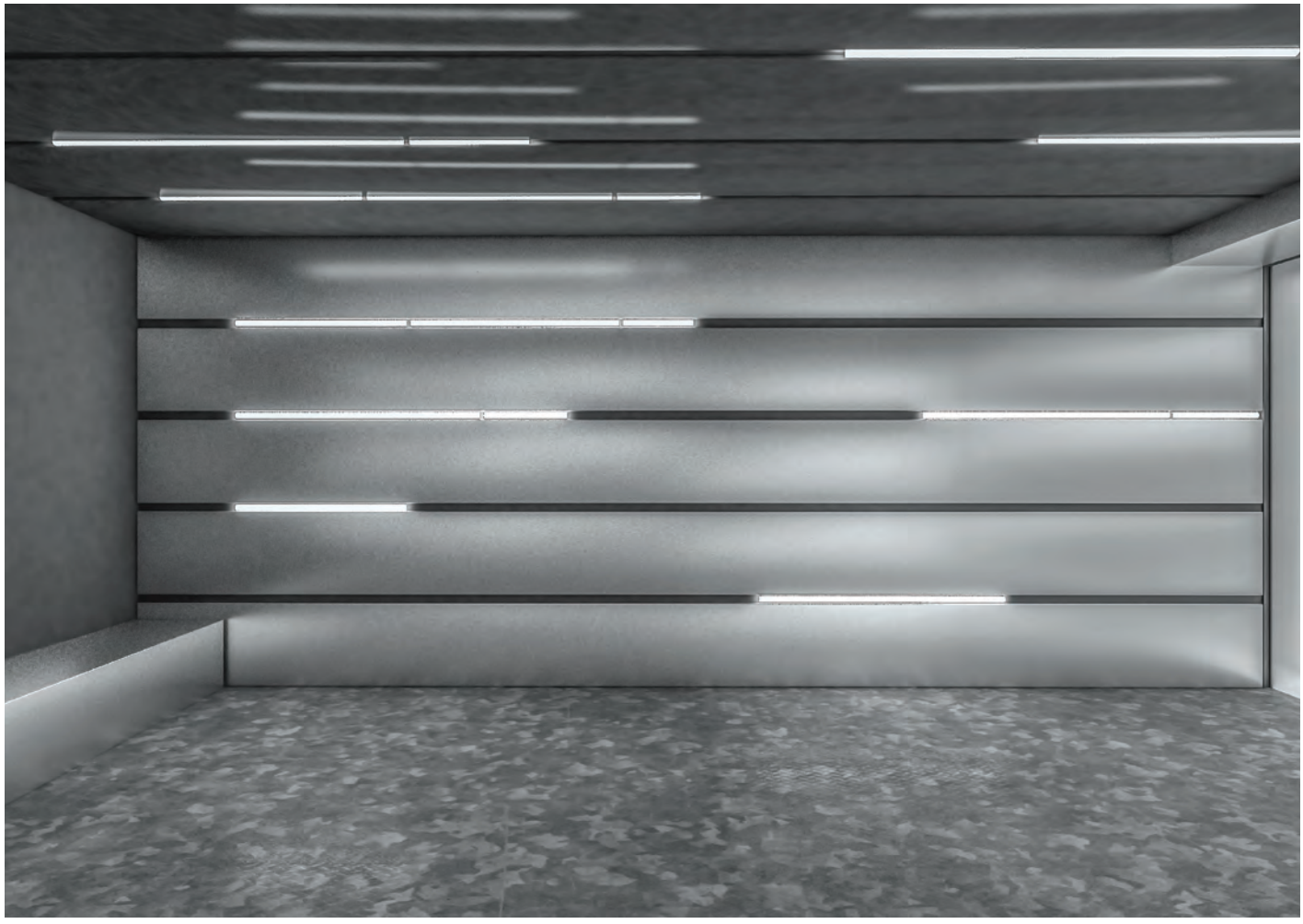

 Ilumileds S.A. de C. V e Ingeniería electrodigital, audio, video, iluminación S.A de C.V. se reserva el derecho de modificar la información sin previo aviso y no se hace responsable por errores u omisiones en este documento.

nuevo

ILUSUSPESFMAG6W

[Acabado negro (Blanco cálido)]

LINEA PROFESIONAL

Material	Aluminio acabado negro y cubierta de policarbonato
Base	Riel magnético
Lámpara	Luminario de LED para suspender en riel magnético
Ángulo de apertura	120°
Color de luz	Blanco cálido
Alimentación	48 V cc
Potencia	6 W

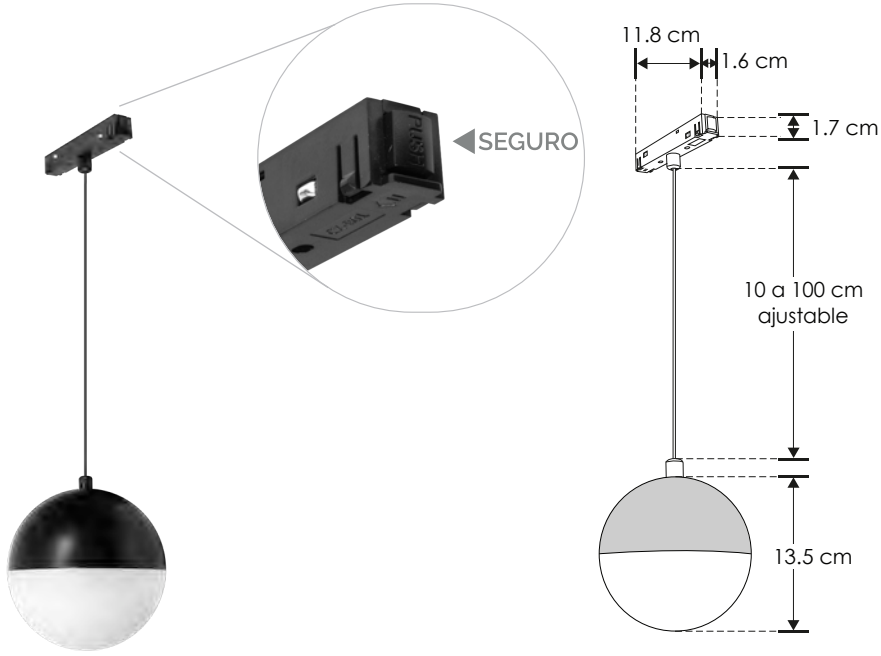

6 W | FL 210 lúmenes Blanco cálido | IP 20 | 48 V cc | 3 000 K Blanco cálido | 120° | CRI 90 | 2-3 step MACADAM

NOM

RIELES

RIEL MAGNÉTICO

LINEA PROFESIONAL

nuevo

[Acabado negro (Blanco cálido)]

ILUSUSPCONOMAG6W

Material	Aluminio acabado negro
Base	Riel magnético
Lámpara	Luminario de LED para suspender en riel magnético
Ángulo de apertura	24°
Color de luz	Blanco cálido
Alimentación	48 V cc
Potencia	6 W

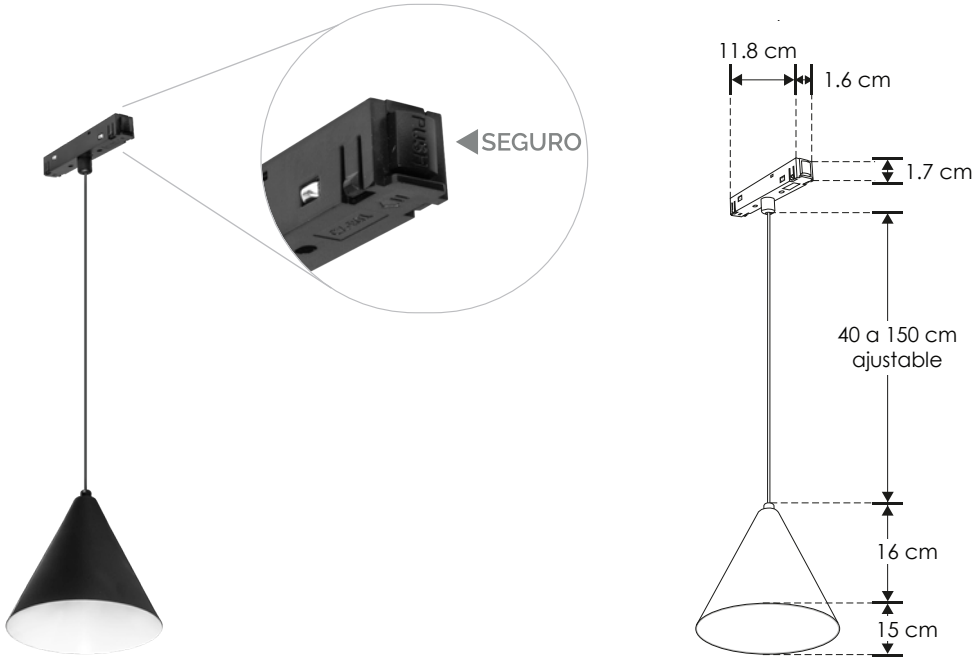

6 W | FL 210 lúmenes Blanco cálido | IP 20 | 48 V cc | 3 000 K Blanco cálido | 24° | CRI 90 | 2-3 step MACADAM

NOM

Ilumileds S.A. de C. V e Ingeniería electrodigital, audio, video, iluminación S.A de C.V. se reserva el derecho de modificar la información sin previo aviso y no se hace responsable por errores u omisiones en este documento.

nuevo

ILUSUSPESFCMAG6W

[Acabado negro (Blanco cálido)]

LINEA PROFESIONAL

Material	Base de aluminio / cubierta de cristal
Base	Riel magnético
Lámpara	Luminario de LED para suspender en riel magnético
Ángulo de apertura	120°
Color de luz	Blanco cálido
Alimentación	48 V cc
Potencia	6 W

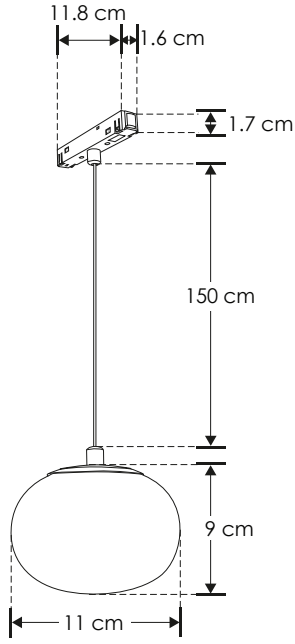

6 W | FL 210 lúmenes Blanco cálido | IP 20 | 48 V cc | 3 000 K Blanco cálido | 120° | CRI 90 | 2-3 step MACADAM | NOM

RIEL MAGNÉTICO

LINEA PROFESIONAL

nuevo

[Acabado negro (Blanco cálido)]

ILUSUSPMAG6W

Material	Aluminio acabado negro
Base	Riel magnético
Lámpara	Luminario de LED para suspender en riel magnético
Ángulo de apertura	24°
Color de luz	Blanco cálido
Alimentación	48 V cc
Potencia	6 W

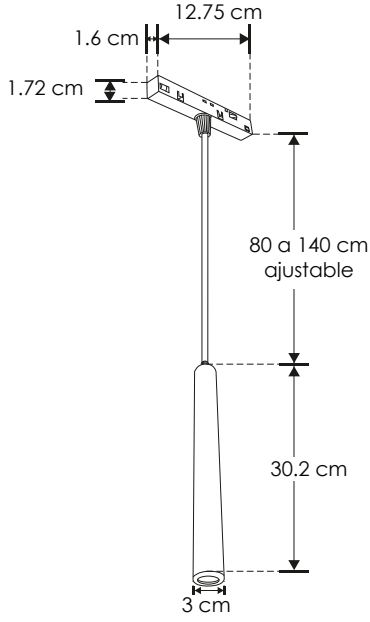

6 W | FL 450 lúmenes Blanco cálido | IP 20 | 48 V cc | 3 000 K Blanco cálido | 24° | CRI 90 | 2-3 step MACADAM | NOM | IES Archivo Fotométrico

 Ilumileds S.A. de C. V e Ingeniería electrodigital, audio, video, iluminación S.A de C.V. se reserva el derecho de modificar la información sin previo aviso y no se hace responsable por errores u omisiones en este documento.

nuevo

ILUSUSPMAG10W [Acabado negro (Blanco cálido)]

LINEA PROFESIONAL

Material	Aluminio acabado negro
Base	Riel magnético
Lámpara	Luminario de LED para suspender en riel magnético
Ángulo de apertura	24°
Color de luz	Blanco cálido
Alimentación	48 V cc
Potencia	10 W

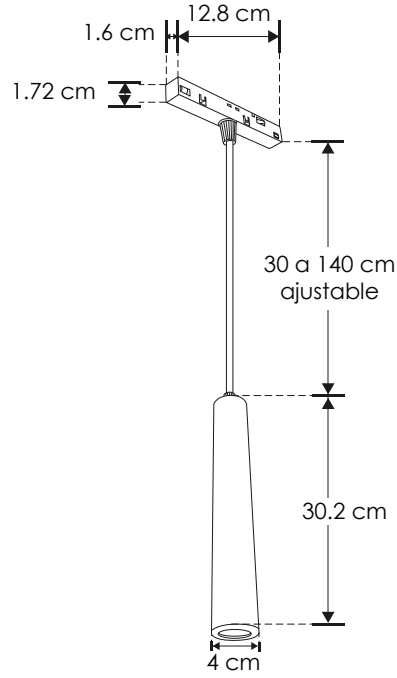

10 W | FL 750 lúmenes Blanco cálido | IP 20 | 48 V cc | 3 000 K Blanco cálido | 24° | CRI 90 | 2-3 step MACADAM | NOM | IES Archivo Fotométrico

RIELES

RIEL MAGNÉTICO

LINEA PROFESIONAL

nuevo

[Acabado negro (Blanco cálido)] **ILUWWMAG10W**

Material	Aluminio acabado negro
Base	Riel magnético
Lámpara	Luminario de LED tipo flood para riel magnético
Ángulo de apertura	120°
Color de luz	Blanco cálido
Alimentación	48 V cc
Potencia	10 W

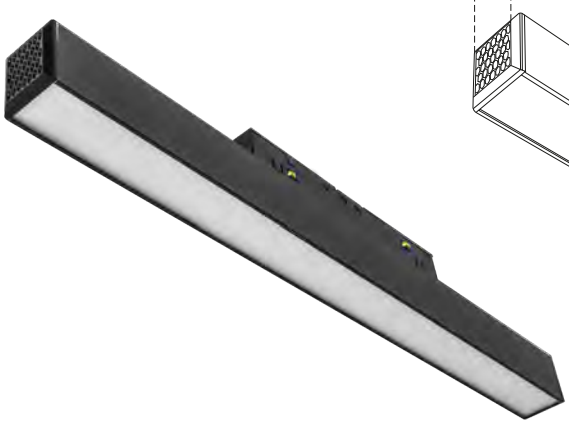

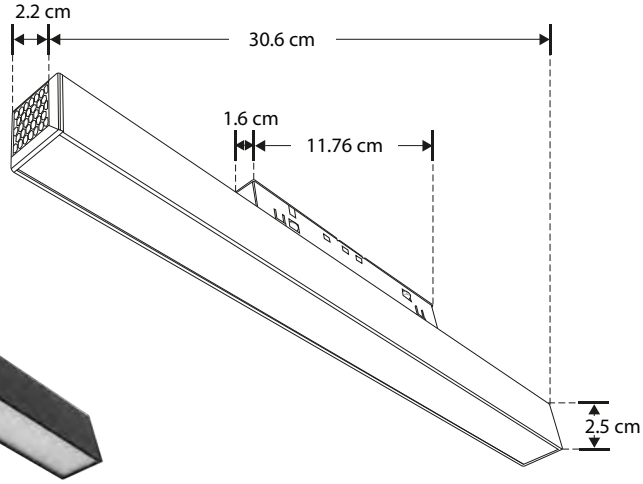

10 W | FL 350 lúmenes Blanco cálido | IP 20 | 48 V cc | 3 000 K Blanco cálido | 120° | CRI 90 | 2-3 step MACADAM | NOM | IES Archivo Fotométrico

Ilumileds S.A. de C. V e Ingeniería electrodigital, audio, video, iluminación S.A de C.V. se reserva el derecho de modificar la información sin previo aviso y no se hace responsable por errores u omisiones en este documento.

nuevo

ILUWWMAG20W

[Acabado negro (Blanco cálido)]

LINEA PROFESIONAL

Material	Aluminio acabado negro
Base	Riel magnético
Lámpara	Luminario de LED tipo flood para riel magnético
Ángulo de apertura	120°
Color de luz	Blanco cálido
Alimentación	48 V cc
Potencia	20 W

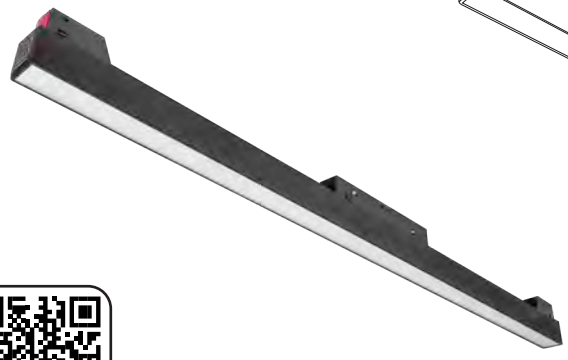

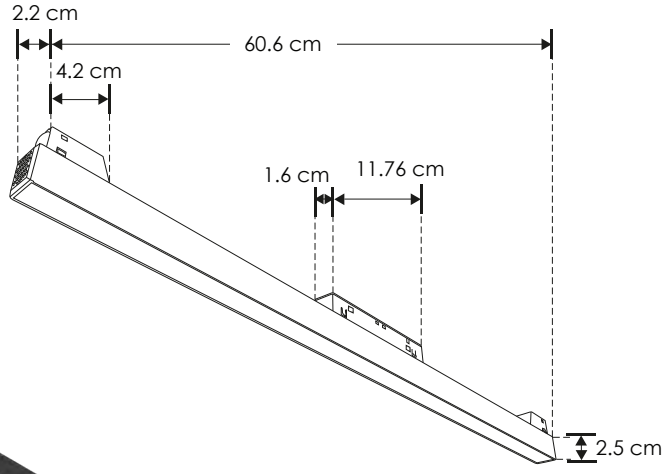

20 W | FL 700 lúmenes Blanco cálido | IP 20 | 48 V cc | 3 000 K Blanco cálido | 120° | CRI 90 | 2-3 step MACADAM | NOM | IES Archivo Fotométrico

RIEL MAGNÉTICO

LINEA PROFESIONAL

nuevo

[Acabado negro (Blanco cálido)]

ILURASTMAG12W

Material	Aluminio acabado negro
Base	Riel magnético
Lámpara	Luminario de LED tipo raster fijo para riel magnético
Ángulo de apertura	24°
Color de luz	Blanco cálido
Alimentación	48 V cc
Potencia	12 W

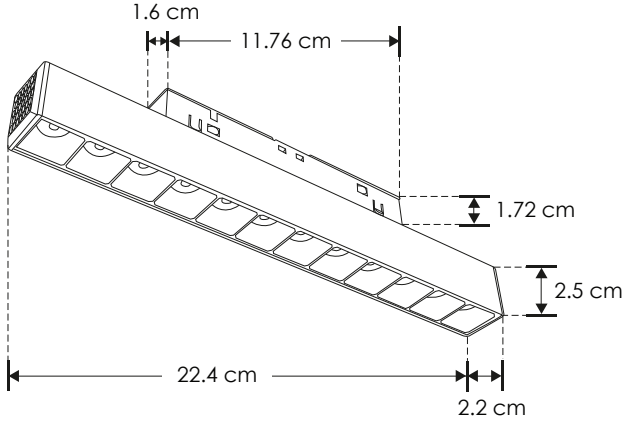

12 W | FL 900 lúmenes Blanco cálido | IP 20 | 48 V cc | 3 000 K Blanco cálido | 24° | CRI 90 | 2-3 step MACADAM | NOM | IES Archivo Fotométrico

 Ilumileds S.A. de C. V e Ingeniería electrodigital, audio, video, iluminación S.A de C.V. se reserva el derecho de modificar la información sin previo aviso y no se hace responsable por errores u omisiones en este documento.

Ilumileds S.A. de C. V e Ingeniería electrodigital, audio, video, iluminación S.A de C.V. se reserva el derecho de modificar la información sin previo aviso y no se hace responsable por errores u omisiones en este documento.

nuevo

ILURASTMAG18W

[Acabado negro (Blanco cálido)]

LINEA PROFESIONAL

Material	Aluminio acabado negro
Base	Riel magnético
Lámpara	Luminario de LED tipo raster fijo para riel magnético
Ángulo de apertura	24°
Color de luz	Blanco cálido
Alimentación	48 V cc
Potencia	18 W

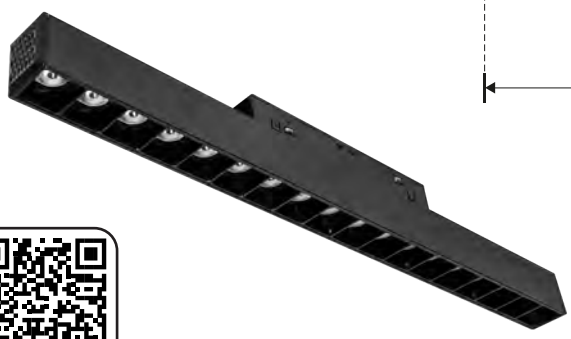

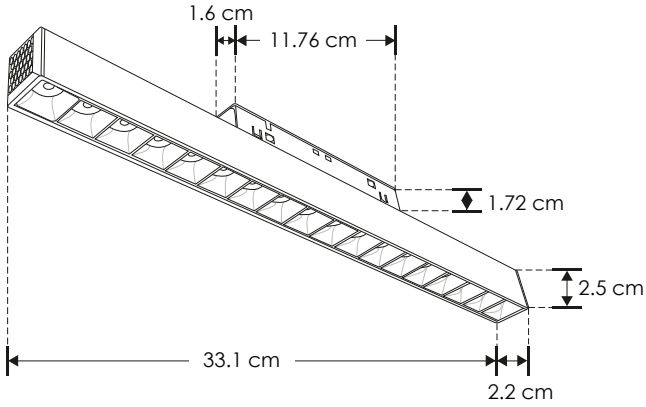

18 W | FL 1 350 lúmenes Blanco cálido | IP 20 | 48 V cc | 3 000 K Blanco cálido | 24° | CRI 90 | 2-3 step MACADAM | NOM | IES Archivo Fotométrico

RIEL MAGNÉTICO

LINEA PROFESIONAL

nuevo

[Acabado negro (Blanco cálido)]

ILURASTMAG24W

Material	Aluminio acabado negro
Base	Riel magnético
Lámpara	Luminario de LED tipo raster fijo para riel magnético
Ángulo de apertura	24°
Color de luz	Blanco cálido
Alimentación	48 V cc
Potencia	24 W

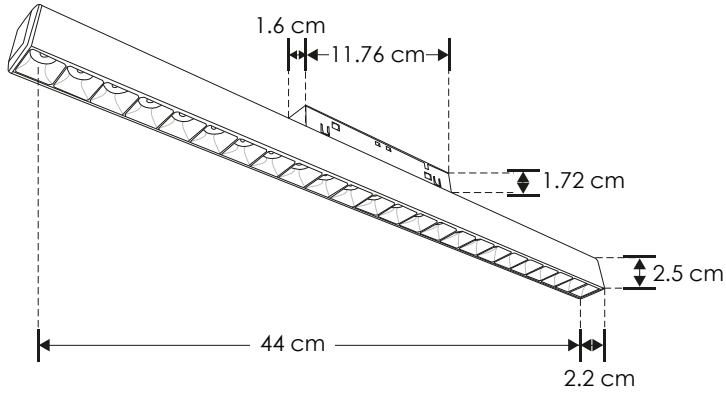

24 W | FL 1 800 lúmenes Blanco cálido | IP 20 | 48 V cc | 3 000 K Blanco cálido | 24° | CRI 90 | 2-3 step MACADAM | NOM | IES Archivo Fotométrico

 Ilumileds S.A. de C. V e Ingeniería electrodigital, audio, video, iluminación S.A de C.V. se reserva el derecho de modificar la información sin previo aviso y no se hace responsable por errores u omisiones en este documento.

nuevo

ILURASTDIRMAG6W [Acabado negro (Blanco cálido)]

LINEA PROFESIONAL

Material	Aluminio acabado negro
Base	Riel magnético
Lámpara	Luminario de LED tipo raster dirigible para riel magnético
Ángulo de apertura	24°
Color de luz	Blanco cálido
Alimentación	48 V cc
Potencia	6 W

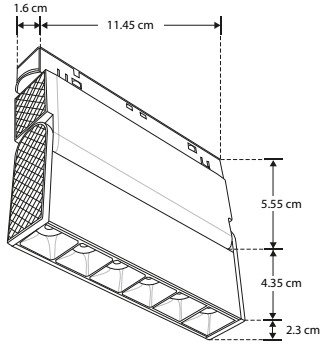

6 W | FL 450 lúmenes Blanco cálido | IP 20 | 48 V cc | 3 000 K Blanco cálido | 24° | CRI 90 | 2-3 step MACADAM | NOM | IES Archivo Fotométrico

RIEL MAGNÉTICO

LINEA PROFESIONAL

nuevo

ILURASTDIRMAG12W [Acabado negro (Blanco cálido)]

Material	Aluminio acabado negro
Base	Riel magnético
Lámpara	Luminario de LED tipo raster dirigible para riel magnético
Ángulo de apertura	24°
Color de luz	Blanco cálido
Alimentación	48 V cc
Potencia	12 W

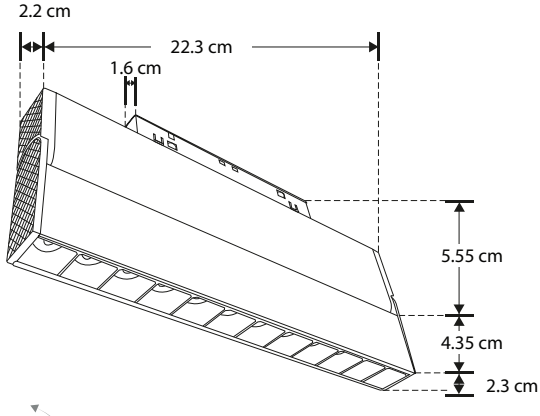

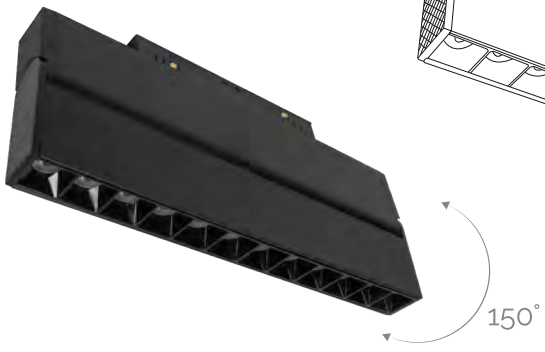

12 W | FL 900 lúmenes Blanco cálido | IP 20 | 48 V cc | 3 000 K Blanco cálido | 24° | CRI 90 | 2-3 step MACADAM | NOM | IES Archivo Fotométrico

Ilumileds S.A. de C. V e Ingeniería electrodigital, audio, video, iluminación S.A de C.V. se reserva el derecho de modificar la información sin previo aviso y no se hace responsable por errores u omisiones en este documento.

nuevo

ILUSPOTFOCMAG7W [Acabado negro (Blanco cálido)]

LINEA PROFESIONAL

Material	Aluminio acabado negro
Base	Riel magnético
Lámpara	Luminario de LED con óptica ajustable para riel magnético
Ángulo de apertura	15 a 50° (Ajustable)
Color de luz	Blanco cálido
Alimentación	48 V cc
Potencia	7 W

7 W | FL 525 lúmenes Blanco cálido | IP 20 | 48 V cc | 3 000 K Blanco cálido | 15° a 50° | CRI 90 | 2-3 step MACADAM | NOM | IES Archivo Fotométrico

RIEL MAGNÉTICO

LINEA PROFESIONAL

nuevo

[Acabado negro (Blanco cálido)] **ILUSPOTDIRMAG7W**

Material	Aluminio acabado negro
Base	Riel magnético
Lámpara	Luminario de LED tipo spot dirigible para riel magnético
Ángulo de apertura	24°
Color de luz	Blanco cálido
Alimentación	48 V cc
Potencia	7 W

7 W | FL 560 lúmenes Blanco cálido | IP 20 | 48 V cc | 3 000 K Blanco cálido | 24° | CRI 90 | 2-3 step MACADAM | NOM | IES Archivo Fotométrico

 Ilumileds S.A. de C. V e Ingeniería electrodigital, audio, video, iluminación S.A de C.V. se reserva el derecho de modificar la información sin previo aviso y no se hace responsable por errores u omisiones en este documento.

nuevo

ILUSPOTDIRMAG10W

[Acabado negro (Blanco cálido)]

LINEA PROFESIONAL

Material	Aluminio acabado negro
Base	Riel magnético
Lámpara	Luminario de LED tipo spot dirigible para riel magnético
Ángulo de apertura	24°
Color de luz	Blanco cálido
Alimentación	48 V cc
Potencia	10 W

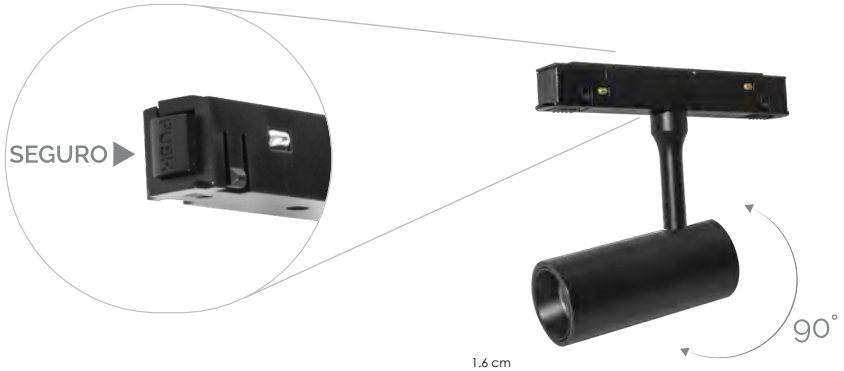

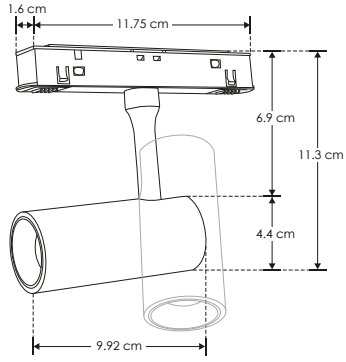

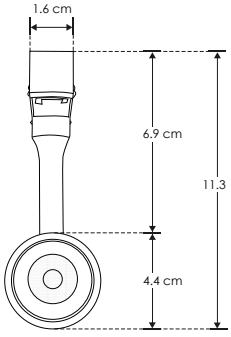

10 W | FL 800 lúmenes Blanco cálido | IP 20 | 48 V cc | 3 000 K Blanco cálido | 24° | CRI 90 | 2-3 step MACADAM | NOM | IES Archivo Fotométrico

RIEL MAGNÉTICO

LINEA PROFESIONAL

nuevo

[Acabado negro (Blanco cálido)]

ILUSPOTDIRMAG15W

Material	Aluminio acabado negro
Base	Riel magnético
Lámpara	Luminario de LED tipo spot dirigible para riel magnético
Ángulo de apertura	24°
Color de luz	Blanco cálido
Alimentación	48 V cc
Potencia	15 W

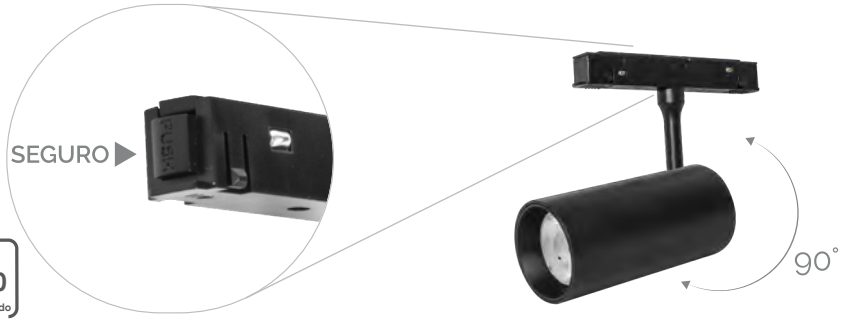

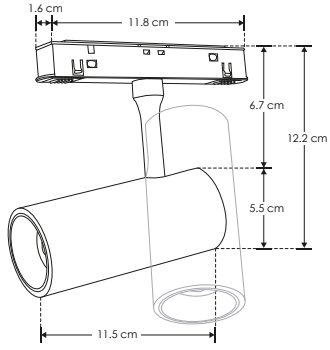

15 W | FL 1200 lúmenes Blanco cálido | IP 20 | 48 V cc | 3 000 K Blanco cálido | 24° | CRI 90 | 2-3 step MACADAM | NOM | IES Archivo Fotométrico

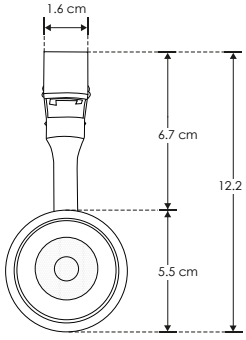

iLumileds® / ilumileds.com.mx

Ilumileds S.A. de C. V e Ingeniería electrodigital, audio, video, iluminación S.A de C.V. se reserva el derecho de modificar la información sin previo aviso y no se hace responsable por errores u omisiones en este documento.

RIEL ELECTRIFICADO

Ilumileds S.A. de C. V e Ingeniería electrodigital, audio, video, iluminación S.A de C.V. se reserva el derecho de modificar la información sin previo aviso y no se hace responsable por errores u omisiones en este documento.

ILUTRAC1MTLAB [Acabado negro]

ILUTRAC1MTLAW [Acabado blanco]

Material	Aluminio acabado blanco / negro
Funciones	Riel electrificado de 97.3 cm de longitud, 1 circuito, incluye tapa inicial y final
Alimentación	85 - 265 V ca 20 A máx.

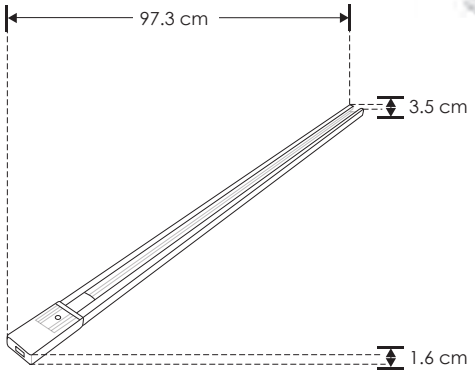

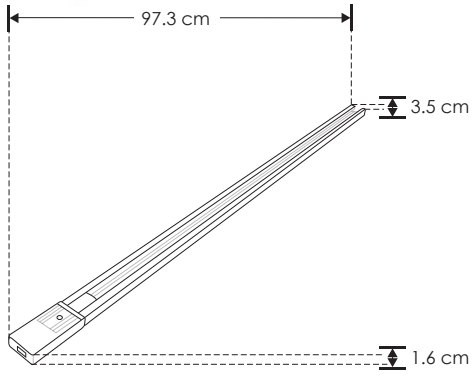

85-265 IP 20

RIEL ELECTRIFICADO

Material	Aluminio acabado blanco / negro
Funciones	Riel electrificado de 197.5 cm de longitud, 1 circuito, incluye tapa inicial y final
Alimentación	85 - 265 V ca 20 A máx.

[Acabado negro] **ILUTRAC2MTLAB**

[Acabado blanco] **ILUTRAC2MTLAW**

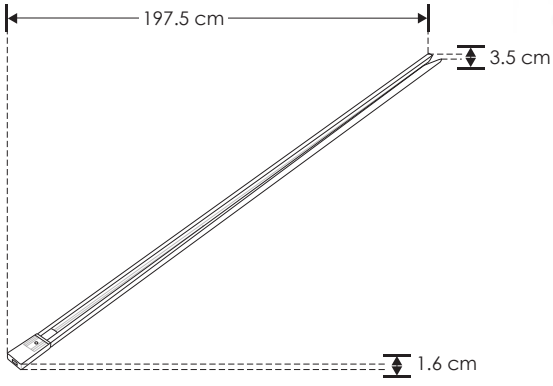

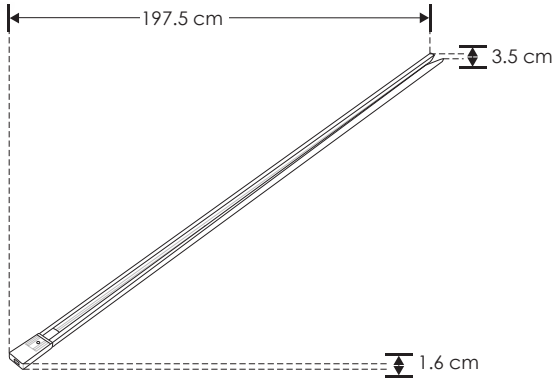

85-265 IP 20

Ilumileds S.A. de C. V e Ingeniería electrodigital, audio, video, iluminación S.A de C.V. se reserva el derecho de modificar la información sin previo aviso y no se hace responsable por errores u omisiones en este documento.

iE nuevo

ILUCOPLEXRIELB [Acabado negro]

ILUCOPLEXRIELW [Acabado blanco]

Características	Cople en forma de X para riel electrificado 1 circuito, terminado blanco / negro
Alimentación	85-265 V ca 20 A máx.

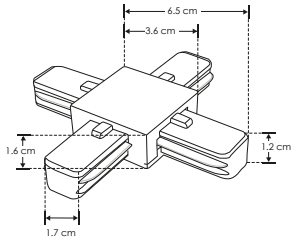

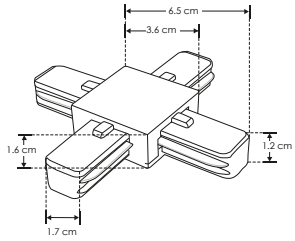

85-265 IP 20

iE nuevo

Características	Cople 90° para riel electrificado 1 circuito, terminado blanco / negro
Alimentación	85-265 V ca 20 A máx.

[Acabado negro] **ILUCOPLE90RIELB**

[Acabado blanco] **ILUCOPLE90RIELW**

85-265 IP 20

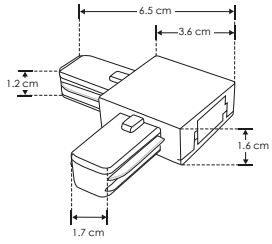

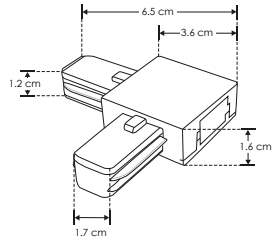

iE nuevo

ILUCOPLETRIELB [Acabado negro]

ILUCOPLETRIELW [Acabado blanco]

Características	Cople en forma de T para riel electrificado 1 circuito, terminado blanco / negro
Alimentación	85-265 V ca 20 A máx.

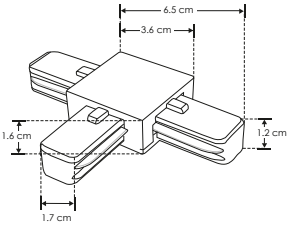

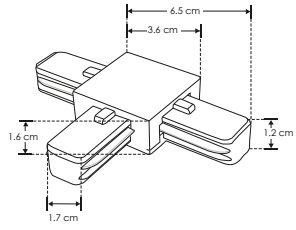

85-265 IP 20

iE

Características	Cople 180° para riel electrificado 1 circuito, terminado blanco / negro
Alimentación	85-265 V ca 20 A máx.

[Acabado negro] **ILUCOPLETLARIELB**

[Acabado blanco] **ILUCOPLETLARIELW**

85-265 IP 20

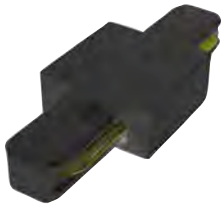

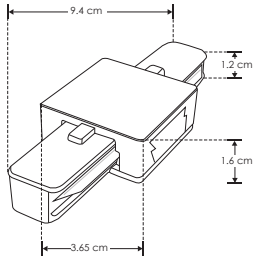

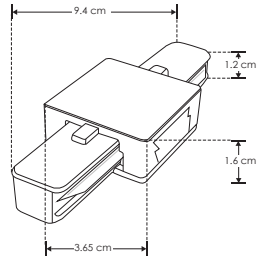

 Ilumileds S.A. de C. V e Ingeniería electrodigital, audio, video, iluminación S.A de C.V. se reserva el derecho de modificar la información sin previo aviso y no se hace responsable por errores u omisiones en este documento.

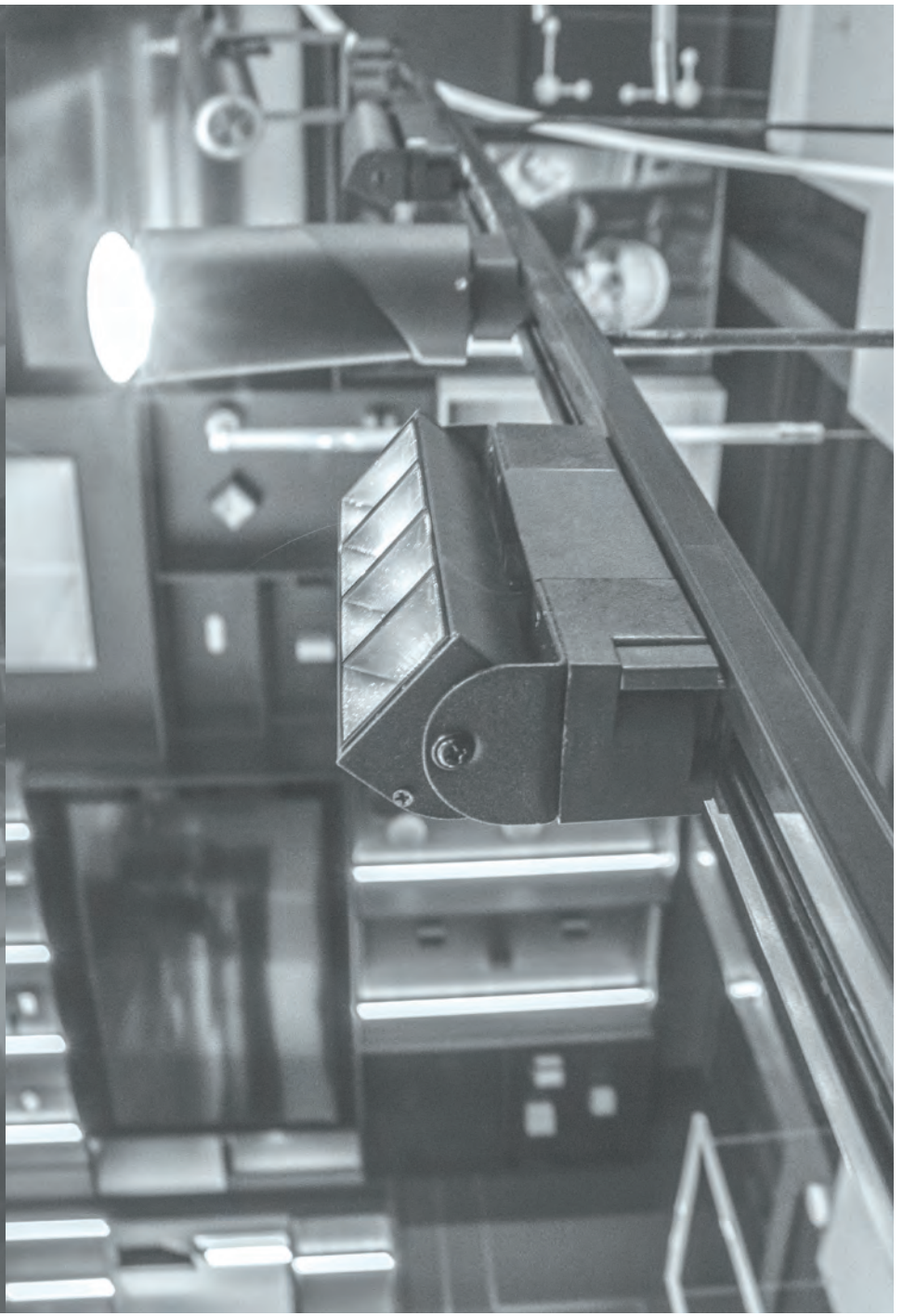

Ilumileds S.A. de C. V e Ingeniería electrodigital, audio, video, iluminación S.A de C.V. se reserva el derecho de modificar la información sin previo aviso y no se hace responsable por errores u omisiones en este documento.

nuevo

ILUTFLOOD20WWWB [Acabado negro (Blanco cálido)]

ILUTFLOOD20WNWB [Acabado negro (Blanco neutro)]

LINEA PROFESIONAL

Material	Aluminio acabado negro
Base	Riel electrificado
Lámpara	Luminario de LED tipo flood para riel electrificado
Ángulo de apertura	120°
Color de luz	Blanco cálido / Blanco neutro
Alimentación	110-240 V ca
Potencia	20 W

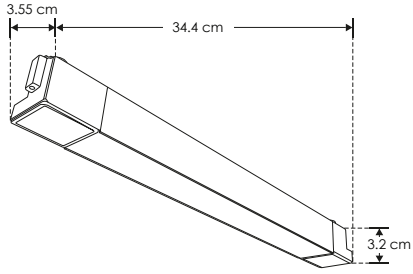

IES Archivo Fotométrico | IP 20 | 110-240 | 4 100 K Blanco neutro | 120° | 3 000 K Blanco cálido | FL 1 600 lúmenes Blanco neutro | FL 1 500 lúmenes Blanco cálido | NOM | 20 W | CRI 90 | 2-3 step MACADAM

RIEL ELECTRIFICADO

LINEA PROFESIONAL

nuevo

[Acabado negro (Blanco cálido)] **ILUTFLOOD30WWWB**

[Acabado negro (Blanco neutro)] **ILUTFLOOD30WNWB**

Material	Aluminio acabado negro
Base	Riel electrificado
Lámpara	Luminario de LED tipo flood para riel electrificado
Ángulo de apertura	120°
Color de luz	Blanco cálido / Blanco neutro
Alimentación	110-240 V ca
Potencia	30 W

IP 20 | 110-240 | IES Archivo Fotométrico | 120° | 4 100 K Blanco neutro | FL 2 400 lúmenes Blanco neutro | FL 2 250 lúmenes Blanco cálido | 3 000 K Blanco cálido | 2-3 step MACADAM | CRI 90 | 30 W | NOM

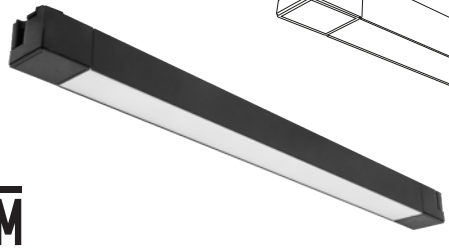

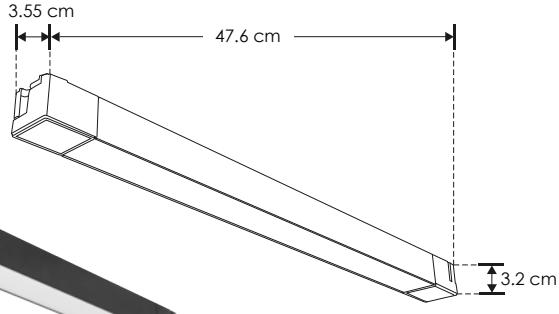

accesorios Se venden por separado.

ILUCOPLEXRIELB

ILUCOPLEXRIELW

Cople en forma de X para riel electrificado 1 circuito, terminado blanco / negro. (No incluido).
85-265 V ca 20 A máx.

ILUCOPLETRIELB

ILUCOPLETRIELW

Cople en forma de T para riel electrificado 1 circuito, terminado blanco / negro. (No incluido).
85-265 V ca 20 A máx.

ILUCOPLE90RIELB

ILUCOPLE90RIELW

Cople 90° para riel electrificado 1 circuito, terminado blanco / negro. (No incluido).
85-265 V ca 20 A máx.

ILUCOPLETLARIELB

ILUCOPLETLARIELW

Cople 180° para riel electrificado 1 circuito, terminado blanco / negro. (No incluido).
85-265 V ca 20 A máx.

ILUTRAC2MTLAB

ILUTRAC2MTLAW

Riel electrificado de 197.5 cm de longitud, 1 circuito, terminado blanco / negro. (No incluido).
85-265 V ca 20 A máx.

ILUTRAC1MTLAB

ILUTRAC1MTLAW

Riel electrificado de 97.3 cm de longitud, 1 circuito, terminado blanco / negro. (No incluido).
85-265 V ca 20 A máx.

 Ilumileds S.A. de C. V e Ingeniería electrodigital, audio, video, iluminación S.A de C.V. se reserva el derecho de modificar la información sin previo aviso y no se hace responsable por errores u omisiones en este documento.

iE

nuevo

ILUTRAST20WWWB [Acabado negro (Blanco cálido)]

ILUTRAST20WNWB [Acabado negro (Blanco neutro)]

LINEA PROFESIONAL

Material	Aluminio acabado negro
Base	Riel electrificado
Lámpara	Luminario de LED tipo raster fijo para riel electrificado
Ángulo de apertura	36°
Color de luz	Blanco cálido / Blanco neutro
Alimentación	110-240 V ca
Potencia	20 W

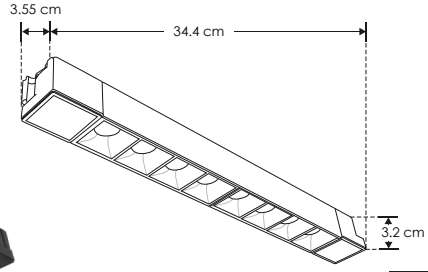

CRI 90 | 20 W | 110-240 | IES Archivo Fotométrico | IP 20 | 4 100 K Blanco neutro | 36° | FL 1 500 lúmenes Blanco cálido | NOM | 3 000 K Blanco cálido | FL 1 600 lúmenes Blanco neutro | 2-3 step MACADAM

RIELES

RIEL ELECTRIFICADO

LINEA PROFESIONAL

iE

nuevo

Material	Aluminio acabado negro
Base	Riel electrificado
Lámpara	Luminario de LED tipo raster fijo para riel electrificado
Ángulo de apertura	36°
Color de luz	Blanco cálido / Blanco neutro
Alimentación	110-240 V ca
Potencia	30 W

[Acabado negro (Blanco cálido)] **ILUTRAST30WWWB**

[Acabado negro (Blanco neutro)] **ILUTRAST30WNWB**

30 W | 110-240 | CRI 90 | IP 20 | IES Archivo Fotométrico | 36° | FL 2 250 lúmenes Blanco cálido | 4 100 K Blanco neutro | FL 2 400 lúmenes Blanco neutro | 2-3 step MACADAM | 3 000 K Blanco cálido | NOM

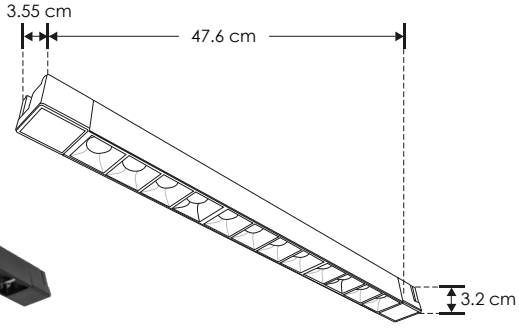

accesorios Se venden por separado.

ILUCOPLEXRIELB

ILUCOPLEXRIELW

Cople en forma de X para riel electrificado 1 circuito, terminado blanco / negro. (No incluido).
85-265 V ca 20 A máx.

ILUCOPLETRIELB

ILUCOPLETRIELW

Cople en forma de T para riel electrificado 1 circuito, terminado blanco / negro. (No incluido).
85-265 V ca 20 A máx.

ILUCOPLE90RIELB

ILUCOPLE90RIELW

Cople 90° para riel electrificado 1 circuito, terminado blanco / negro. (No incluido).
85-265 V ca 20 A máx.

ILUCOPLETLARIELB

ILUCOPLETLARIELW

Cople 180° para riel electrificado 1 circuito, terminado blanco / negro. (No incluido).
85-265 V ca 20 A máx.

ILUTRAC2MTLAB

ILUTRAC2MTLAW

Riel electrificado de 197.5 cm de longitud, 1 circuito, terminado blanco / negro. (No incluido).
85-265 V ca 20 A máx.

ILUTRAC1MTLAB

ILUTRAC1MTLAW

Riel electrificado de 97.3 cm de longitud, 1 circuito, terminado blanco / negro. (No incluido).
85-265 V ca 20 A máx.

Ilumileds S.A. de C. V e Ingeniería electrodigital, audio, video, iluminación S.A de C.V. se reserva el derecho de modificar la información sin previo aviso y no se hace responsable por errores u omisiones en este documento.

nuevo

ILUTRASTD10WWWB [Acabado negro (Blanco cálido)]

ILUTRASTD10WNWB [Acabado negro (Blanco neutro)]

LINEA PROFESIONAL

Material	Aluminio acabado negro
Base	Riel electrificado
Lámpara	Luminario de LED tipo raster dirigible para riel electrificado
Ángulo de apertura	36°
Color de luz	Blanco cálido / Blanco neutro
Alimentación	110-240 V ca
Potencia	10 W

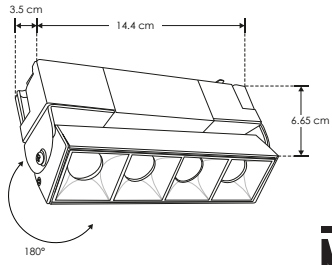

CRI 90 | 10 W | 110-240 | IES Archivo Fotométrico | IP 20 | 4 100 K Blanco neutro | 36° | FL 750 lúmenes Blanco cálido | 3 000 K Blanco cálido | FL 800 lúmenes Blanco neutro | 2-3 step MACADAM | NOM

RIEL ELECTRIFICADO

LINEA PROFESIONAL

nuevo

[Acabado negro (Blanco cálido)] **ILUTRASTD20WWWB**

[Acabado negro (Blanco neutro)] **ILUTRASTD20WNWB**

Material	Aluminio acabado negro
Base	Riel electrificado
Lámpara	Luminario de LED tipo raster dirigible para riel electrificado
Ángulo de apertura	36°
Color de luz	Blanco cálido / Blanco neutro
Alimentación	110-240 V ca
Potencia	20 W

20 W | 110-240 | CRI 90 | IP 20 | IES Archivo Fotométrico | 36° | FL 1 500 lúmenes Blanco cálido | 4 100 K Blanco neutro | FL 1 600 lúmenes Blanco neutro | 2-3 step MACADAM | 3 000 K Blanco cálido | NOM

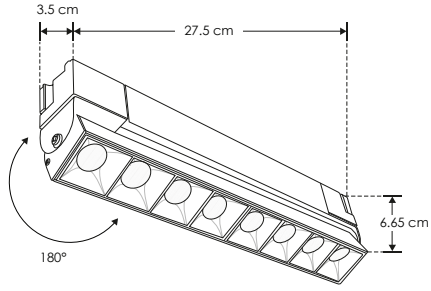

accesorios Se venden por separado.

ILUCOPLEXRIELB

ILUCOPLEXRIELW

Cople en forma de X para riel electrificado 1 circuito, terminado blanco / negro. (No incluido).
85-265 V ca 20 A máx.

ILUCOPLETRIELB

ILUCOPLETRIELW

Cople en forma de T para riel electrificado 1 circuito, terminado blanco / negro. (No incluido).
85-265 V ca 20 A máx.

ILUCOPLE90RIELB

ILUCOPLE90RIELW

Cople 90° para riel electrificado 1 circuito, terminado blanco / negro. (No incluido).
85-265 V ca 20 A máx.

ILUCOPLETLARIELB

ILUCOPLETLARIELW

Cople 180° para riel electrificado 1 circuito, terminado blanco / negro. (No incluido).
85-265 V ca 20 A máx.

ILUTRAC2MTLAB

ILUTRAC2MTLAW

Riel electrificado de 197.5 cm de longitud, 1 circuito, terminado blanco / negro. (No incluido).
85-265 V ca 20 A máx.

ILUTRAC1MTLAB

ILUTRAC1MTLAW

Riel electrificado de 97.3 cm de longitud, 1 circuito, terminado blanco / negro. (No incluido).
85-265 V ca 20 A máx.

 Ilumileds S.A. de C. V e Ingeniería electrodigital, audio, video, iluminación S.A de C.V. se reserva el derecho de modificar la información sin previo aviso y no se hace responsable por errores u omisiones en este documento.

nuevo

LINEA PROFESIONAL

ILUTRASTD30WWWB [Acabado negro (Blanco cálido)]

ILUTRASTD30WNWB [Acabado negro (Blanco neutro)]

Material	Aluminio acabado negro
Base	Riel electrificado
Lámpara	Luminario de LED tipo raster dirigible para riel electrificado
Ángulo de apertura	36°
Color de luz	Blanco cálido / Blanco neutro
Alimentación	110-240 V ca
Potencia	30 W

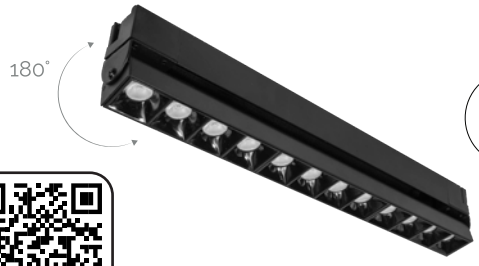

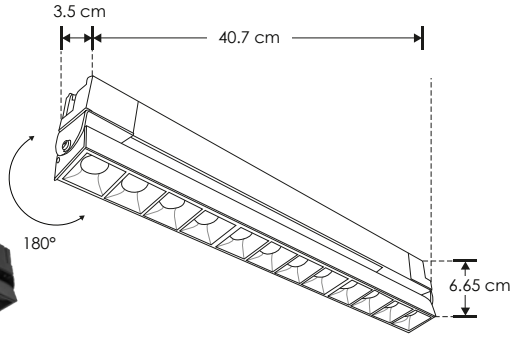

CRI 90 | 30 W | 110-240 | IES Archivo Fotométrico | IP 20 | 4 100 K Blanco neutro | 36° | FL 2 250 lúmenes Blanco cálido | 3 000 K Blanco cálido | FL 2 400 lúmenes Blanco neutro | 2-3 step MACADAM | NOM

RIELES

accesorios Se venden por separado.

ILUCOPLEXRIELB

ILUCOPLEXRIELW

Cople en forma de X para riel electrificado 1 circuito, terminado blanco / negro. (No incluido).
85-265 V ca 20 A máx.

ILUCOPLETRIELB

ILUCOPLETRIELW

Cople en forma de T para riel electrificado 1 circuito, terminado blanco / negro. (No incluido).
85-265 V ca 20 A máx.

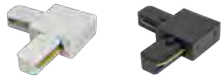

ILUCOPLE90RIELB

ILUCOPLE90RIELW

Cople 90° para riel electrificado 1 circuito, terminado blanco / negro. (No incluido).
85-265 V ca 20 A máx.

ILUCOPLETLARIELB

ILUCOPLETLARIELW

Cople 180° para riel electrificado 1 circuito, terminado blanco / negro. (No incluido).
85-265 V ca 20 A máx.

ILUTRAC2MTLAB

ILUTRAC2MTLAW

Riel electrificado de 197.5 cm de longitud, 1 circuito, terminado blanco / negro. (No incluido).
85-265 V ca 20 A máx.

ILUTRAC1MTLAB

ILUTRAC1MTLAW

Riel electrificado de 97.3 cm de longitud, 1 circuito, terminado blanco / negro. (No incluido).
85-265 V ca 20 A máx.

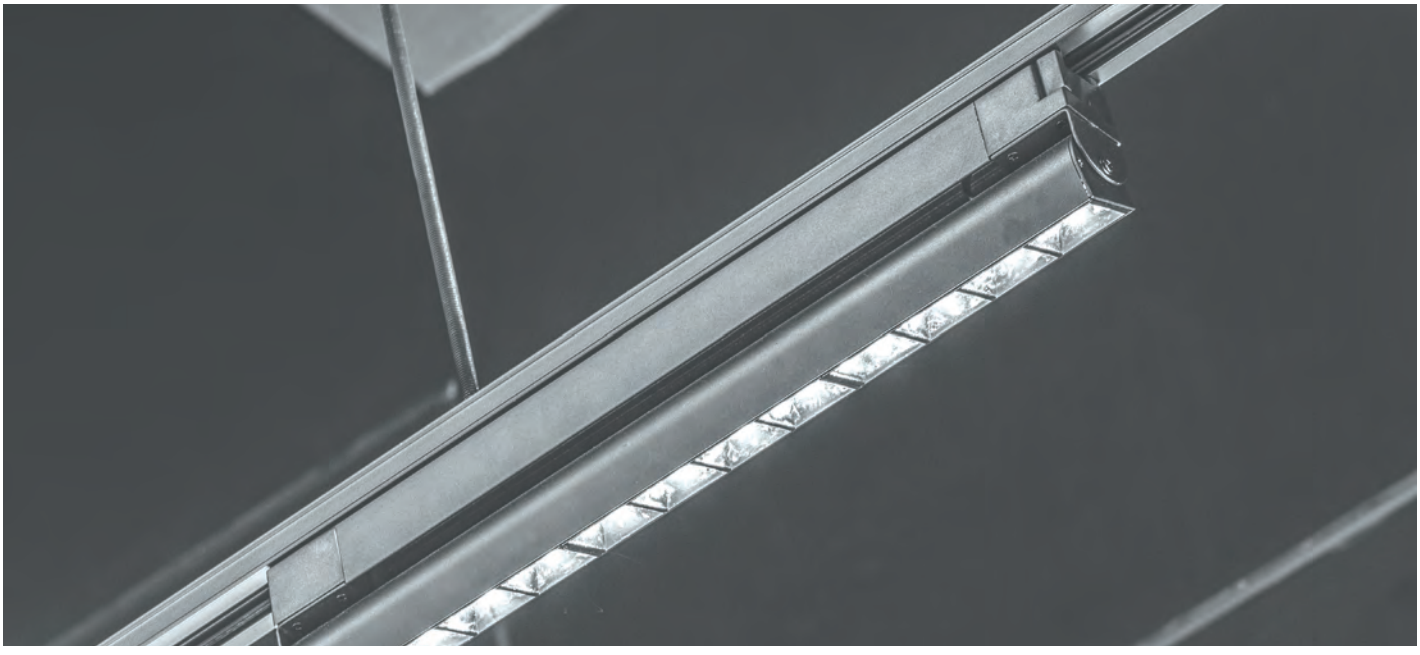

Ilumileds S.A. de C. V e Ingeniería electrodigital, audio, video, iluminación S.A de C.V. se reserva el derecho de modificar la información sin previo aviso y no se hace responsable por errores u omisiones en este documento.

LINEA PROFESIONAL

ILUTLA5WWWB [Acabado negro (Blanco cálido)]

ILUTLA5WWWW [Acabado blanco (Blanco cálido)]

Material	Aluminio acabado blanco / negro
Base	Riel electrificado
Lámpara	Luminario de LED tipo spot dirigible para riel electrificado
Ángulo de apertura	35°
Color de luz	Blanco cálido
Alimentación	85 - 265 V ca
Potencia	5 W

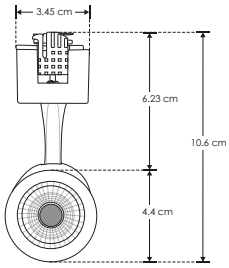

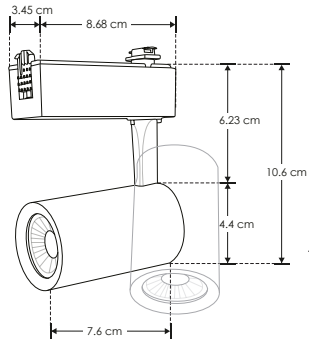

5 W | 85-265 | 35° | FL 350 lúmenes Blanco cálido | 3 000 K Blanco cálido | IES Archivo Fotométrico | CRI 90 | IP 20 | 2-3 step MACADAM | NOM

RIEL ELECTRIFICADO

LINEA PROFESIONAL

nuevo

Material	Aluminio acabado blanco / negro
Base	Riel electrificado
Lámpara	Luminario de LED tipo spot dirigible para riel electrificado
Ángulo de apertura	35°
Color de luz	Blanco cálido / Blanco neutro
Alimentación	85 - 265 V ca
Potencia	12 W

ILUTLA12WWWB [Acabado negro (Blanco cálido)]

ILUTLA12WNWB [Acabado negro (Blanco neutro)]

ILUTLA12WWWW [Acabado blanco (Blanco cálido)]

ILUTLA12WNWW [Acabado blanco (Blanco neutro)]

12 W | 3 000 K Blanco cálido | IP 20 | 85-265 | CRI 90 | FL 840 lúmenes Blanco cálido | 35° | IES Archivo Fotométrico | FL 960 lúmenes Blanco neutro | 2-3 step MACADAM | 4 100 K Blanco neutro | NOM

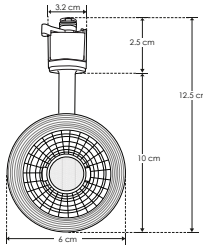

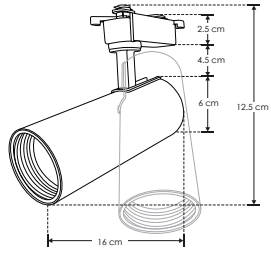

accesorios Se venden por separado.

ILUCOPLEXRIELB

ILUCOPLEXRIELW

Cople en forma de X para riel electrificado 1 circuito, terminado blanco / negro. (No incluido).
85-265 V ca 20 A máx.

ILUCOPLETRIELB

ILUCOPLETRIELW

Cople en forma de T para riel electrificado 1 circuito, terminado blanco / negro. (No incluido).
85-265 V ca 20 A máx.

ILUCOPLE90RIELB

ILUCOPLE90RIELW

Cople 90° para riel electrificado 1 circuito, terminado blanco / negro. (No incluido).
85-265 V ca 20 A máx.

ILUCOPLETLARIELB

ILUCOPLETLARIELW

Cople 180° para riel electrificado 1 circuito, terminado blanco / negro. (No incluido).
85-265 V ca 20 A máx.

ILUTRAC2MTLAB

ILUTRAC2MTLAW

Riel electrificado de 197.5 cm de longitud, 1 circuito, terminado blanco / negro. (No incluido).
85-265 V ca 20 A máx.

ILUTRAC1MTLAB

ILUTRAC1MTLAW

Riel electrificado de 97.3 cm de longitud, 1 circuito, terminado blanco / negro. (No incluido).
85-265 V ca 20 A máx.

 Ilumileds S.A. de C. V e Ingeniería electrodigital, audio, video, iluminación S.A de C.V. se reserva el derecho de modificar la información sin previo aviso y no se hace responsable por errores u omisiones en este documento.

LINEA PROFESIONAL

ILUTLA120WNWB [Acabado negro (Blanco neutro)]

ILUTLA120WNWW [Acabado blanco (Blanco neutro)]

Material	Plástico tipo ABS / Aluminio / acabado blanco / negro
Base	Riel electrificado
Lámpara	Luminario de LED tipo spot dirigible para riel electrificado
Ángulo de apertura	35°
Color de luz	Blanco neutro
Alimentación	85 - 265 V ca
Potencia	20 W

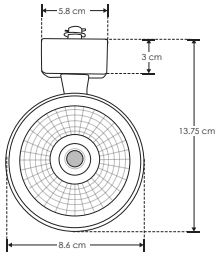

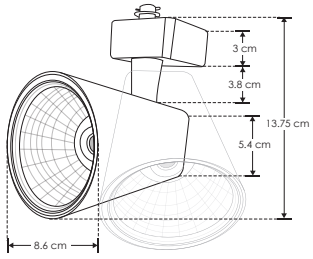

20 W | 85-265 | IP 20 | FL 1 600 lúmenes Blanco neutro | IES Archivo Fotométrico | 35° | 2-3 step MACADAM | 4 100 K Blanco neutro | CRI 90 | NOM

RIELES

RIEL ELECTRIFICADO

LINEA PROFESIONAL

Material	Plástico tipo ABS / Aluminio / acabado blanco / negro
Base	Riel electrificado
Lámpara	Luminario de LED tipo spot dirigible para riel electrificado
Ángulo de apertura	35°
Color de luz	Blanco neutro
Alimentación	85 - 265 V ca
Potencia	30 W

[Acabado negro (Blanco neutro)] **ILUTLA130WNWB**

[Acabado blanco (Blanco neutro)] **ILUTLA130WNWW**

30 W | 85-265 | IP 20 | FL 2 400 lúmenes Blanco neutro | 35° | 2-3 step MACADAM | IES Archivo Fotométrico | CRI 90 | NOM | 4 100 K Blanco neutro

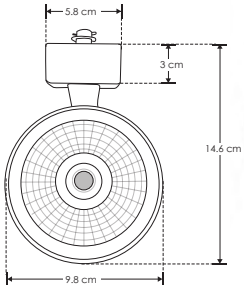

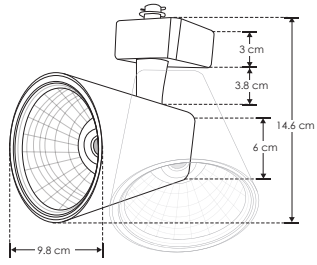

accesorios Se venden por separado.

ILUCOPLEXRIELB
ILUCOPLEXRIELW

Cople en forma de X para riel electrificado 1 circuito, terminado blanco / negro. (No incluido).
85-265 V ca 20 A máx.

ILUCOPLETRIELB
ILUCOPLETRIELW

Cople en forma de T para riel electrificado 1 circuito, terminado blanco / negro. (No incluido).
85-265 V ca 20 A máx.

ILUCOPLE90RIELB
ILUCOPLE90RIELW

Cople 90° para riel electrificado 1 circuito, terminado blanco / negro. (No incluido).
85-265 V ca 20 A máx.

ILUCOPLETLARIELB
ILUCOPLETLARIELW

Cople 180° para riel electrificado 1 circuito, terminado blanco / negro. (No incluido).
85-265 V ca 20 A máx.

ILUTRAC2MTLAB
ILUTRAC2MTLAW

Riel electrificado de 197.5 cm de longitud, 1 circuito, terminado blanco / negro. (No incluido).
85-265 V ca 20 A máx.

ILUTRAC1MTLAB
ILUTRAC1MTLAW

Riel electrificado de 97.3 cm de longitud, 1 circuito, terminado blanco / negro. (No incluido).
85-265 V ca 20 A máx.

Ilumileds S.A. de C. V e Ingeniería electrodigital, audio, video, iluminación S.A de C.V. se reserva el derecho de modificar la información sin previo aviso y no se hace responsable por errores u omisiones en este documento.

nuevo

ILUTLAGU1018B [Acabado negro]

ILUTLAGU1018W [Acabado blanco]

LINEA PROFESIONAL

Material	Aluminio acabado blanco / negro
Base	Riel electrificado
Lámpara	Luminario para lámpara GU10 tipo spot dirigible para riel electrificado
Ángulo de apertura	120° (Dependiendo de la lámpara GU10 instalada)
Alimentación	277 V ca máx.
Potencia	35 W máx.

NOTA: No incluye lámpara. El ángulo de apertura puede variar dependiendo de la lámpara GU10 instalada.

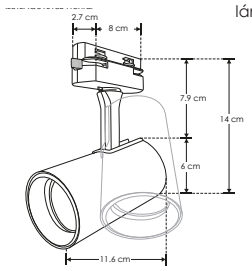

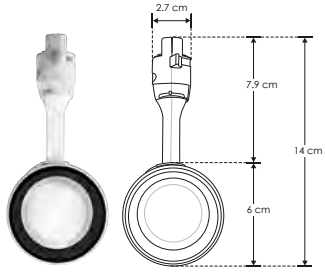

RIEL ELECTRIFICADO

LINEA PROFESIONAL

nuevo

Material	Aluminio acabado blanco / negro
Base	Riel electrificado
Lámpara	Luminario para lámpara GU10 tipo spot dirigible para riel electrificado
Ángulo de apertura	120° (Dependiendo de la lámpara GU10 instalada)
Alimentación	277 V ca máx.
Potencia	35 W máx.

NOTA: No incluye lámpara. El ángulo de apertura puede variar dependiendo de la lámpara GU10 instalada.

[Acabado negro] **ILUTLAGU1001B**

[Acabado blanco] **ILUTLAGU1001W**

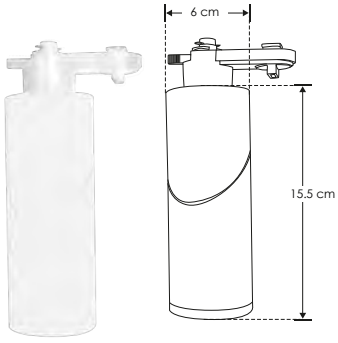

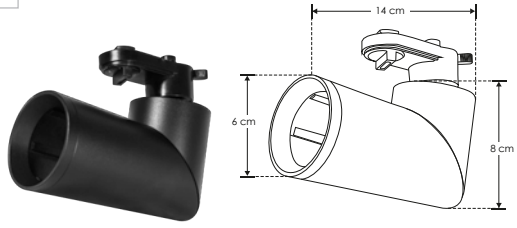

accesorios Se venden por separado.

ILUCOPLEXRIELB

ILUCOPLEXRIELW

Cople en forma de X para riel electrificado 1 circuito, terminado blanco / negro. (No incluido).
85-265 V ca 20 A máx.

ILUCOPLETRIELB

ILUCOPLETRIELW

Cople en forma de T para riel electrificado 1 circuito, terminado blanco / negro. (No incluido).
85-265 V ca 20 A máx.

ILUCOPLE90RIELB

ILUCOPLE90RIELW

Cople 90° para riel electrificado 1 circuito, terminado blanco / negro. (No incluido).
85-265 V ca 20 A máx.

ILUCOPLETLARIELB

ILUCOPLETLARIELW

Cople 180° para riel electrificado 1 circuito, terminado blanco / negro. (No incluido).
85-265 V ca 20 A máx.

ILUTRAC2MTLAB

ILUTRAC2MTLAW

Riel electrificado de 197.5 cm de longitud, 1 circuito, terminado blanco / negro. (No incluido).
85-265 V ca 20 A máx.

ILUTRAC1MTLAB

ILUTRAC1MTLAW

Riel electrificado de 97.3 cm de longitud, 1 circuito, terminado blanco / negro. (No incluido).
85-265 V ca 20 A máx.

 Ilumileds S.A. de C. V e Ingeniería electrodigital, audio, video, iluminación S.A de C.V. se reserva el derecho de modificar la información sin previo aviso y no se hace responsable por errores u omisiones en este documento.

nuevo

LINEA PROFESIONAL

ILUTTUB40CM10WB [Acabado negro (Blanco cálido)]

Material	Aluminio acabado negro
Base	Riel electrificado / sobreponer en techo (Cánope opcional incluido)
Lámpara	Luminario de LED cilíndrico para suspender en riel electrificado
Ángulo de apertura	30°
Color de luz	Blanco cálido
Alimentación	110-240 V ca
Potencia	10 W

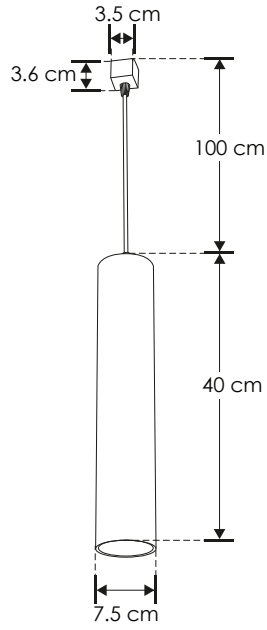

accesorios Se venden por separado.

ILUCOPLEXRIELB
ILUCOPLEXRIELW

Cople en forma de X para riel electrificado 1 circuito, terminado blanco / negro. (No incluido).
85-265 V ca 20 A máx.

ILUCOPLETRIELB
ILUCOPLETRIELW

Cople en forma de T para riel electrificado 1 circuito, terminado blanco / negro. (No incluido).
85-265 V ca 20 A máx.

ILUCOPLE90RIELB
ILUCOPLE90RIELW

Cople 90° para riel electrificado 1 circuito, terminado blanco / negro. (No incluido).
85-265 V ca 20 A máx.

ILUCOPLETLARIELB
ILUCOPLETLARIELW

Cople 180° para riel electrificado 1 circuito, terminado blanco / negro. (No incluido).
85-265 V ca 20 A máx.

ILUTRAC2MTLAB
ILUTRAC2MTLAW

Riel electrificado de 197.5 cm de longitud, 1 circuito, terminado blanco / negro. (No incluido).
85-265 V ca 20 A máx.

ILUTRAC1MTLAB
ILUTRAC1MTLAW

Riel electrificado de 97.3 cm de longitud, 1 circuito, terminado blanco / negro. (No incluido).
85-265 V ca 20 A máx.

Ilumileds S.A. de C. V e Ingeniería electrodigital, audio, video, iluminación S.A de C.V. se reserva el derecho de modificar la información sin previo aviso y no se hace responsable por errores u omisiones en este documento.

LINEA PROFESIONAL

nuevo

ILUTLA1ELICOR30W

[Acabado negro (Blanco cálido-Blanco)]

Material	Aluminio acabado negro
Base	Riel electrificado
Lámpara	Luminario de LED tipo elipsoidal para riel electrificado
Ángulo de apertura	Ajustable mediante cortadores de luz
Color de luz	Blanco cálido - Blanco
Alimentación	85 - 265 V ca
Potencia	30 W

IP 20 | 85 - 265 | Ajustable | 2-3 step MACADAM | FL 1 500 lúmenes Blanco | FL 1 150 lúmenes Blanco cálido | 2 700 K – 6 500 K Ajustable | NOM | CRI 90 | 30 W

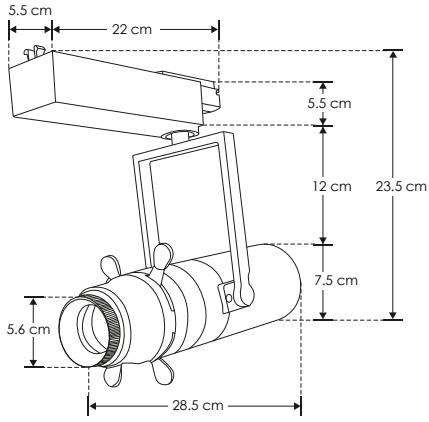

[Círculo]

[Cuadrado]

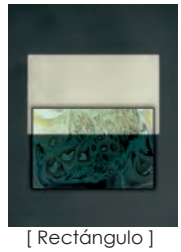
[Rectángulo]

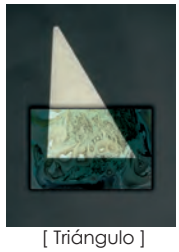
[Triángulo]

[Rombo]

[Trapecio]

[Enfoque]

accesorios Se venden por separado.

ILUCOPLEXRIELB
ILUCOPLEXRIELW

Cople en forma de X para riel electrificado 1 circuito, terminado blanco / negro. (No incluido).
85-265 V ca 20 A máx.

ILUCOPLETRIELB
ILUCOPLETRIELW

Cople en forma de T para riel electrificado 1 circuito, terminado blanco / negro. (No incluido).
85-265 V ca 20 A máx.

ILUCOPLE90RIELB
ILUCOPLE90RIELW

Cople 90° para riel electrificado 1 circuito, terminado blanco / negro. (No incluido).
85-265 V ca 20 A máx.

ILUCOPLETLARIELB
ILUCOPLETLARIELW

Cople 180° para riel electrificado 1 circuito, terminado blanco / negro. (No incluido).
85-265 V ca 20 A máx.

ILUTRAC2MTLAB
ILUTRAC2MTLAW

Riel electrificado de 197.5 cm de longitud, 1 circuito, terminado blanco / negro. (No incluido).
85-265 V ca 20 A máx.

ILUTRAC1MTLAB
ILUTRAC1MTLAW

Riel electrificado de 97.3 cm de longitud, 1 circuito, terminado blanco / negro. (No incluido).
85-265 V ca 20 A máx.

 Ilumileds S.A. de C. V e Ingeniería electrodigital, audio, video, iluminación S.A de C.V. se reserva el derecho de modificar la información sin previo aviso y no se hace responsable por errores u omisiones en este documento.

Ven y

Capacítate

en el

INSTITUTO DE FORMACIÓN ILUMILEDS®

IFIL

INSTITUTO DE FORMACIÓN ILUMILEDS

Capítulo 08

SUBACUÁTICAS

iLumileds®

LINEA BAJO COSTO

ILUJDDMS42E [Blanco cálido]

Material	Acero inoxidable AISI 304 / Housing de plástico
Lámpara	Luminario subacuático empotrable con 1 LED de 1.5 W
Ángulo de apertura	24°
Color de luz	Blanco cálido
Alimentación	12 V cc (No incluye fuente)
Potencia	1.5 W
Aplicaciones	Espejos de agua / muro llorón / jacuzzi / fuentes

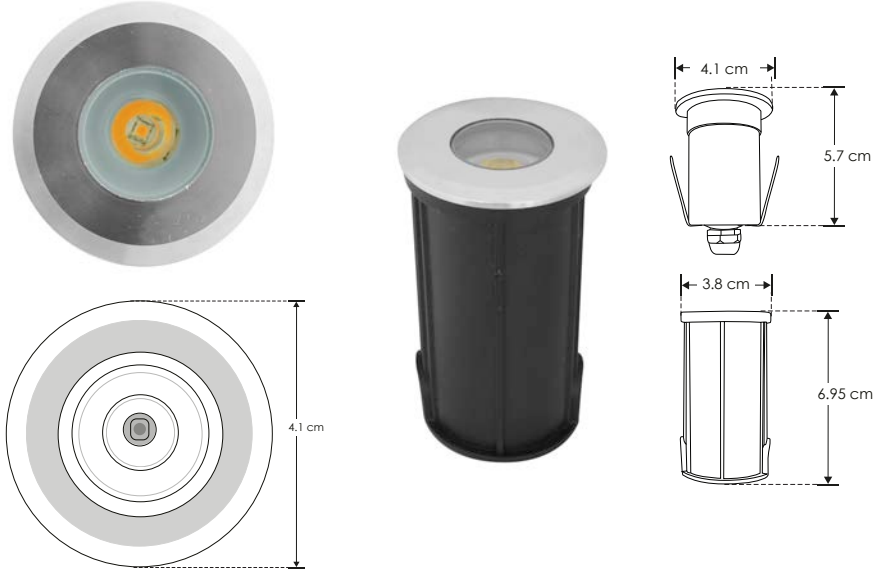

3 000 K Blanco cálido
1.5 W
12 V cc
IP 68
24°
FL 120 lúmenes Blanco cálido
orificio 3.8 cm
CRI 80
3-4 step MACADAM
NOM

SUBACUÁTICAS

LINEA BAJO COSTO

[Blanco cálido] **ILUJDDM75E**

Material	Acero inoxidable AISI 304 / Housing de plástico
Lámpara	Luminario subacuático empotrable con 3 LEDs de 2 W de alta potencia c/u
Ángulo de apertura	24°
Color de luz	Blanco cálido
Alimentación	12 V cc (No incluye fuente)
Potencia	6 W
Aplicaciones	Espejos de agua / muro llorón / jacuzzi / albercas / fuentes

3 000 K Blanco cálido
6 W
12 V cc
IP 68
24°
FL 480 lúmenes Blanco cálido
orificio 6.4 cm
CRI 80
3-4 step MACADAM
NOM

 Ilumileds S.A. de C. V e Ingeniería electrodigital, audio, video, iluminación S.A de C.V. se reserva el derecho de modificar la información sin previo aviso y no se hace responsable por errores u omisiones en este documento.

SUBACUÁTICAS

LINEA BAJO COSTO

[RGB] **ILUSUB9WRGBE**

Material	Tapa de acero inoxidable AISI 304, cuerpo de aluminio Housing de plástico
Lámpara	Luminario subacuático empotrable con 3 LEDs de 3 W c/u RGB 3 en 1, controlado vía DMX, RF o WIFI
Ángulo de apertura	60°
Color de luz	RGB, LED 3 en 1
Alimentación	24 V cc (No incluye controlador)
Potencia	9 W
Aplicaciones	Espejos de agua / Muro llorón / Jacuzzi

Controladores disponibles: YLC004 (RF) / YLC004S (DMX) / ILURGBWWIFI (WIFI)

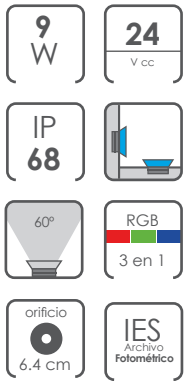

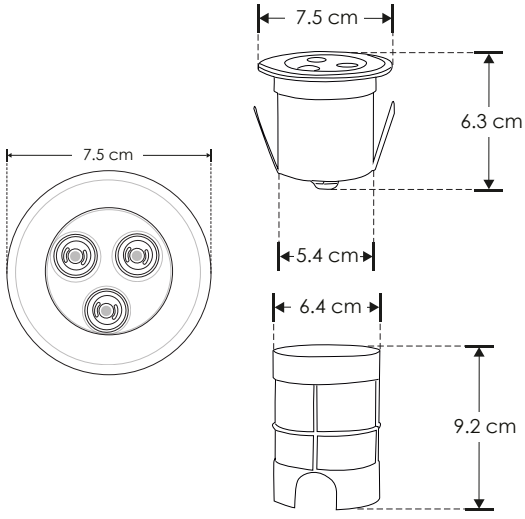

NOM

iLumileds® / ilumileds.com.mx

Ilumileds S.A. de C. V e Ingeniería electrodigital, audio, video, iluminación S.A de C.V. se reserva el derecho de modificar la información sin previo aviso y no se hace responsable por errores u omisiones en este documento.

 Ilumileds S.A. de C. V e Ingeniería electrodigital, audio, video, iluminación S.A de C.V. se reserva el derecho de modificar la información sin previo aviso y no se hace responsable por errores u omisiones en este documento.

Ilumileds S.A. de C. V e Ingeniería electrodigital, audio, video, iluminación S.A de C.V. se reserva el derecho de modificar la información sin previo aviso y no se hace responsable por errores u omisiones en este documento.

LINEA PROFESIONAL

ILU903214 [RGB]

Material	Acero inoxidable AISI 304 / Housing de plástico
Lámpara	Luminario subacuático empotrable con 12 LEDs de 3 W de alta potencia c/u, RGB, 3 en 1, controlado vía DMX, RF o WIFI
Ángulo de apertura	60°
Color de luz	RGB, LED 3 en 1
Alimentación	24 V cc (No incluye controlador)
Potencia	36 W
Aplicaciones	Albercas / Fuentes

Controladores disponibles: YLC004 (RF) / YLC004S (DMX) / ILURGBWWIFI (WIFI)

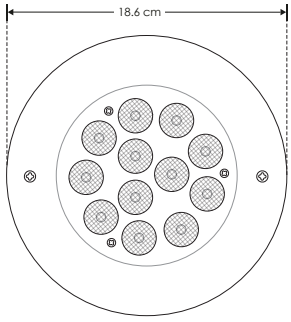

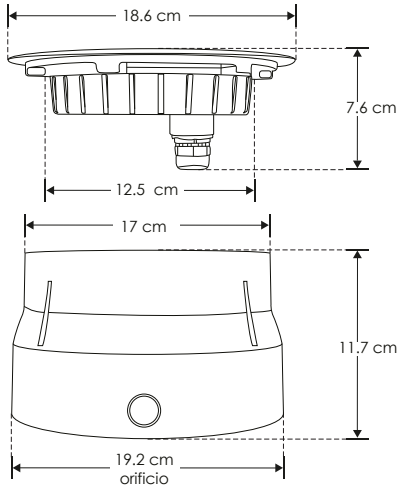

36 W | 24 V cc | IP 68 | 60° | RGB 3 en 1 | orificio 19.2 cm | NOM

SUBACUÁTICAS

LINEA PROFESIONAL

[RGB] **ILU904414**

Material	Acero inoxidable AISI 304
Lámpara	Luminario subacuático tipo dona empotrable con 12 LEDs de 3 W c/u, RGB, 3 en 1, controlado vía DMX o RF
Ángulo de apertura	40°
Color de luz	RGB, LED 3 en 1
Alimentación	24 V cc (No incluye controlador)
Potencia	36 W
Aplicaciones	Fuentes / Chorros de agua

Controladores disponibles: YLC004 (RF) / YLC004S (DMX) / ILURGBWWIFI (WIFI)

NOTA: Nuevo diseño con válvulas que evitan la condensación.

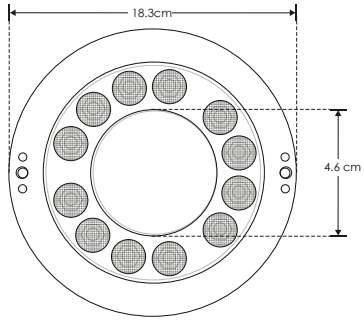

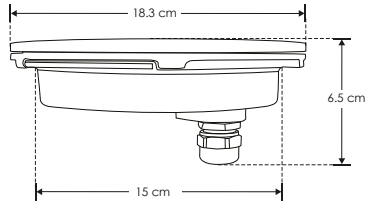

36 W | 24 V cc | IP 68 | 40° | RGB 3 en 1 | orificio 15 cm | NOM

Ilumileds S.A. de C. V e Ingeniería electrodigital, audio, video, iluminación S.A de C.V. se reserva el derecho de modificar la información sin previo aviso y no se hace responsable por errores u omisiones en este documento.

CABSUB4X18

NOTA: Máximo 20m lineales

Características Cable subacuático de 4 hilos calibre 18 para luminarios subacuáticos, se suministra por metro lineal máximo en un solo tramo de 20 m

Ilumileds S.A. de C. V e Ingeniería electrodigital, audio, video, iluminación S.A de C.V. se reserva el derecho de modificar la información sin previo aviso y no se hace responsable por errores u omisiones en este documento.

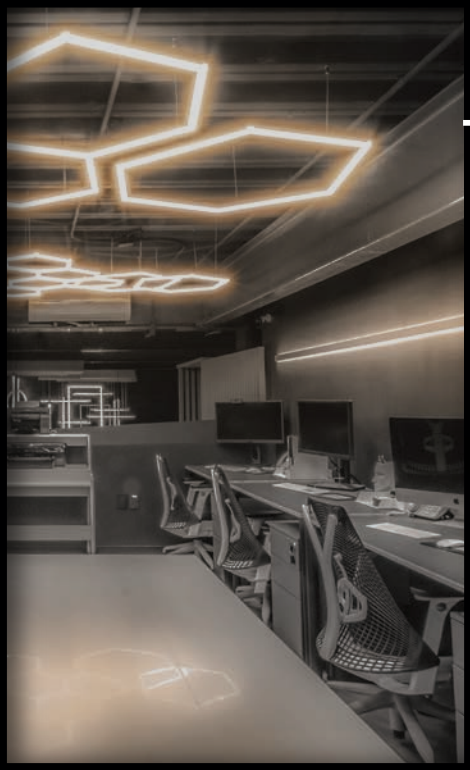

Educación

Certificación

Capacitación

INSTITUTO DE FORMACIÓN ILUMILEDS

Capítulo 09

TIRAS DE LEDS

iLumileds®

NUEVOS
productos

LDPB2216WW241205
LDPB2216Z241205R
LDPB2216W241205R

Tira extraplana para interiores, 120 LEDs por metro tipo 2216, rollo de 5 m, cortes cada 5 cm

LA6622162224120R
LA6622162724120R
LA662216WW24120R
LA662216Z24120R
LA662216W24120R

Tira extraplana para interiores y exteriores, 120 LEDs por metro tipo 2216, rollo de 5 m, cortes cada 5 cm

LA662216WW241205
LA662216W241205R

Tira extraplana para interiores y exteriores, 120 LEDs por metro tipo 2216, rollo de 5 m, cortes cada 5 cm

LA66221622242105
LA662216WW242105
LA662216Z242105R
LA662216W242105R

Tira extraplana para interiores y exteriores, 210 LEDs por metro tipo 2216, rollo de 5 m, cortes cada 3.3 cm

LA6622162224240R
LA6622162724240R
LA662216WW24240R
LA662216Z24240R
LA662216W24240R

Tira extraplana para interiores y exteriores, 240 LEDs por metro tipo 2216, rollo de 5 m, cortes cada 2.5 cm

LA6622162224300R
LA6622162724300R
LA662216WW24300R
LA662216Z24300R
LA662216W24300R

Tira extraplana para interiores y exteriores, 300 LEDs por metro tipo 2216, rollo de 5 m, cortes cada 2 cm

LDPB5050RGBW246R

Tira extraplana para interiores, 60 LEDs por metro tipo 5050 4 en 1, rollo de 5 m, cortes cada 10 cm

LA5050IP68WW24R
LA5050IP68RGB24R

Tira extraplana sumergible en agua, 60 LEDs por metro tipo 5050, rollo de 5m, cortes cada 10 cm.

LA664040RGB24120

Tira extraplana para interiores y exteriores, 120 LEDs por metro tipo 4040, rollo de 5 m, cortes cada 5 cm

LA3528IP66WW24R

Tira extraplana para interiores y exteriores, 60 LEDs por metro tipo 3528, rollo de 5 m, cortes cada 10 cm

LDPBCOBWW24480R5
LDPBCOBZ24480R5
LDPBCOBW24480R5

Tira extraplana para interiores, 480 LEDs por metro tipo LED COB, rollo de 5 m, cortes cada 5 cm

LDPBCOBWW24512R
LDPBCOBZ24512R
LDPBCOBW24512R

Tira extraplana para interiores, 512 LEDs por metro tipo LED COB, rollo de 5 m, cortes cada 6.25 cm

COP512COB90HWW
COP512COB90HZ
COP512COB90HW

Cople horizontal de 90°, tipo LED COB 512 LEDs por metro. Tiras de LED compatibles: LDPBCOBWW24512R, LDPBCOBZ24512R, LDPBCOBW24512R (no incluidas).

LDPBCOBRGB24160

Tira extraplana para interiores, 160 LEDs por metro tipo LED COB, rollo de 5 m, cortes cada 5 cm

ESCALA
TIRAS **LED**

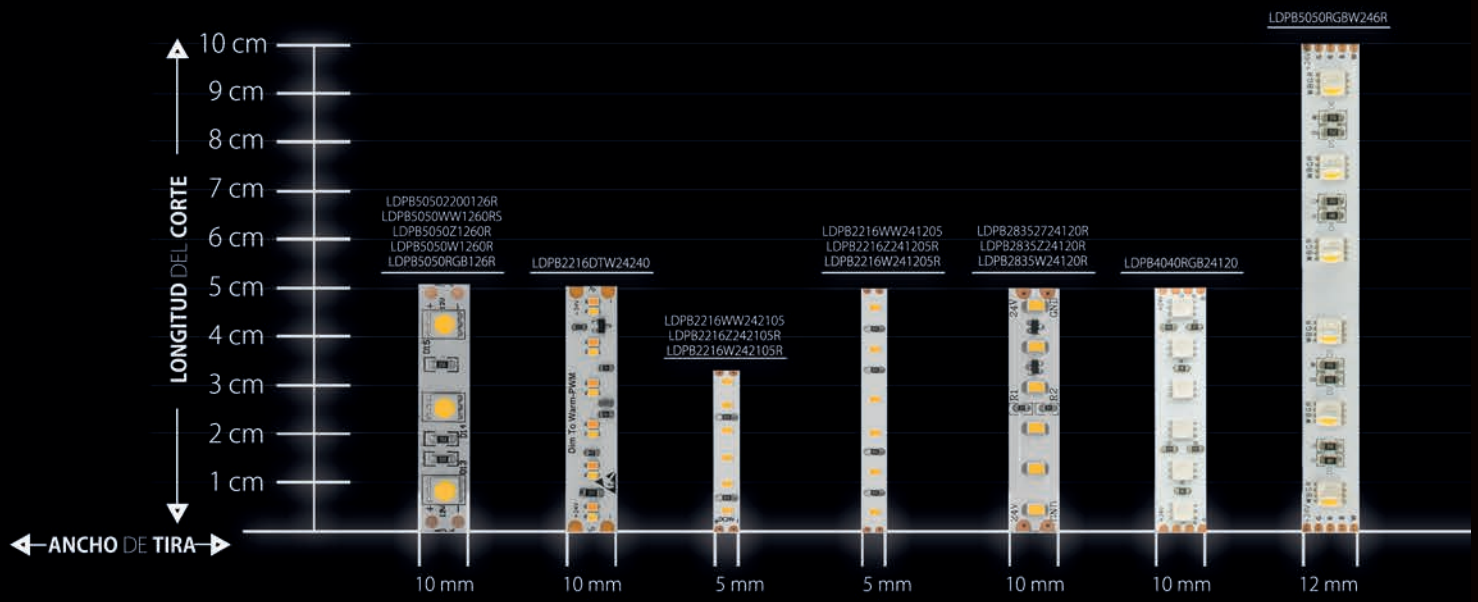

10 mm	10 mm	5 mm	5 mm	10 mm	10 mm	12 mm
60 **LEDs / m**	240 **LEDs / m**	210 **LEDs / m**	120 **LEDs / m**	120 **LEDs / m**	120 **LEDs / m**	60 **LEDs / m**
14.4 W / m	**21.2 W / m**	**14.4 W / m**	**9.6 W / m**	**28.8 W / m**	**19.2 W / m**	**16.8 W / m**
12 V cc	**24** V cc	**24** V cc	**24** V cc	**24** V cc	**24** V cc	**24** V cc
(B, BC, BN, RGB)	**(Blanco Dinámico)**	**(B, BC, BN)**	**(B, BC, BN)**	**(B, BC, BN)**	**(RGB)**	**(RGBW)**
IP 20	**IP 20**	**IP 20**	**IP 20**	**IP 20**	**IP 20**	**IP 20**
FL 18-20 **Lúmenes** x **LED**	**FL** 0-1920 **Lúmenes** x **metro**	**FL** 7-9 **Lúmenes** x **LED**	**FL** 7-9 **Lúmenes** x **LED**	**FL** 20-22 **Lúmenes** x **LED**	**RGB** **3** en **1**	**RGB** y **Blanco Cálido**
ancho **10 mm**	ancho **10 mm**	ancho **5 mm**	ancho **5 mm**	ancho **10 mm**	ancho **10 mm**	ancho **12 mm**
corte **5 cm**	corte **5 cm**	corte **3.3 cm**	corte **5 cm**	corte **5 cm**	corte **5 cm**	corte **10 cm**
También disponible en Tecnología NANO IP66 Blanco Neutro, Blanco y RGB.		También disponible en Tecnología NANO IP66	También disponible en tecnología NANO IP66 blanco cálido y blanco	También disponible en 13W/m (10m de largo) y 10 W/m (20 m de largo)	También disponible en tecnología NANO IP66	

iLumileds®

ESCALA
TIRAS **LED**

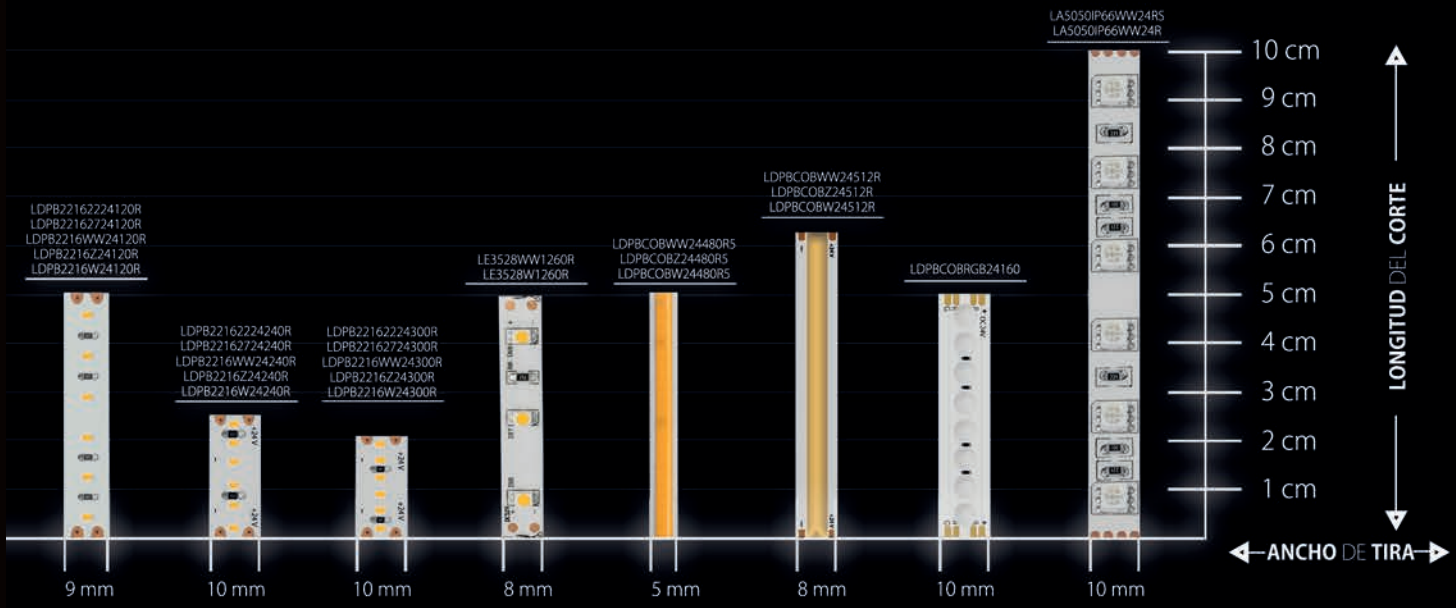

120 **LEDs / m**	240 **LEDs / m**	300 **LEDs / m**	60 **LEDs / m**	**COB 480 LEDs / m**	**COB 512 LEDs / m**	**COB 160 LEDs / m**	**60 LEDs / m**
9.6 W / m	**19.2 W / m**	**24 W / m**	**3 W / m**	**11 W / m**	**12 W / m**	**15 W / m**	**14.4 W / m**
24 V cc	**24** V cc	**24** V cc	**12** Vcc	**24** V cc	**24** V cc	**24** V cc	**24** V cc
(B, BC, BN)	**(B, BC, BN)**	**(B, BC, BN)**	**(B, BC)**	**(B, BC, BN)**	**(B, BC, BN)**	**(RGB)**	**(BC)**
IP 20	**IP 20**	**IP 20**	**IP 20**	**IP 20**	**IP 20**	**IP 20**	**IP 66**
FL 7-9 **Lúmenes** x **LED**	**FL** 7-9 **Lúmenes** x **LED**	**FL** 7-9 **Lúmenes** x **LED**	**FL** 3-5 **Lúmenes** x **LED**	**FL** 1.75-2.25 **Lúmenes** x **LED**	**FL** 1.75-2.25 **Lúmenes** x **LED**	**NO APLICA**	**FL** 18-20 **Lúmenes** x **LED**
ancho **9 mm**	ancho **10 mm**	ancho **10 mm**	ancho **8 mm**	ancho **5 mm**	ancho **8 mm**	ancho **10 mm**	ancho **10 mm**
corte **5 cm**	corte **2.5 cm**	corte **2 cm**	corte **5 cm**	corte **5 cm**	corte **6.25 cm**	corte **5 mm**	corte **10 cm**
También disponible en tecnología NANO IP66	También disponible en tecnología NANO IP66	También disponible en tecnología NANO IP66					También disponible en IP68 sumergible blanco cálido y RGB

iLumileds®

LINEA PROFESIONAL

LDPB22162224120R	[Blanco cálido 2 200 K]
LDPB22162724120R	[Blanco cálido 2 700 K]
LDPB2216WW24120R	[Blanco cálido 3 000 K]
LDPB2216Z24120R	[Blanco neutro 4 100 K]
LDPB2216W24120R	[Blanco 6 500 K]

Material	Pista de cobre / Acabado blanco
Lámpara	Tira extraplana para interiores, 120 LEDs por metro tipo 2216, rollo de 5 metros con cinta 3M autoadherible para su fijación, cortes cada 5 cm
Ángulo de apertura	120°
Color de luz	Blanco cálido / Blanco neutro / Blanco
Alimentación	24 V cc
Potencia	9.6 W / metro
CRI	90
PCB	2 oz doble cara

NOTA: LED con tono de color controlado.
Por su alta concentración de LEDs es indispensable que este producto vaya montado sobre un perfil de aluminio para disipar el calor ya que fue diseñada especialmente para perfiles de aluminio para producir un efecto uniforme de luz, no produce sombras.

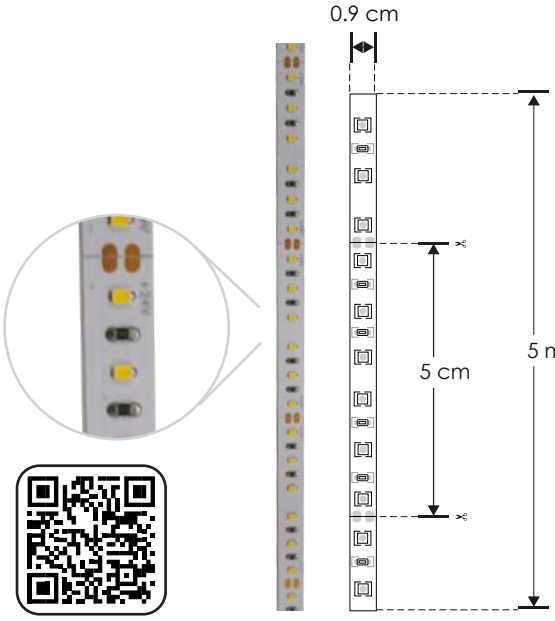

9.6 W x metro | IP 20 | 24 V cc | 2 200 K Blanco cálido | 2 700 K Blanco cálido | 3 000 K Blanco cálido | 4 100 K Blanco neutro | 6 500 K Blanco | FL 7-9 lúmenes x LED | CRI 90 | 2-3 step MACADAM | IES Archivo Fotométrico | NOM

EXTRAPLANAS / INTERIORES

LINEA PROFESIONAL

nuevo

[Blanco cálido 3 000 K]	**LDPB2216WW241205**
[Blanco neutro 4 100 K]	**LDPB2216Z241205R**
[Blanco 6 500 K]	**LDPB2216W241205R**

Material	Pista de cobre / Acabado blanco
Lámpara	Tira extraplana para interiores, 120 LEDs por metro tipo 2216, rollo de 5 metros con cinta 3M autoadherible para su fijación, cortes cada 5 cm
Ángulo de apertura	120°
Color de luz	Blanco cálido / Blanco neutro / Blanco
Alimentación	24 V cc
Potencia	9.6 W / metro
CRI	90
PCB	3 oz doble cara

NOTA: LED con tono de color controlado.
Por su alta concentración de LEDs es indispensable que este producto vaya montado sobre un perfil de aluminio para disipar el calor ya que fue diseñada especialmente para perfiles de aluminio para producir un efecto uniforme de luz, no produce sombras.

9.6 W x metro | IP 20 | 24 V cc | 3 000 K Blanco cálido | 4 100 K Blanco neutro | 6 500 K Blanco | FL 7-9 lúmenes x LED | CRI 90 | IES Archivo Fotométrico | NOM | 2-3 step MACADAM

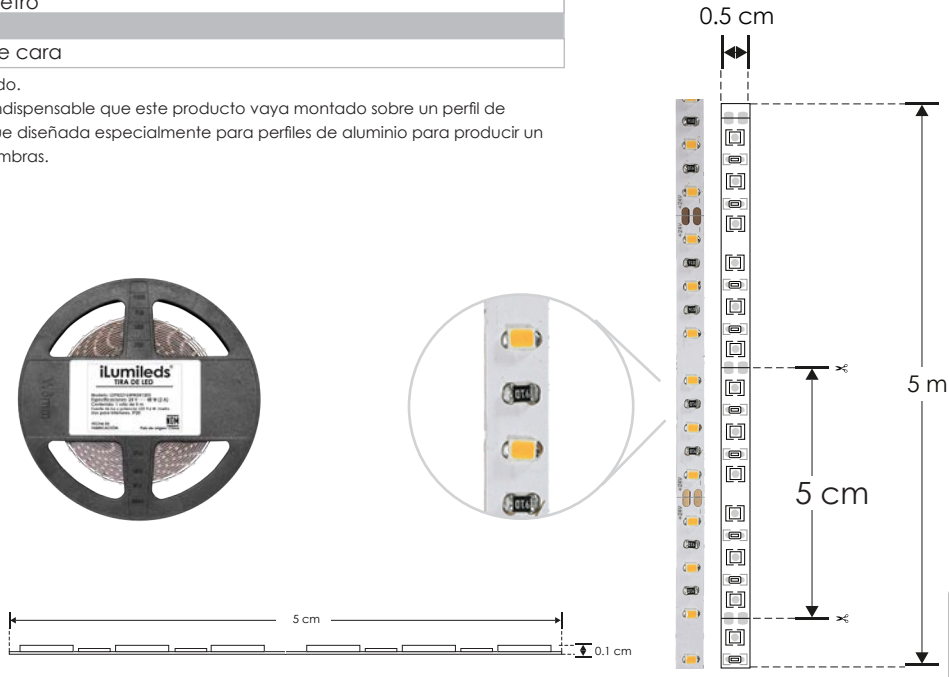

Ilumileds S.A. de C. V e Ingeniería electrodigital, audio, video, iluminación S.A de C.V. se reserva el derecho de modificar la información sin previo aviso y no se hace responsable por errores u omisiones en este documento.

LINEA PROFESIONAL

LDPB2216WW242105	[Blanco cálido 3 000 K]
LDPB2216Z242105R	[Blanco neutro 4 100 K]
LDPB2216W242105R	[Blanco 6 500 K]

Material	Pista de cobre / Acabado blanco
Lámpara	Tira extraplana para interiores, 210 LEDs por metro tipo 2216, rollo de 5 metros con cinta 3M autoadherible para su fijación, cortes cada 3.3 cm
Ángulo de apertura	120°
Color de luz	Blanco cálido / Blanco neutro / Blanco
Alimentación	24 V cc
Potencia	14.4 W / metro
CRI	90
PCB	3 oz doble cara

NOTA: LED con tono de color controlado.
Por su alta concentración de LEDs, es indispensable que este producto vaya montado sobre un perfil de aluminio para disipar el calor, ya que fue diseñada específicamente para perfiles de aluminio para producir un efecto uniforme de luz, no produce sombras.

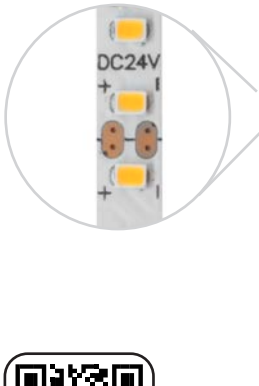

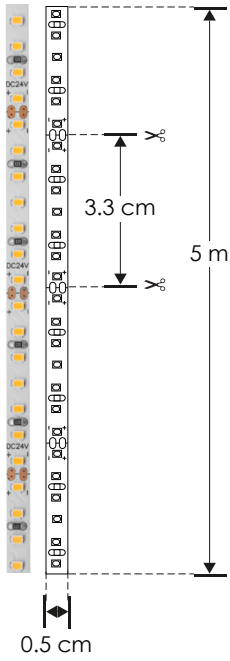

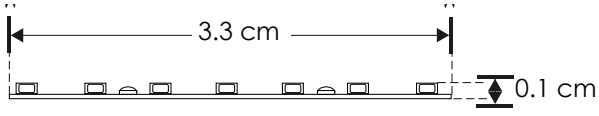

14.4 W x metro | IP 20 | 24 V cc | 3 000 K Blanco cálido | 4 100 K Blanco neutro | 6 500 K Blanco | FL 7-9 lúmenes x LED | CRI 90 | 2-3 step MACADAM | IES Archivo Fotométrico | NOM

TIRAS DE LEDS

EXTRAPLANAS / INTERIORES

LINEA PROFESIONAL

Material	Pista de cobre / Acabado blanco
Lámpara	Tira extraplana para interiores, 240 LEDs por metro tipo 2216, rollo de 5 metros con cinta 3M autoadherible para su fijación, cortes cada 2.5 cm
Ángulo de apertura	120°
Color de luz	Blanco cálido / Blanco neutro / Blanco
Alimentación	24 V cc
Potencia	19.2 W / metro
CRI	90
PCB	2 oz doble cara

[Blanco cálido 2 200 K]	LDPB22162224240R
[Blanco cálido 2 700 K]	LDPB22162724240R
[Blanco cálido 3 000 K]	LDPB2216WW24240R
[Blanco neutro 4 100 K]	LDPB2216Z24240R
[Blanco 6 500 K]	LDPB2216W24240R

NOTA: LED con tono de color controlado.
Por su alta concentración de LEDs es indispensable que este producto vaya montado sobre un perfil de aluminio para disipar el calor ya que fue diseñada especialmente para perfiles de aluminio para producir un efecto uniforme de luz, no produce sombras.

19.2 W x metro | IP 20 | 24 V cc | 2 200 K Blanco cálido | 2 700 K Blanco cálido | 3 000 K Blanco cálido | 4 100 K Blanco neutro | 6 500 K Blanco | FL 7-9 lúmenes x LED | CRI 90 | 2-3 step MACADAM | IES Archivo Fotométrico | NOM

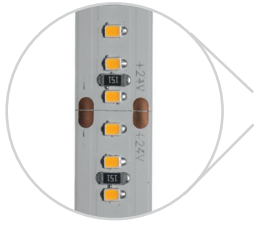

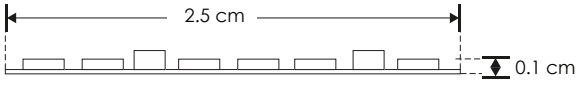

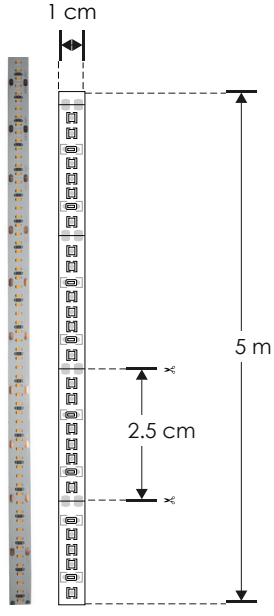

iLumileds® / ilumileds.com.mx

Ilumileds S.A. de C. V e Ingeniería electrodigital, audio, video, iluminación S.A de C.V. se reserva el derecho de modificar la información sin previo aviso y no se hace responsable por errores u omisiones en este documento.

LINEA PROFESIONAL

LDPB22162224300R	[Blanco cálido 2 200 K]
LDPB22162724300R	[Blanco cálido 2 700 K]
LDPB2216WW24300R	[Blanco cálido 3 000 K]
LDPB2216Z24300R	[Blanco neutro 4 100 K]
LDPB2216W24300R	[Blanco 6 500 K]

Material	Pista de cobre / Acabado blanco
Lámpara	Tira extraplana para interiores, 300 LEDs por metro tipo 2216, rollo de 5 metros con cinta 3M autoadherible para su fijación, cortes cada 2 cm
Ángulo de apertura	120°
Color de luz	Blanco cálido / Blanco neutro / Blanco
Alimentación	24 V cc
Potencia	24 W / metro
CRI	90
PCB	2 oz doble cara

NOTA: LED con tono de color controlado.
Por su alta concentracion de LEDs es indispensable que este producto vaya montado sobre un perfil de aluminio para disipar el calor ya que fue diseñada especialmente para perfiles de aluminio para producir un efecto uniforme de luz, no produce sombras. No se recomienda un uso continuo de más de 6 horas encendidas.

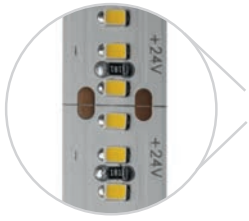

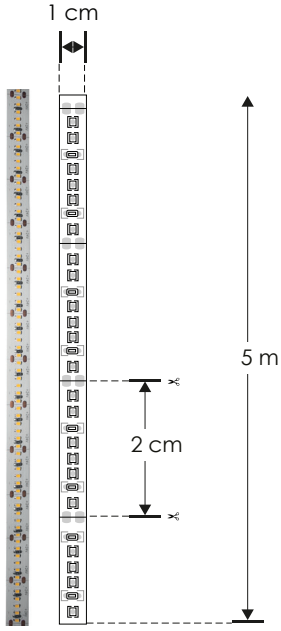

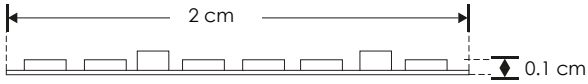

2 200 K Blanco cálido | 24 V cc | 2 700 K Blanco cálido | 3 000 K Blanco cálido | 24 W x metro | 4 100 K Blanco neutro | 6 500 K Blanco | IP 20 | FL 7-9 lúmenes x LED | CRI 90 | NOM | 2-3 step MACADAM | IES Archivo Fotométrico

EXTRAPLANAS / INTERIORES

LINEA PROFESIONAL

Material	Pista de cobre / Acabado blanco
Lámpara	Tira extraplana para interiores, 240 LEDs por metro tipo 2216, rollo de 5 metros con cinta 3M autoadherible para su fijación, cortes cada 5 cm
Ángulo de apertura	120°
Color de luz	Blanco dinámico (Dim To Warm), atenuación PWM
Alimentación	24 V cc
Potencia	21.2 W / metro
CRI	90
PCB	2 oz doble cara

[Blancos 1 800 - 3 500 K] **LDPB2216DTW24240**

NOTA: Tira de LED con cambio de color por medio de atenuación (PWM), compatible con fuente de poder 5EN1. Con posibilidad de controlar con atenuadores (dimmers) tipo TRIAC, 0-10V, 1-10V, PWM o Potenciómetro. Fuente de poder no incluida, modelos recomendados: ILUDA5EN1100W24, ILUDA5EN1200W24 (Consulte manual de operación y especificaciones de la fuente de poder a utilizar).
Por su alta concentración de LEDs es indispensable que este producto vaya montado sobre un perfil de aluminio para disipar el calor ya que fue diseñada especialmente para perfiles de aluminio para producir un efecto uniforme de luz, no produce sombras.

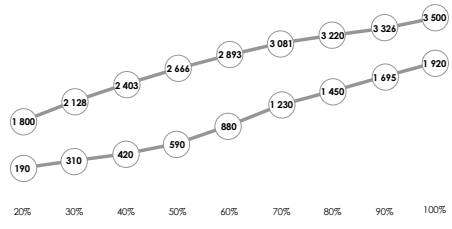

21.2 W x metro | 24 V cc | IP 20 | 1 800 K - 3 500 K Blancos | atenuable | CRI 90 | 2-3 step MACADAM | IES Archivo Fotométrico | FL 7-9 lúmenes x LED | NOM

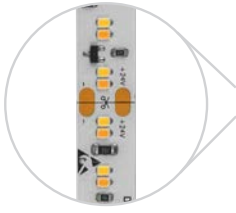

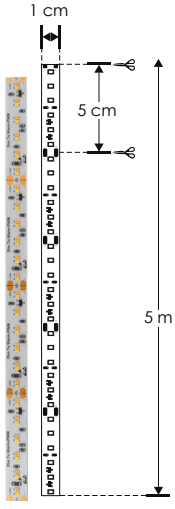

Ilumileds S.A. de C. V e Ingeniería electrodigital, audio, video, iluminación S.A de C.V. se reserva el derecho de modificar la información sin previo aviso y no se hace responsable por errores u omisiones en este documento.

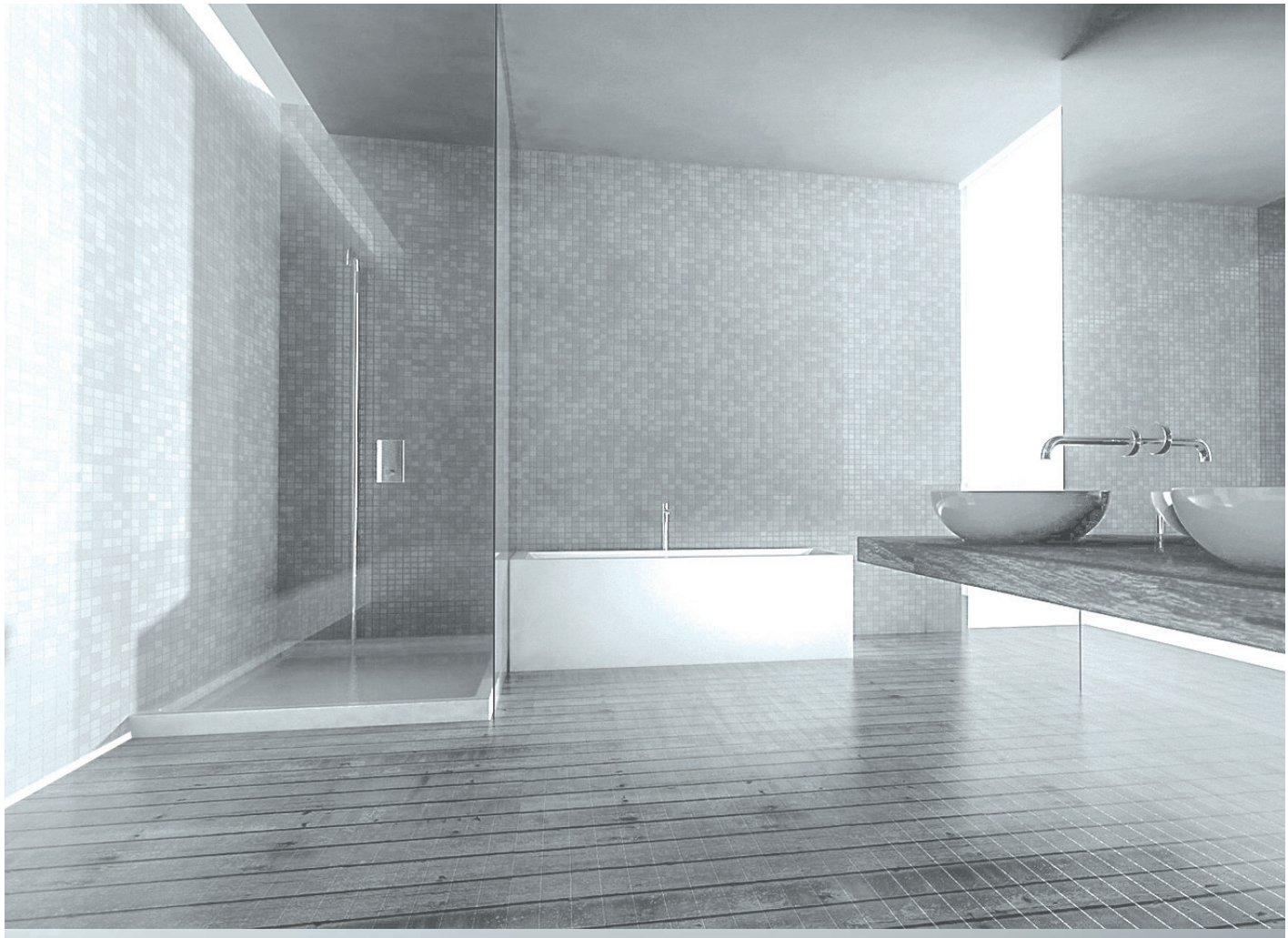

Ilumileds S.A. de C. V e Ingeniería electrodigital, audio, video, iluminación S.A de C.V. se reserva el derecho de modificar la información sin previo aviso y no se hace responsable por errores u omisiones en este documento.

nuevo

LA6622162224120R	[Blanco cálido 2 200 K]
LA6622162724120R	[Blanco cálido 2 700 K]
LA662216WW24120R	[Blanco cálido 3 000 K]
LA662216Z24120R	[Blanco neutro 4 100 K]
LA662216W24120R	[Blanco 6 500 K]

LINEA PROFESIONAL

Material	Pista de cobre / Acabado blanco.
Lámpara	Tira extraplana para interiores y exteriores, 120 LEDs por metro tipo 2216, rollo de 5 metros con cinta 3M autoadherible para su fijación, cortes cada 5 cm
Ángulo de apertura	120°
Color de luz	Blanco cálido / Blanco neutro / Blanco
Alimentación	24 V cc
Potencia	9.6 W / metro
CRI	90
PCB	3 oz doble cara

NOTA: Al no tener cubierta de resina sino barniz con tecnología nano, prolonga la vida del LED (por calentamiento) y no hay amarillentamiento. Ideal para exteriores pues se puede mojar o en lugares con alta humedad (No para uso subacuático o en contacto con el agua por tiempo prolongado)

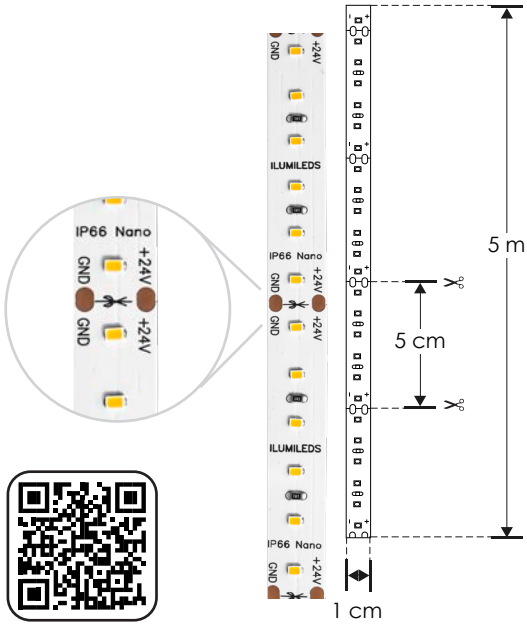

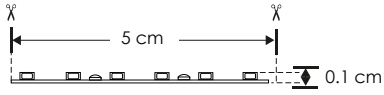

9.6 W x metro | IP 66 | 24 V cc | 2 200 K Blanco cálido | 2 700 K Blanco cálido | 3 000 K Blanco cálido | 4 100 K Blanco neutro | 6 500 K Blanco | FL 7-9 lúmenes x LED | CRI 90 | 2-3 step MACADAM | IES Archivo Fotométrico | NOM

TIRAS DE LEDS

EXTRAPLANAS / NANO

LINEA PROFESIONAL

nuevo

[Blanco cálido 3 000 K]	LA662216WW241205
[Blanco 6 500 K]	LA662216W241205R

Material	Pista de cobre / Acabado blanco
Lámpara	Tira extraplana para interiores y exteriores, 120 LEDs por metro tipo 2216, rollo de 5 metros con cinta 3M autoadherible para su fijación, cortes cada 5 cm
Ángulo de apertura	120°
Color de luz	Blanco cálido / Blanco
Alimentación	24 V cc
Potencia	9.6 W / metro
CRI	90
PCB	3 oz doble cara

NOTA: Al no tener cubierta de resina sino barniz con tecnología nano, prolonga la vida del LED (por calentamiento) y no hay amarillentamiento. Ideal para exteriores pues se puede mojar o en lugares con alta humedad (No para uso subacuático o en contacto con el agua por tiempo prolongado).

IP 66 | 9.6 W x metro | 6 500 K Blanco | 24 V cc | 3 000 K Blanco cálido | FL 7-9 lúmenes x LED | CRI 90 | 2-3 step MACADAM | IES Archivo Fotométrico | NOM

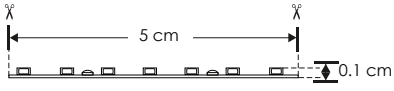

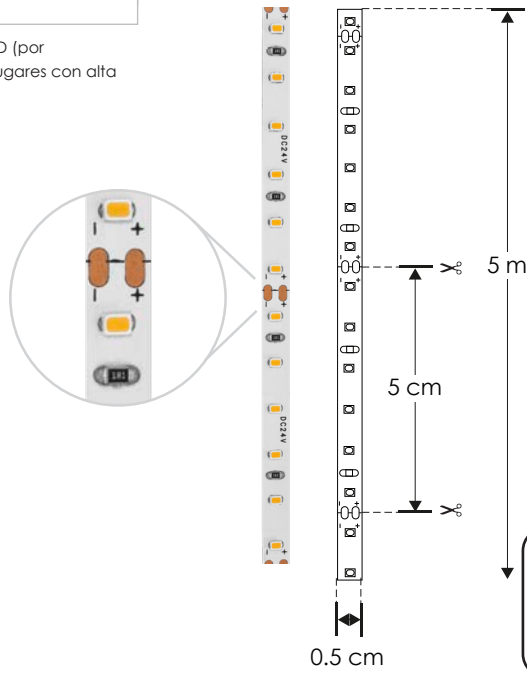

 Ilumileds S.A. de C. V e Ingeniería electrodigital, audio, video, iluminación S.A de C.V. se reserva el derecho de modificar la información sin previo aviso y no se hace responsable por errores u omisiones en este documento.

iE nuevo

LINEA PROFESIONAL

LA66221622242105	[Blanco cálido 2 200 K]
LA662216WW242105	[Blanco cálido 3 000 K]
LA662216Z242105R	[Blanco neutro 4 100 K]
LA662216W242105R	[Blanco 6 500 K] Sobre pedido

Material	Pista de cobre / Acabado blanco
Lámpara	Tira extraplana para interiores y exteriores, 210 LEDs por metro tipo 2216, rollo de 5 metros con cinta 3M autoadherible para su fijación, cortes cada 3.3 cm
Ángulo de apertura	120°
Color de luz	Blanco cálido / Blanco neutro / Blanco
Alimentación	24 V cc
Potencia	14.4 W / metro
CRI	90
PCB	3 oz doble cara

NOTA: Al no tener cubierta de resina sino barniz con tecnología nano, prolonga la vida del LED (por calentamiento) y no hay amarillentamiento. Ideal para exteriores pues se puede mojar o en lugares con alta humedad (No para uso subacuático o en contacto con el agua por tiempo prolongado)

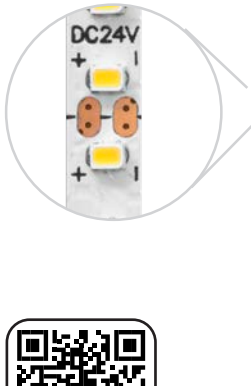

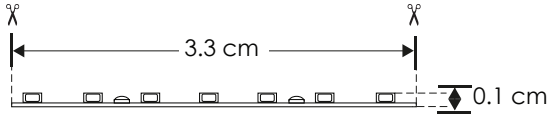

14.4 W x metro | IP 66 | 24 V cc | 2 200 K Blanco cálido | 3 000 K Blanco cálido | 4 100 K Blanco neutro | FL 7-9 lúmenes x LED | CRI 90 | 6 500 K Blanco | NOM | IES Archivo Fotométrico | 2-3 step MACADAM

TIRAS DE LEDS

EXTRAPLANAS / NANO

LINEA PROFESIONAL

iE nuevo

LA6622162224240R	[Blanco cálido 2 200 K]
LA6622162724240R	[Blanco cálido 2 700 K]
LA662216WW24240R	[Blanco cálido 3 000 K]
LA662216Z24240R	[Blanco neutro 4 100 K]
LA662216W24240R	[Blanco 6 500 K]

Material	Pista de cobre / Acabado blanco
Lámpara	Tira extraplana para interiores y exteriores, 240 LEDs por metro tipo 2216, rollo de 5 metros con cinta 3M autoadherible para su fijación, cortes cada 2.5 cm
Ángulo de apertura	120°
Color de luz	Blanco cálido / Blanco neutro / Blanco
Alimentación	24 V cc
Potencia	19.2 W / metro
CRI	90
PCB	2 oz doble cara

NOTA: Al no tener cubierta de resina sino barniz con tecnología nano, prolonga la vida del LED (por calentamiento) y no hay amarillentamiento. Ideal para exteriores pues se puede mojar o en lugares con alta humedad (No para uso subacuático o en contacto con el agua por tiempo prolongado).

19.2 W x metro | IP 66 | 24 V cc | 2 200 K Blanco cálido | 2 700 K Blanco cálido | 3 000 K Blanco cálido | 4 100 K Blanco neutro | 6 500 K Blanco | FL 7-9 lúmenes x LED | CRI 90 | 2-3 step MACADAM | IES Archivo Fotométrico | NOM

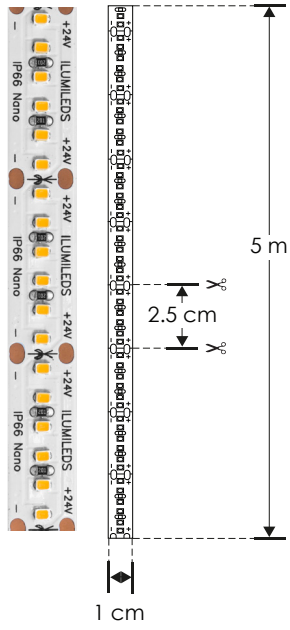

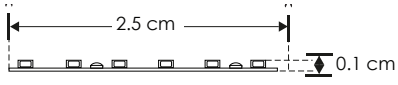

iLumileds® / ilumileds.com.mx

Ilumileds S.A. de C. V e Ingeniería electrodigital, audio, video, iluminación S.A de C.V. se reserva el derecho de modificar la información sin previo aviso y no se hace responsable por errores u omisiones en este documento.

nuevo

LINEA PROFESIONAL

LA6622162224300R	[Blanco cálido 2 200 K]
LA6622162724300R	[Blanco cálido 2 700 K]
LA662216WW24300R	[Blanco cálido 3 000 K] Sobre pedido
LA662216Z24300R	[Blanco neutro 4 100 K] Sobre pedido
LA662216W24300R	[Blanco 6 500 K] Sobre pedido

Material	Pista de cobre / Acabado blanco.
Lámpara	Tira extraplana para interiores y exteriores, 300 LEDs por metro tipo 2216, rollo de 5 metros con cinta 3M autoadherible para su fijación, cortes cada 2 cm
Ángulo de apertura	120°
Color de luz	Blanco cálido / Blanco neutro / Blanco
Alimentación	24 V cc
Potencia	24 W / metro
CRI	90
PCB	2 oz doble cara

NOTA: Al no tener cubierta de resina sino barniz con tecnología nano, prolonga la vida del LED (por calentamiento) y no hay amarillentamiento. Ideal para exteriores pues se puede mojar o en lugares con alta humedad (No para uso subacuático o en contacto con el agua por tiempo prolongado). No se recomienda uso continuo de más de 6 horas encendidas.

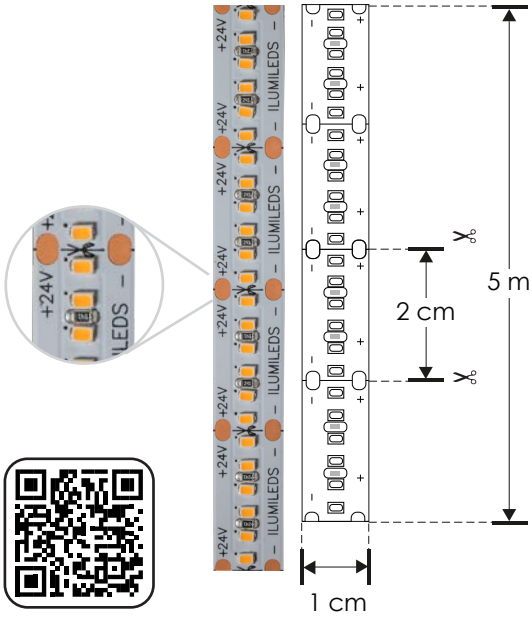

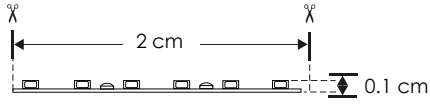

24 W x metro | IP 66 | 24 V cc | 2 200 K Blanco cálido | 2 700 K Blanco cálido | 3 000 K Blanco cálido | 4 100 K Blanco neutro | 6 500 K Blanco | FL 7-9 lúmenes x LED | CRI 90 | 2-3 step MACADAM | IES Archivo Fotométrico | NOM

TIRAS DE LEDS

Ilumileds S.A. de C. V e Ingeniería electrodigital, audio, video, iluminación S.A de C.V. se reserva el derecho de modificar la información sin previo aviso y no se hace responsable por errores u omisiones en este documento.

LINEA PROFESIONAL

LDPB50502200126R	[Blanco cálido 2 200 K]
LDPB5050WW1260RS	[Blanco cálido 2 650 K]
LDPB5050Z1260R	[Blanco neutro 4 100 K]
LDPB5050W1260R	[Blanco 5 500 K]
LDPB5050RGB126R	[RGB]

Material	Pista de cobre / Acabado blanco
Lámpara	Tira extraplana para interiores, 60 LEDs por metro tipo 5050 marca Edison de ultra brillo, rollo de 5 metros con cinta VHB autoadherible para su fijación, cortes cada 5 cm
Ángulo de apertura	120°
Color de luz	Blanco cálido / Blanco neutro / Blanco / RGB
Alimentación	12 V cc
Potencia	14.4 W / metro
CRI	90 (No aplica en RGB)
PCB	2 oz doble cara

NOTA: RGB requiere un controlador (No incluido) para cambio de colores.
LED con tono de color controlado.
Por su alta concentración de LEDs es indispensable que este producto vaya montado sobre un perfil de aluminio para disipar el calor ya que fue diseñada especialmente para perfiles de aluminio para producir un efecto uniforme de luz, no produce sombras.

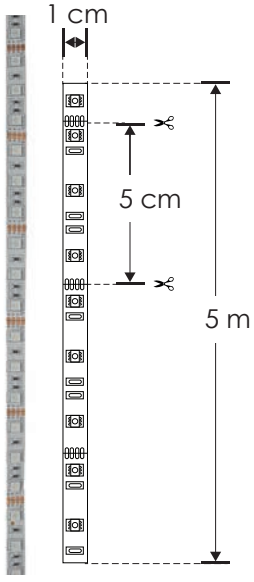

RGB

14.4 W x metro | 12 V cc | 2 200 K Blanco cálido

IP 20 | 2 650 K Blanco cálido | 4 100 K Blanco neutro

FL 18-20 lúmenes x LED | 5 500 K Blanco | CRI 90

2-3 step MACADAM | IES Archivo Fotométrico | NOM

EXTRAPLANAS / INTERIORES

LINEA PROFESIONAL

nuevo

[RGBW] **LDPB5050RGBW246R**

Material	Pista de cobre / Acabado blanco
Lámpara	Tira extraplana para interiores, 60 LEDs por metro tipo 5050 4 en 1, rollo de 5 metros con cinta VHB autoadherible para su fijación, cortes cada 10 cm
Ángulo de apertura	120°
Color de luz	RGBW (Rojo, verde, azul, blanco cálido)
Alimentación	24 V cc
Potencia	16.8 W / metro
PCB	2 oz doble cara

NOTA: RGB requiere un controlador (No incluido) para cambio de colores.
LED con tono de color controlado.
Por su alta concentración de LEDs es indispensable que este producto vaya montado sobre un perfil de aluminio para disipar el calor ya que fue diseñada especialmente para perfiles de aluminio para producir un efecto uniforme de luz, no produce sombras.

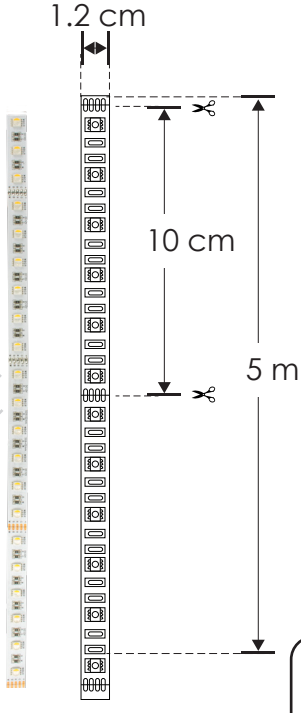

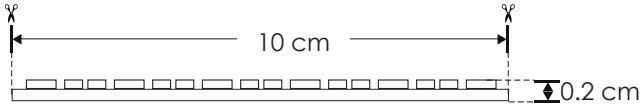

3 000 K Blanco cálido

16.8 W x metro | IP 20

24 V cc | RGBW 4 en 1

2-3 step MACADAM | NOM

TIRAS DE LEDS

Ilumileds S.A. de C. V e Ingeniería electrodigital, audio, video, iluminación S.A de C.V. se reserva el derecho de modificar la información sin previo aviso y no se hace responsable por errores u omisiones en este documento.

LINEA BAJO COSTO

LDPB5050WW126RSE [Blanco cálido 2 700 K]

LDPB5050Z126RSE [Blanco neutro 4 100 K]

Material	Pista de cobre / Acabado blanco
Lámpara	Tira extraplana para interiores, 60 LEDs por metro tipo 5050, rollo de 5 metros con cinta 3M autoadherible para su fijación, cortes cada 5 cm
Ángulo de apertura	120°
Color de luz	Blanco cálido / Blanco neutro
Alimentación	12 V cc
Potencia	14.4 W / metro
CRI	80
PCB	2 oz doble cara

NOTA: LED con tono de color NO controlado.
Por su alta concentración de LEDs es indispensable que este producto vaya montado sobre un perfil de aluminio para disipar el calor ya que fue diseñada especialmente para perfiles de aluminio para producir un efecto uniforme de luz, no produce sombras.

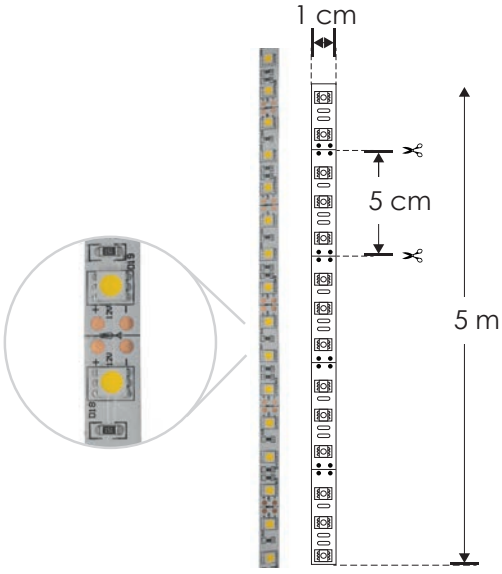

14.4 W x metro | IP 20 | 12 V cc | 2 700 K Blanco cálido | 4 100 K Blanco neutro | FL 16-18 lúmenes x LED | CRI 80 | 3-4 step MACADAM | IES Archivo Fotométrico | NOM

EXTRAPLANAS / NANO

LINEA PROFESIONAL

[Blanco neutro 4 100 K] **LA5050IP66NW12R**

[Blanco 5 500 K] **LA5050IP66W12R**

[RGB] **LA5050IP66RGB12R**

Material	Pista de cobre / Acabado blanco
Lámpara	Tira extraplana para interiores y exteriores, 60 LEDs por metro tipo 5050 marca Edison ultra brillo, rollo de 5 metros con cinta 3M autoadherible para su fijación, cortes cada 5 cm
Ángulo de apertura	120°
Color de luz	Blanco neutro / Blanco / RGB
Alimentación	12 V cc
Potencia	14.4 W / metro
CRI	90 (No aplica en RGB)
PCB	2 oz doble cara

NOTA: RGB requiere un controlador (No incluido) para cambio de colores.
LED con tono de color controlado.
Al no tener cubierta de resina sino barniz con tecnología nano, prolonga la vida del LED (por calentamiento) y no hay amarillentamiento. Ideal para exteriores pues se puede mojar o en lugares con alta humedad (No para uso subacuático o en contacto con el agua por tiempo prolongado)

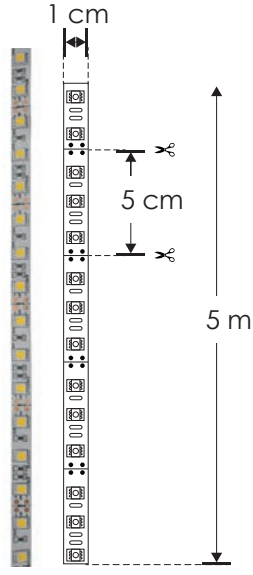

14.4 W x metro | IES Archivo Fotométrico | 4 100 K Blanco neutro | IP 66 | 12 V cc | 5 500 K Blanco | FL 19-20 lúmenes x LED | RGB | CRI 90 | 2-3 step MACADAM | NOM

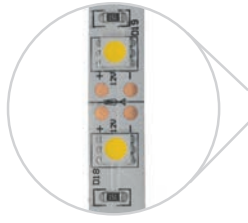

 Ilumileds S.A. de C. V e Ingeniería electrodigital, audio, video, iluminación S.A de C.V. se reserva el derecho de modificar la información sin previo aviso y no se hace responsable por errores u omisiones en este documento.

LINEA PROFESIONAL

LA5050IP66WW24RS [Blanco cálido 2 650 K]

LA5050IP66WW24R [Blanco cálido 3 000 K]

Material	Pista de cobre / Acabado blanco
Lámpara	Tira extraplana para exteriores e interiores, 60 LEDs por metro tipo 5050, rollo de 5 metros con cinta 3M autoadherible para su fijación, cortes cada 10 cm
Ángulo de apertura	120°
Color de luz	Blanco cálido
Alimentación	24 V cc
Potencia	14.4 W / metro
CRI	90
PCB	2 oz doble cara

NOTA: Esta tira extraplana es para aplicaciones en exteriores o lugares con alta humedad, pista color blanco con tecnologia nano IP66. Al no tener cubierta de resina sino barniz con tecnología nano, prolonga la vida del LED disminuyendo el calentamiento y no hay amarillentamiento. Ideal para exteriores pues se puede mojar o en lugares con alta humedad (No para uso subacuático o en contacto con el agua por tiempo prolongado).

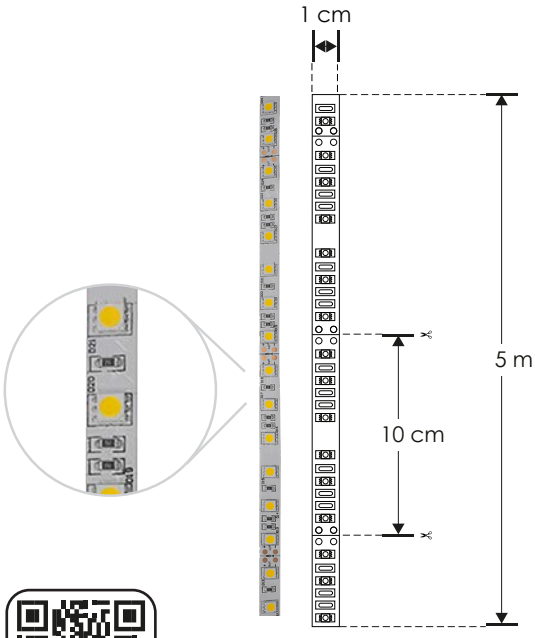

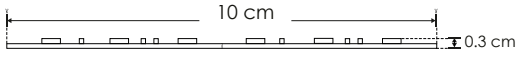

IES Archivo Fotométrico

2 650 K Blanco cálido | 14.4 W x metro | IP 66

3 000 K Blanco cálido | FL 18-20 lúmenes x LED | 24 V cc

CRI 90 | 2-3 step MACADAM | NOM

EXTRAPLANAS / SUMERGIBLE EN AGUA

LINEA PROFESIONAL

nuevo

[Blanco cálido 3 000 K] **LA5050IP68WW24R**

[RGB] **LA5050IP68RGB24R**

Material	Pista de cobre / Acabado blanco / Cubierta de silicón
Lámpara	Tira extraplana sumergible en agua, 60 LEDs por metro modelo 5050 marca Edison ultra brillo rollo de 5 metros, cortes cada 10 cm
Ángulo de apertura	120°
Color de luz	Blanco cálido / RGB
Alimentación	24 V cc
Potencia	14.4 W / metro
CRI	90 (No aplica en RGB)
PCB	2 oz doble cara

NOTA: RGB requiere un controlador (No incluido) para cambio de colores.
LED con tono de color controlado.

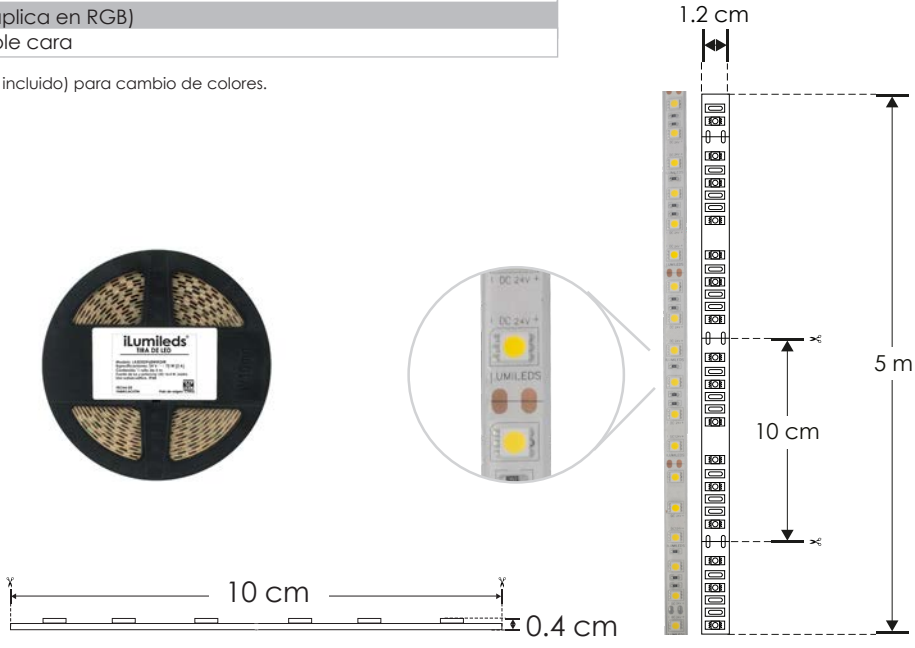

14.4 W x metro

3 000 K Blanco cálido | RGB | 24 V cc

FL 18 lúmenes x LED | CRI 90 | IP 68

IES Archivo Fotométrico | 2-3 step MACADAM | NOM

TIRAS DE LEDS

iLumileds® / ilumileds.com.mx

Ilumileds S.A. de C. V e Ingeniería electrodigital, audio, video, iluminación S.A de C.V. se reserva el derecho de modificar la información sin previo aviso y no se hace responsable por errores u omisiones en este documento.

LINEA PROFESIONAL

LDPB4040RGB24120 [RGB]

Material	Pista de cobre / Acabado blanco
Lámpara	Tira extraplana para interiores, 120 LEDs por metro tipo 4040, rollo de 5 metros con cinta 3M autoadherible para su fijación, cortes cada 5 cm
Ángulo de apertura	120°
Color de luz	RGB
Alimentación	24 V cc
Potencia	19.2 W / metro
PCB	2 oz doble cara

NOTA: Por su alta concentración de LEDs es indispensable que este producto vaya montado sobre un perfil de aluminio para disipar el calor ya que fue diseñada especialmente para perfiles de aluminio para producir un efecto uniforme de luz, no produce sombras.
Requiere un controlador (No incluido) para cambio de colores.

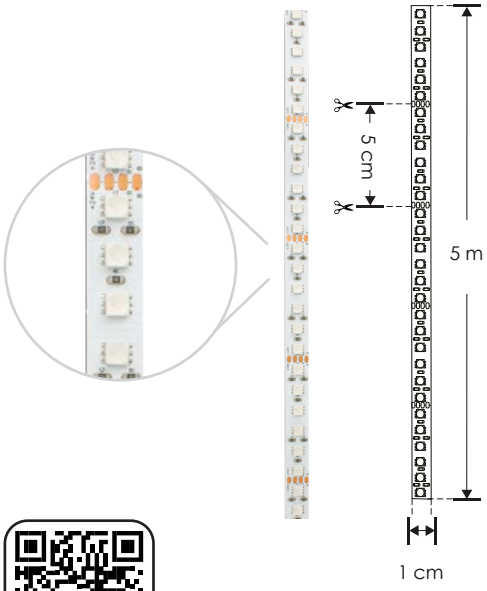

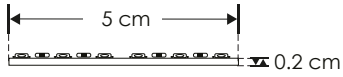

IP 20 | 19.2 W x metro | RGB | 24 V cc | IES Archivo Fotométrico | NOM

TIRAS DE LEDS

EXTRAPLANAS / NANO

LINEA PROFESIONAL

nuevo

[RGB] **LA664040RGB24120**

Material	Pista de cobre / Acabado blanco
Lámpara	Tira extraplana para interiores y exteriores, 120 LEDs por metro tipo 4040, rollo de 5 metros con cinta 3M autoadherible para su fijación, cortes cada 5 cm
Ángulo de apertura	120°
Color de luz	RGB
Alimentación	24 V cc
Potencia	19.2 W / metro
PCB	2 oz doble cara

NOTA: Al no tener cubierta de resina sino barniz con tecnología nano, prolonga la vida del LED (por calentamiento) y no hay amarillentamiento. Ideal para exteriores pues se puede mojar o en lugares con alta humedad (No para uso subacuático o en contacto con el agua por tiempo prolongado).
Requiere un controlador (No incluido) para cambio de colores.

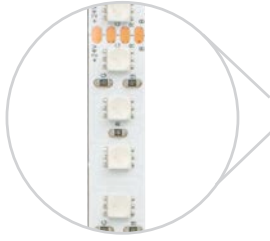

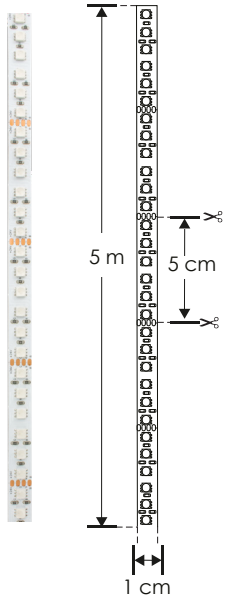

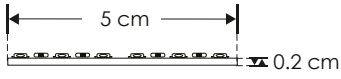

RGB | IP 66 | IES Archivo Fotométrico | 19.2 W x metro | NOM | 24 V cc

Ilumileds S.A. de C. V e Ingeniería electrodigital, audio, video, iluminación S.A de C.V. se reserva el derecho de modificar la información sin previo aviso y no se hace responsable por errores u omisiones en este documento.

LINEA BAJO COSTO

LE3528WW1260R [Blanco cálido 2 700 - 3 000 K]

LE3528W1260R [Blanco 5 000 - 5 500 K]

Material	Pista de cobre / Acabado blanco
Lámpara	Tira extraplana para interiores, 60 LEDs por metro tipo 3528, rollo de 5 metros con cinta 3M autoadherible para su fijación, cortes cada 5 cm
Ángulo de apertura	120°
Color de luz	Blanco cálido / Blanco
Alimentación	12 V cc
Potencia	3 W / metro
CRI	80
PCB	2 oz doble cara

NOTA: LED con tono de color NO controlado.

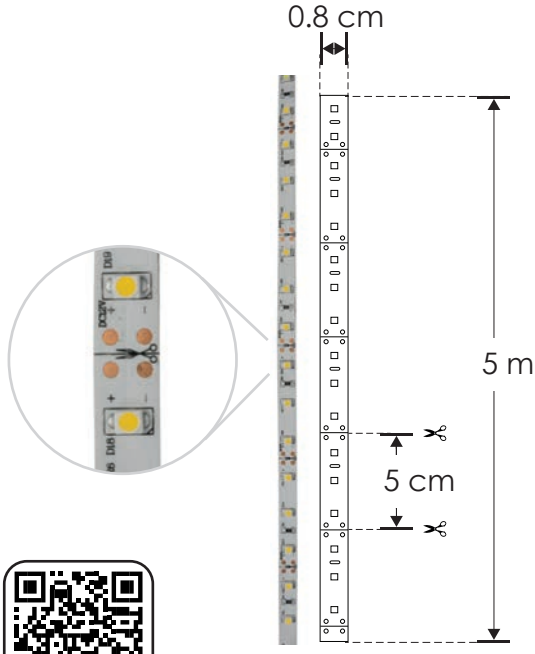

3 W x metro | IP 20 | 12 V cc | 2 700 K 3 000 K Blanco cálido | 5 000 K 5 500 K Blanco | FL 3-5 lúmenes x LED | CRI 80 | 5-7 step MACADAM | IES Archivo Fotométrico | NOM

EXTRAPLANAS / NANO

LINEA PROFESIONAL

[Blanco cálido 3 000 K] **LA3528IP66WW24R** nuevo

Material	Pista de cobre / Acabado blanco
Lámpara	Tira extraplana para interiores y exteriores, 60 LEDs por metro tipo 3528, rollo de 5 metros con cinta 3M autoadherible para su fijación, cortes cada 10 cm
Ángulo de apertura	120°
Color de luz	Blanco cálido
Alimentación	24 V cc
Potencia	4.8 W / metro
CRI	90
PCB	2 oz doble cara

NOTA: Al no tener cubierta de resina sino barniz con tecnología nano, prolonga la vida del LED (por calentamiento) y no hay amarillentamiento. Ideal para exteriores pues se puede mojar o en lugares con alta humedad (No para uso subacuático o en contacto con el agua por tiempo prolongado).

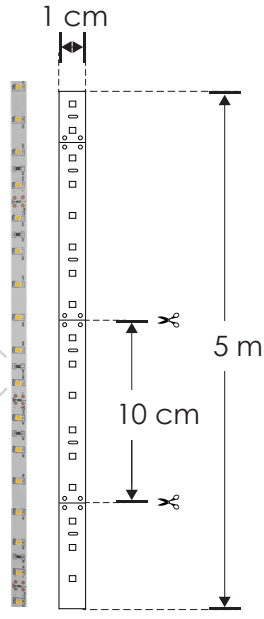

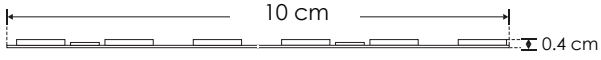

4.8 W x metro | 24 V cc | 3 000 K Blanco cálido | IP 66 | FL 5 lúmenes x LED | CRI 90 | 2-3 step MACADAM | IES Archivo Fotométrico | NOM

TIRAS DE LEDS

iLumileds® / ilumileds.com.mx

Ilumileds S.A. de C. V e Ingeniería electrodigital, audio, video, iluminación S.A de C.V. se reserva el derecho de modificar la información sin previo aviso y no se hace responsable por errores u omisiones en este documento.

LINEA PROFESIONAL

LDPB2835W1260R [Blanco 5 500 K]

Material	Pista de cobre / Acabado blanco
Lámpara	Tira extraplana para interiores, 60 LEDs por metro tipo 2835, rollo de 5 metros con cinta 3M autoadherible para su fijación, cortes cada 5 cm
Ángulo de apertura	120°
Color de luz	Blanco
Alimentación	12 V cc
Potencia	14.4 W / metro
CRI	90
PCB	2 oz doble cara

NOTA: LED con tono de color controlado.
Por su alta concentración de LEDs es indispensable que este producto vaya montado sobre un perfil de aluminio para disipar el calor ya que fue diseñada especialmente para perfiles de aluminio para producir un efecto uniforme de luz, no produce sombras.

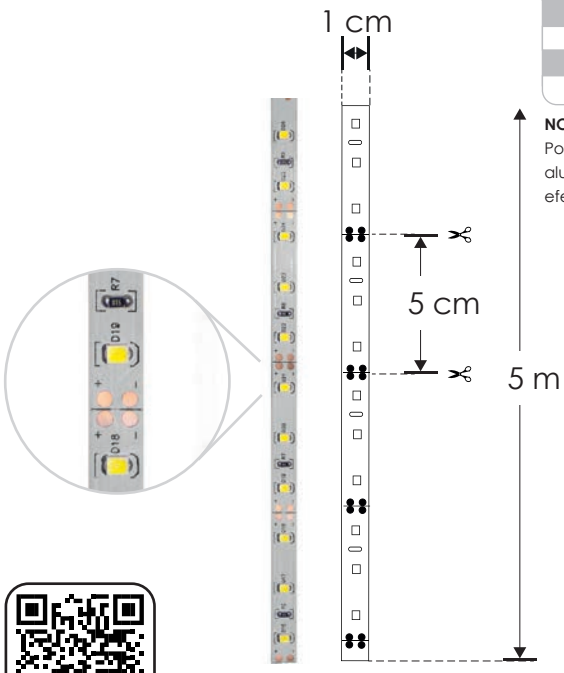

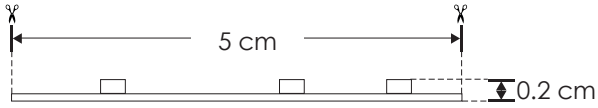

IP 20 | 12 V cc | 14.4 W x metro | 5 500 K Blanco | FL 22 lúmenes x LED | CRI 90 | 2-3 step MACADAM | IES Archivo Fotométrico

NOM

TIRAS DE LEDS

Ilumileds S.A. de C. V e Ingeniería electrodigital, audio, video, iluminación S.A de C.V. se reserva el derecho de modificar la información sin previo aviso y no se hace responsable por errores u omisiones en este documento.

Ilumileds S.A. de C. V e Ingeniería electrodigital, audio, video, iluminación S.A de C.V. se reserva el derecho de modificar la información sin previo aviso y no se hace responsable por errores u omisiones en este documento.

LINEA PROFESIONAL

LDPB28352724120R	[Blanco cálido 2 700 K]
LDPB2835Z24120R	[Blanco neutro 4 100 K]
LDPB2835W24120R	[Blanco 5 500 K]

Material	Pista de cobre / Acabado blanco
Lámpara	Tira extraplana para interiores, 120 LEDs por metro tipo 2835, rollo de 5 metros con cinta 3M autoadherible para su fijación, cortes cada 5 cm
Ángulo de apertura	120°
Color de luz	Blanco cálido / Blanco neutro / Blanco
Alimentación	24 V cc
Potencia	28.8 W / metro
CRI	80
PCB	2 oz doble cara

NOTA: LED con tono de color controlado.
Por su alta concentración de LEDs es indispensable que este producto vaya montado sobre un perfil de aluminio para disipar el calor ya que fue diseñada especialmente para perfiles de aluminio para producir un efecto uniforme de luz, no produce sombras.

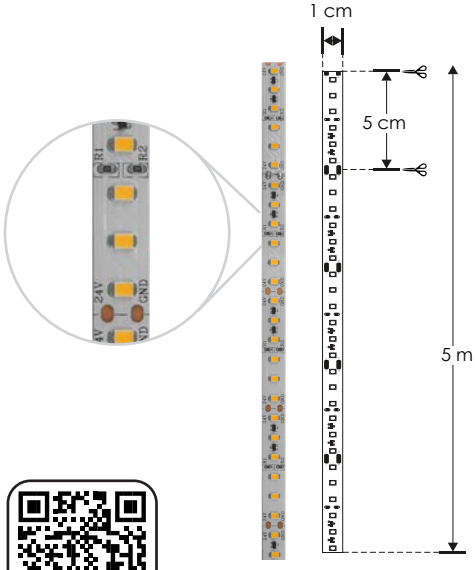

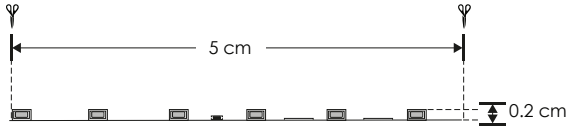

28.8 W x metro | IP 20 | 24 V cc | 2 700 K Blanco cálido | 4 100 K Blanco neutro | 5 500 K Blanco | FL 20-22 lúmenes x LED | CRI 80 | NOM | 2-3 step MACADAM | IES Archivo Fotométrico

EXTRAPLANAS / INTERIORES

LINEA PROFESIONAL

Material	Pista de cobre / Acabado blanco
Lámpara	Tira extraplana para interiores, 120 LEDs por metro tipo 2835, rollo de 10 metros con cinta 3M autoadherible para su fijación, cortes cada 5 cm
Ángulo de apertura	120°
Color de luz	Blanco cálido / Blanco neutro / Blanco
Alimentación	24 V cc
Potencia	13 W / metro
CRI	80
PCB	3 oz doble cara

[Blanco cálido 2 700 K]	LDPB2835272410R
[Blanco neutro 4 100 K]	LDPB2835Z2410R
[Blanco 5 500 K]	LDPB2835W2410R

NOTA: LED con tono de color controlado.
Por su alta concentración de LEDs es indispensable que este producto vaya montado sobre un perfil de aluminio para disipar el calor ya que fue diseñada especialmente para perfiles de aluminio para producir un efecto uniforme de luz, no produce sombras.

13 W x metro | IP 20 | 24 V cc | 2 700 K Blanco cálido | 4 100 K Blanco neutro | 5 500 K Blanco | FL 7-9 lúmenes x LED | CRI 80 | IES Archivo Fotométrico | NOM | 2-3 step MACADAM

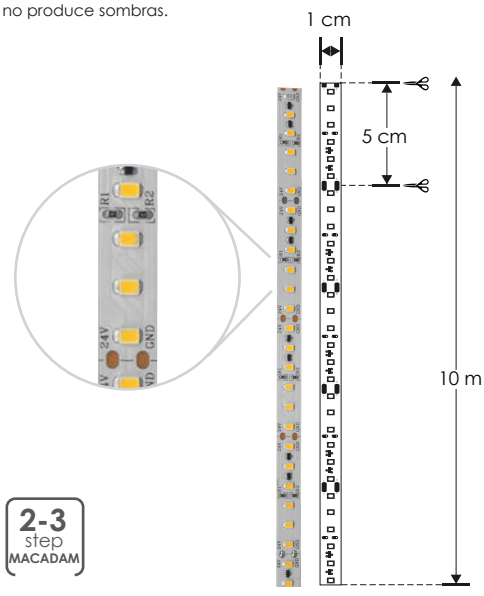

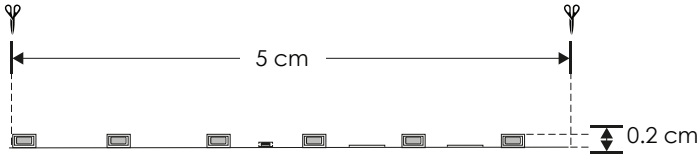

Ilumileds S.A. de C. V e Ingeniería electrodigital, audio, video, iluminación S.A de C.V. se reserva el derecho de modificar la información sin previo aviso y no se hace responsable por errores u omisiones en este documento.

LINEA PROFESIONAL

LDPB2835272420R	[Blanco cálido 2 700 K]
LDPB2835Z2420R	[Blanco neutro 4 100 K]
LDPB2835W2420R	[Blanco 5 500 K]

Material	Pista de cobre / Acabado blanco
Lámpara	Tira extraplana para interiores, 120 LEDs por metro tipo 2835, rollo de 20 metros con cinta 3M autoadherible para su fijación, cortes cada 5 cm
Ángulo de apertura	120°
Color de luz	Blanco cálido / Blanco neutro / Blanco
Alimentación	24 V cc
Potencia	10 W / metro
CRI	80
PCB	3 oz doble cara

NOTA: LED con tono de color controlado.
Por su alta concentración de LEDs es indispensable que este producto vaya montado sobre un perfil de aluminio para disipar el calor ya que fue diseñada especialmente para perfiles de aluminio para producir un efecto uniforme de luz, no produce sombras.

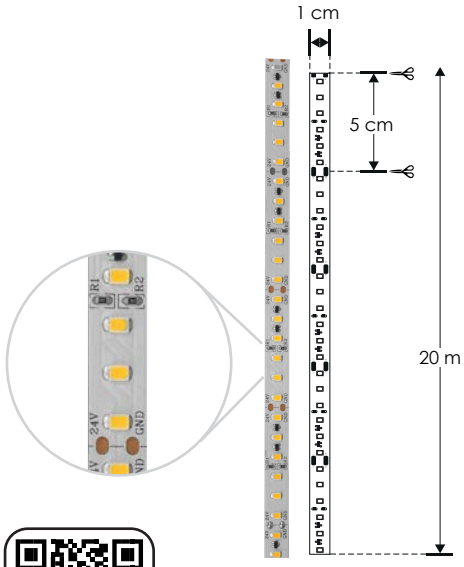

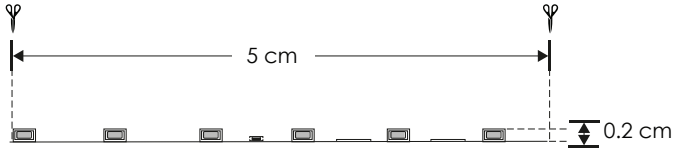

10 W x metro | IP 20 | 24 V cc | 2 700 K Blanco cálido | 4 100 K Blanco neutro | 5 500 K Blanco | FL 6-8 lúmenes x LED | CRI 80 | NOM | 2-3 step MACADAM | IES Archivo Fotométrico

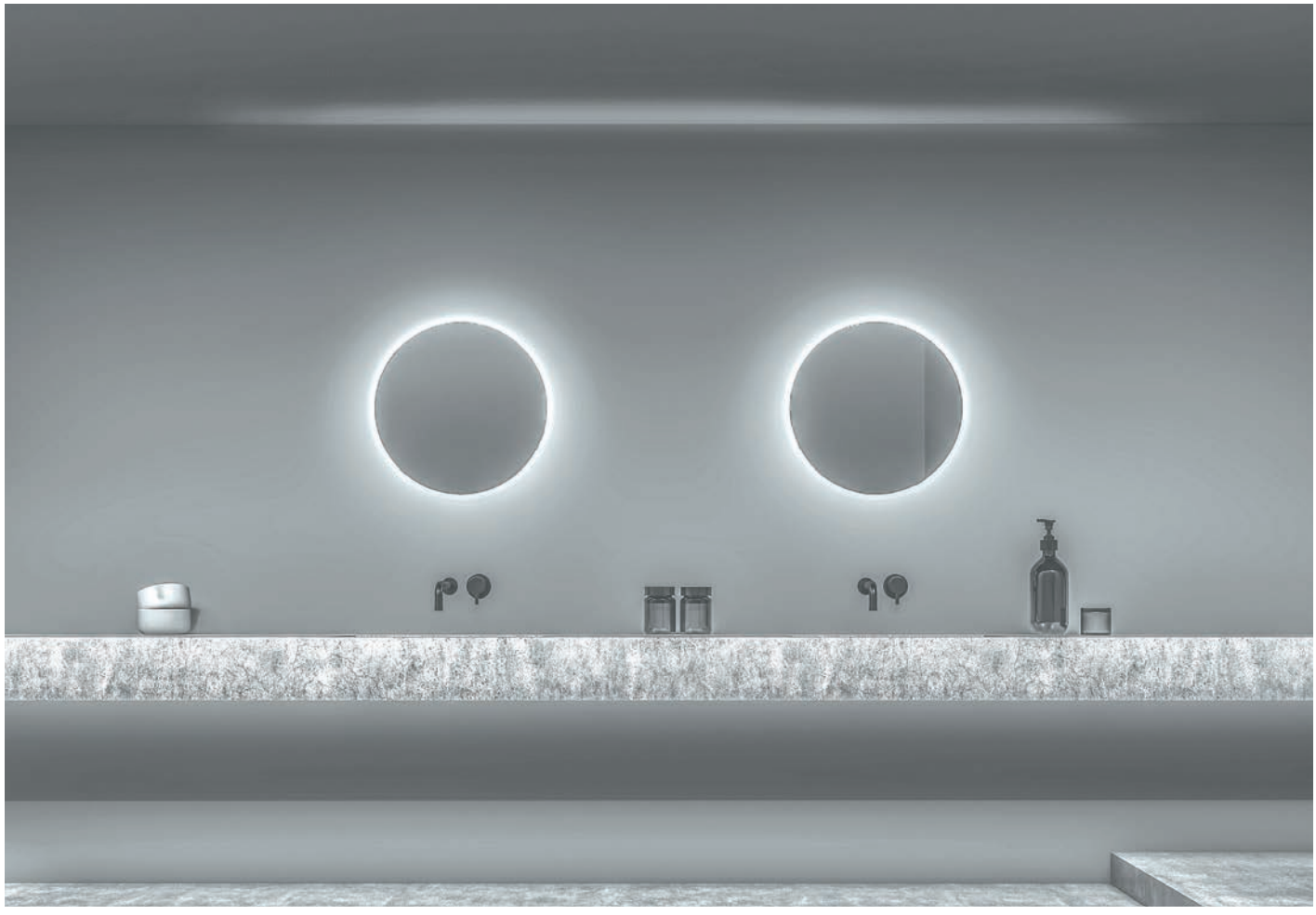

TIRAS DE LEDS

Ilumileds S.A. de C. V e Ingeniería electrodigital, audio, video, iluminación S.A de C.V. se reserva el derecho de modificar la información sin previo aviso y no se hace responsable por errores u omisiones en este documento.

LINEA BAJO COSTO

LE2835272460R	[Blanco cálido 2 700 K]
LE2835Z2460R	[Blanco neutro 4 100 K]
LE2835W2460R	[Blanco 6 000 K]

Material	Pista de cobre / Acabado blanco
Lámpara	Tira extraplana para interiores, 60 LEDs por metro tipo 2835, rollo de 5 metros con cinta 3M autoadherible para su fijación, cortes cada 10 cm
Ángulo de apertura	120°
Color de luz	Blanco cálido / Blanco neutro / Blanco
Alimentación	24 V cc
Potencia	8.4 W / metro
CRI	80
PCB	2 oz doble cara

NOTA: LED con tono de color no controlado.
Por su alta concentración de LEDs es indispensable que este producto vaya montado sobre un perfil de aluminio para disipar el calor ya que fue diseñada especialmente para perfiles de aluminio para producir un efecto uniforme de luz, no produce sombras.

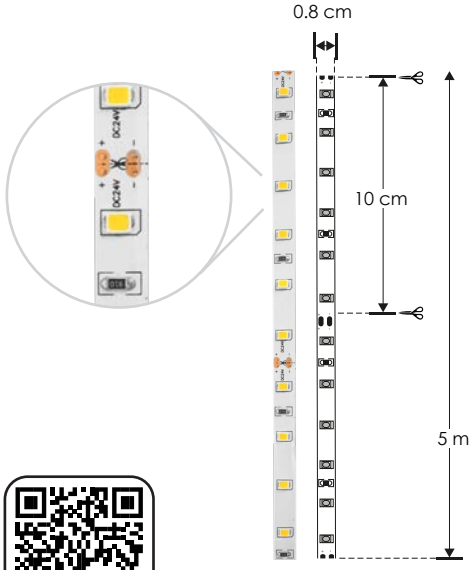

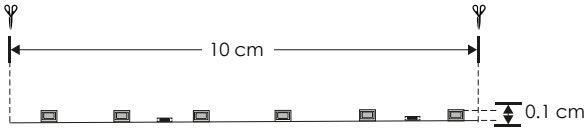

FL 9-11 lúmenes x LED | 8.4 W x metro | IP 20 | 24 V cc | 2 700 K Blanco cálido | 4 100 K Blanco neutro | 6 000 K Blanco | 3-4 step MACADAM | CRI 80 | IES Archivo Fotométrico | NOM

TIRAS DE LEDS

EXTRAPLANAS / INTERIORES

LINEA BAJO COSTO

Material	Pista de cobre / Acabado blanco
Lámpara	Tira extraplana para interiores, 120 LEDs por metro tipo 2835, rollo de 5 metros con cinta 3M autoadherible para su fijación, cortes cada 5 cm
Ángulo de apertura	120°
Color de luz	Blanco cálido / Blanco neutro / Blanco
Alimentación	24 V cc
Potencia	15.2 W / metro
CRI	80
PCB	2 oz doble cara

[Blanco cálido 2 700 K]	**LE28352724120R**
[Blanco neutro 4 100 K]	**LE2835Z24120R**
[Blanco 6 000 K]	**LE2835W24120R**

NOTA: LED con tono de color no controlado.
Por su alta concentración de LEDs es indispensable que este producto vaya montado sobre un perfil de aluminio para disipar el calor ya que fue diseñada especialmente para perfiles de aluminio para producir un efecto uniforme de luz, no produce sombras.

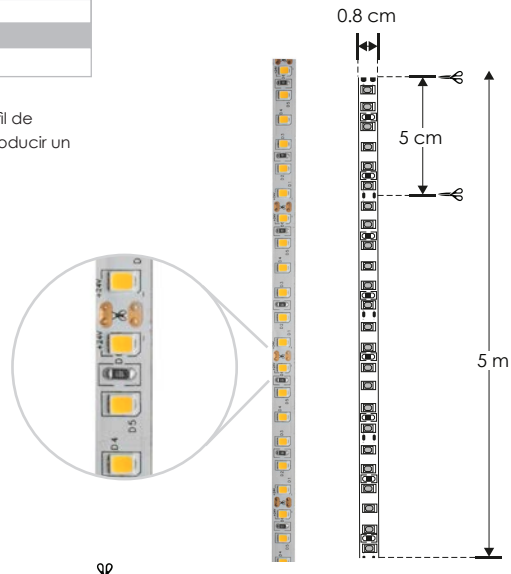

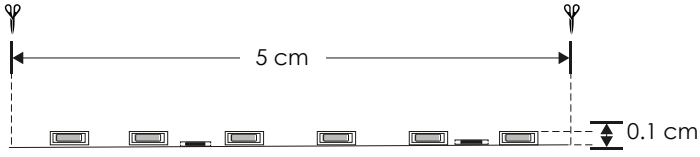

15.2 W x metro | IP 20 | 24 V cc | 2 700 K Blanco cálido | FL 9-11 lúmenes x LED | 4 100 K Blanco neutro | 6 000 K Blanco | CRI 80 | 3-4 step MACADAM | IES Archivo Fotométrico | NOM

Ilumileds S.A. de C. V e Ingeniería electrodigital, audio, video, iluminación S.A de C.V. se reserva el derecho de modificar la información sin previo aviso y no se hace responsable por errores u omisiones en este documento.

LINEA PROFESIONAL

LA662835WW2460R [Blanco cálido 3 000 K]

Material	Pista de cobre / Acabado blanco
Lámpara	Tira extraplana para interiores y exteriores, 60 LEDs por metro tipo 2835, rollo de 5 metros con cinta 3M autoadherible para su fijación, cortes cada 10 cm
Ángulo de apertura	120°
Color de luz	Blanco cálido
Alimentación	24 V cc
Potencia	14.4 W / metro
CRI	90
PCB	2 oz doble cara

NOTA: Al no tener cubierta de resina sino barniz con tecnología nano, prolonga la vida del LED (por calentamiento) y no hay amarillentamiento. Ideal para exteriores pues se puede mojar o en lugares con alta humedad (No para uso subacuático o en contacto con el agua por tiempo prolongado)

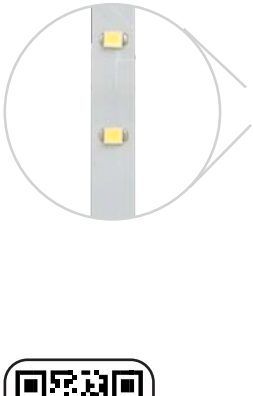

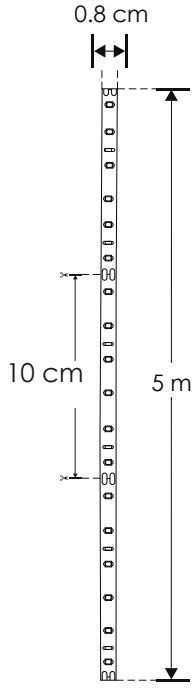

IP 66

14.4 W x metro

24 V cc

2-3 step MACADAM

3 000 K Blanco cálido

FL 20 lúmenes x LED

CRI 90

IES Archivo Fotométrico

NOM

Ilumileds S.A. de C. V e Ingeniería electrodigital, audio, video, iluminación S.A de C.V. se reserva el derecho de modificar la información sin previo aviso y no se hace responsable por errores u omisiones en este documento.

LINEA PROFESIONAL

nuevo

LDPBCOBWW24480R5	[Blanco cálido 3 000 K]
LDPBCOBZ24480R5	[Blanco neutro 4 100 K]
LDPBCOBW24480R5	[Blanco 6 000 K]

Material	Pista de cobre / Acabado blanco
Lámpara	Tira extraplana para interiores, 480 LEDs por metro tipo LED COB, rollo de 5 metros con cinta 3M autoadherible para su fijación, cortes cada 5 cm
Ángulo de apertura	120°
Color de luz	Blanco cálido / Blanco neutro / Blanco
Alimentación	24 V cc
Potencia	11 W / metro
CRI	90
PCB	2 oz doble cara

NOTA: LED con tono de color controlado.
Por su alta concentración de LEDs es indispensable que este producto vaya montado sobre un perfil de aluminio para disipar el calor ya que fue diseñada especialmente para perfiles de aluminio para producir un efecto uniforme de luz, no produce sombras.

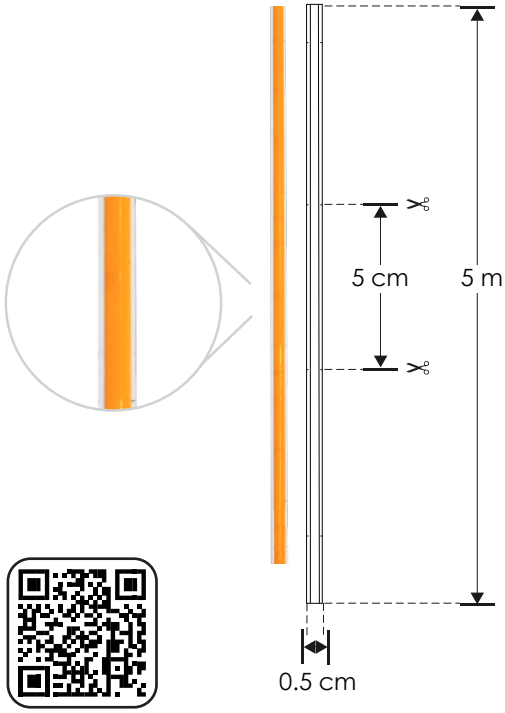

11 W x metro | 24 V cc | 6 000 K Blanco | IP 20 | 3 000 K Blanco cálido | 4 100 K Blanco neutro | FL 1.75 - 2.25 lúmenes x LED | CRI 90 | NOM | 2-3 step MACADAM | IES Archivo Fotométrico

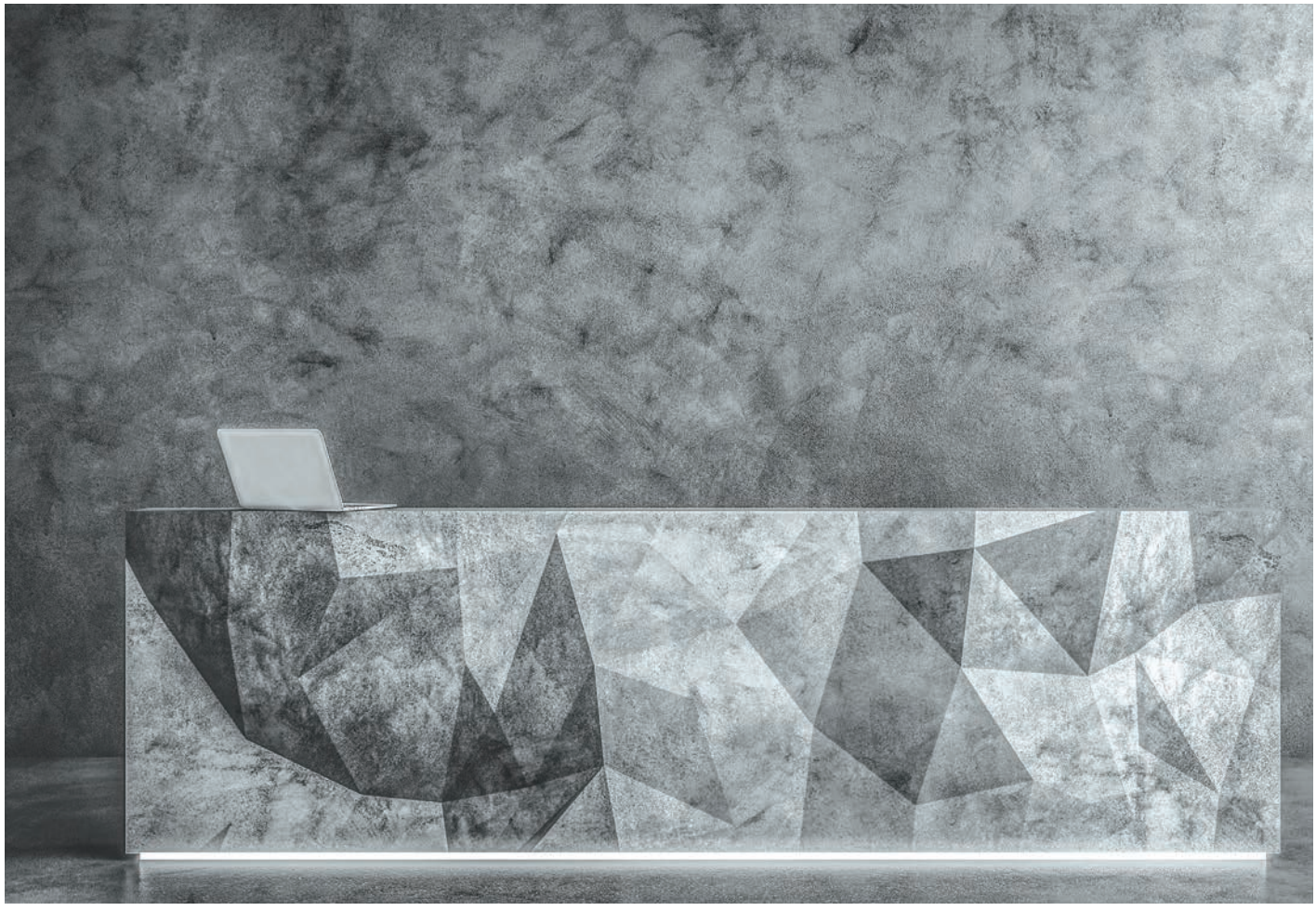

TIRAS DE LEDS

iLumileds® / ilumileds.com.mx

Ilumileds S.A. de C. V e Ingeniería electrodigital, audio, video, iluminación S.A de C.V. se reserva el derecho de modificar la información sin previo aviso y no se hace responsable por errores u omisiones en este documento.

nuevo

LINEA PROFESIONAL

LDPBCOBWW24512R	[Blanco cálido 3 000 K]
LDPBCOBZ24512R	[Blanco neutro 4 100 K]
LDPBCOBW24512R	[Blanco 6 000 K]

Material	Pista de cobre / Acabado blanco
Lámpara	Tira extraplana para interiores, 512 LEDs por metro tipo LED COB, rollo de 5 metros con cinta 3M autoadherible para su fijación, cortes cada 6.25 cm
Ángulo de apertura	120°
Color de luz	Blanco cálido / Blanco neutro / Blanco
Alimentación	24 V cc
Potencia	12 W / metro
CRI	90
PCB	2 oz doble cara

NOTA: LED con tono de color controlado.
Por su alta concentración de LEDs es indispensable que este producto vaya montado sobre un perfil de aluminio para disipar el calor ya que fue diseñada especialmente para perfiles de aluminio para producir un efecto uniforme de luz, no produce sombras.

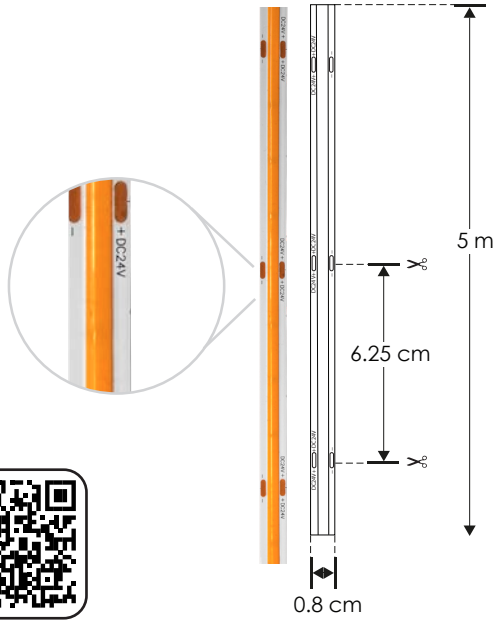

12 W x metro | 24 V cc | 6 000 K Blanco | IP 20 | 3 000 K Blanco cálido | 4 100 K Blanco neutro | FL 1.75 - 2.25 lúmenes x LED | CRI 90 | NOM | 2-3 step MACADAM | IES Archivo Fotométrico

TIRAS DE LEDS

EXTRAPLANAS / INTERIORES

LINEA PROFESIONAL

nuevo

COP512COB90HWW	[Blanco cálido 3 000 K]
COP512COB90HZ	[Blanco neutro 4 100 K]
COP512COB90HW	[Blanco 6 000 K]

Material	Pista de cobre / Acabado blanco
Lámpara	Cople horizontal de 90°, tipo LED COB 512 LEDs por metro. Tiras de LED compatibles: LDPBCOBWW24512R, LDPBCOBZ24512R, LDPBCOBW24512R (no incluidas).
Ángulo de apertura	120 °
Color de luz	Blanco cálido / Blanco neutro / Blanco
Alimentación	24 V cc
Potencia	0.36 W
CRI	90
PCB	2 oz doble cara

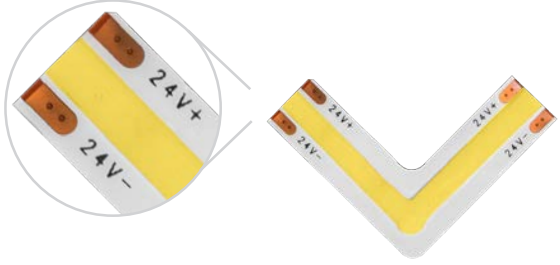

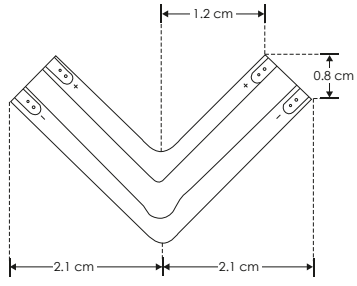

24 V cc | FL 1.75 - 2.25 lúmenes x LED | 0.36 W | IP 20 | 6 000 K Blanco | 4 100 K Blanco neutro | 3 000 K Blanco cálido | CRI 90 | 2-3 step MACADAM | IES Archivo Fotométrico | NOM

Ilumileds S.A. de C. V e Ingeniería electrodigital, audio, video, iluminación S.A de C.V. se reserva el derecho de modificar la información sin previo aviso y no se hace responsable por errores u omisiones en este documento.

nuevo

LDPBCOBRGB24160 [RGB]

LINEA PROFESIONAL

Material	Pista de cobre / Acabado blanco
Lámpara	Tira extraplana para interiores, 160 LEDs por metro tipo LED COB, rollo de 5 metros con cinta 3M autoadherible para su fijación, cortes cada 5 cm
Ángulo de apertura	120°
Color de luz	RGB
Alimentación	24 V cc
Potencia	15 W / metro
PCB	2 oz doble cara

NOTA: RGB requiere un controlador (No incluido) para cambio de colores.
LED con tono de color controlado.
Por su alta concentración de LEDs es indispensable que este producto vaya montado sobre un perfil de aluminio para disipar el calor ya que fue diseñada especialmente para perfiles de aluminio para producir un efecto uniforme de luz, no produce sombras.

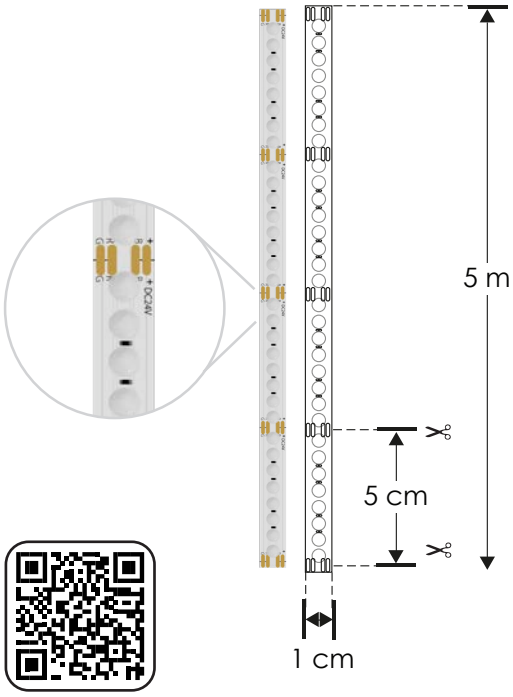

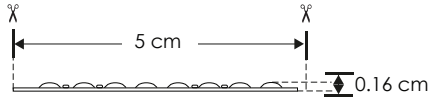

IP 20 | RGB | 15 W x metro | IES Archivo Fotométrico | 24 V cc | NOM

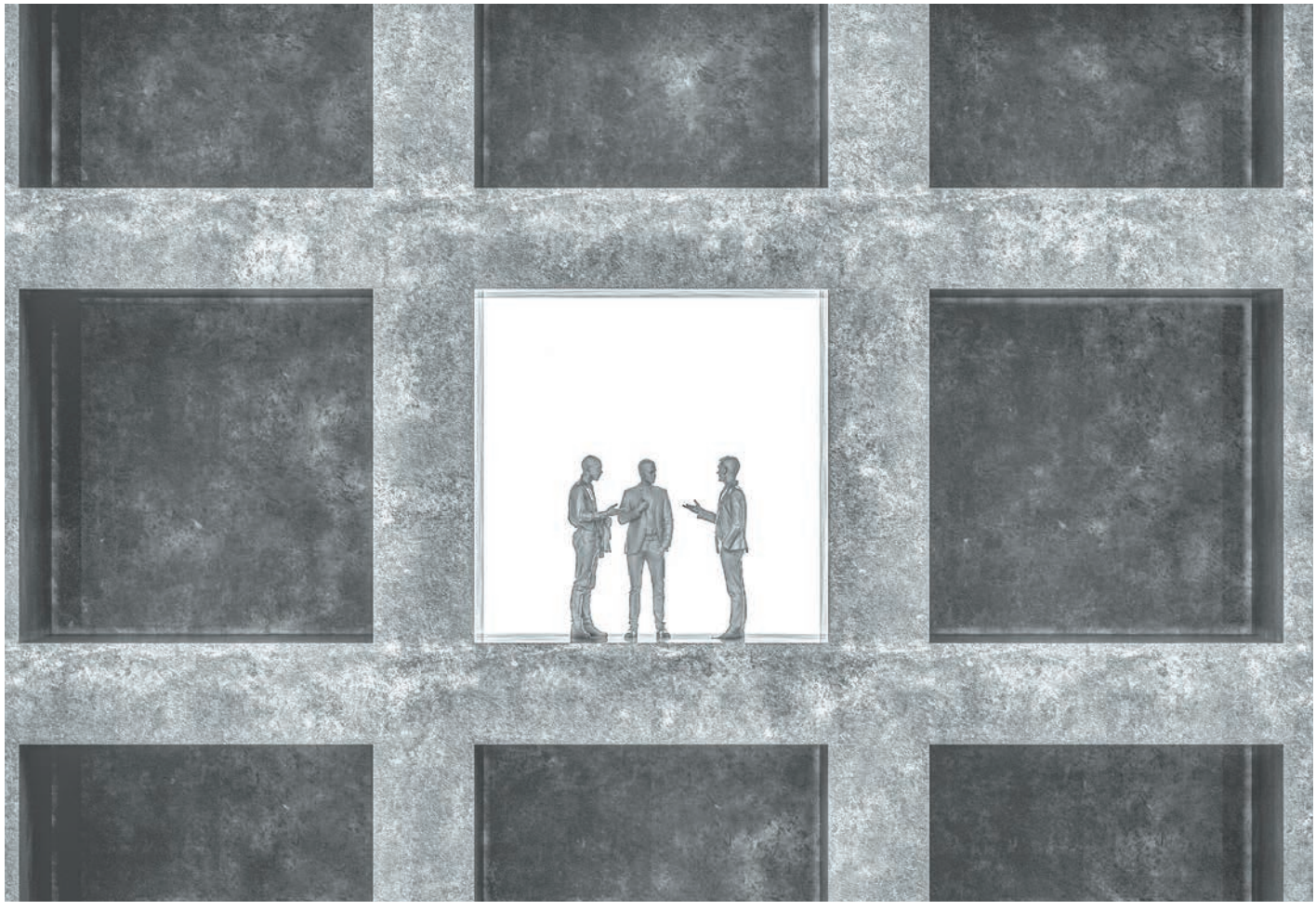

TIRAS DE LEDS

Ilumileds S.A. de C. V e Ingeniería electrodigital, audio, video, iluminación S.A de C.V. se reserva el derecho de modificar la información sin previo aviso y no se hace responsable por errores u omisiones en este documento.

LA28351202730R [Blanco cálido 2 700 K]

LA2835120W30R [Blanco 5 500 K]

Material	Pista de cobre / Acabado blanco Cubierta de silicón
Lámpara	Tira extraplana con óptica de 30° para interiores y exteriores, 48 LEDs por metro 2835, rollo de 5 metros, cortes cada 12.5 cm
Ángulo de apertura	30°
Color de luz	Blanco cálido / Blanco
Alimentación	24 V cc
Potencia	18 W / metro
CRI	80
PCB	3 oz

NOTA: LED con tono de color controlado.
Compatibles con perfil ILUPA2310KIT.

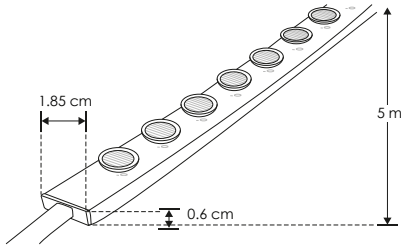

IP 67 | 24 V cc | 2 700 K Blanco cálido | 5 500 K Blanco | 18 W x metro | CRI 80 | 2-3 step MACADAM | FL 38-40 lúmenes x LED | IES Archivo Fotométrico | NOM

EXTRAPLANAS INTERIORES / EXTERIORES

LINEA PROFESIONAL

Material	Pista de cobre / Acabado blanco Cubierta de silicón
Lámpara	Tira extraplana con óptica de 20 x 45° para interiores y exteriores, 48 LEDs por metro 2835, rollo de 5 metros, cortes cada 12.5 cm
Ángulo de apertura	20 x 45°
Color de luz	Blanco cálido / Blanco
Alimentación	24 V cc
Potencia	18 W / metro
CRI	80
PCB	3 oz

[Blanco cálido 2 700 K] **LA28351202720X45**

[Blanco 5 500 K] **LA2835120W20X45R**

18 W x metro | IP 67 | 24 V cc | 2 700 K Blanco cálido | 5 500 K Blanco | FL 38-40 lúmenes x LED | CRI 80 | 2-3 step MACADAM | IES Archivo Fotométrico | NOM

NOTA: LED con tono de color controlado.
Compatibles con perfil ILUPA2310KIT.

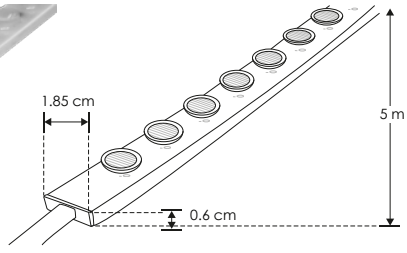

accesorios **Nota.** Se venden por separado, únicamente como refacción.

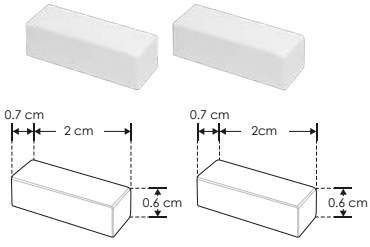

ENCAP2835

Terminación de silicón para tira extraplana 2835 wall-washer

IP 67

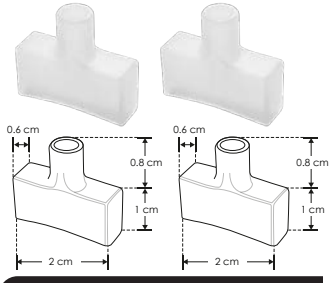

ENCAPHOLE2835

Terminación de silicón con orificio para tira extraplana 2835 wall-washer

IP 67

Ilumileds S.A. de C. V e Ingeniería electrodigital, audio, video, iluminación S.A de C.V. se reserva el derecho de modificar la información sin previo aviso y no se hace responsable por errores u omisiones en este documento.

 Ilumileds S.A. de C. V e Ingeniería electrodigital, audio, video, iluminación S.A de C.V. se reserva el derecho de modificar la información sin previo aviso y no se hace responsable por errores u omisiones en este documento.

ILUNEON360WW [Blanco cálido 3 000 K]

ILUNEON360NW [Blanco neutro 4 100 K]

NOTA: LED con tono de color controlado.
Para atenuar esta tira se recomiendan las fuentes de poder ILUDA5EN1100W24 o ILUDA5EN1200W24, no incluidas.
Accesorios se venden por separado: grapa ILUGRAPANEON360, tapa con orificio ILUENDCAHNEON360, tapa sin orificio ILUENDCAPNEON360

Material	Pista de cobre Encapsulado de silicón
Lámpara	Tira de LED tipo neon flexible para interiores y exteriores, 240 LEDs por metro tipo 2835, rollo de 5 metros, cortes cada 5 cm
Ángulo de apertura	360°
Color de luz	Blanco cálido / Blanco neutro
Alimentación	24 V cc
Potencia	24 W / metro
CRI	80

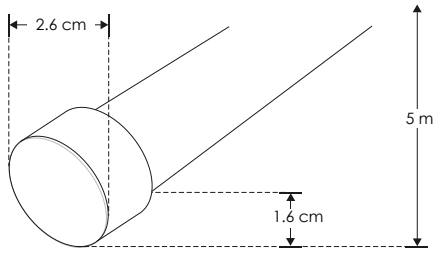

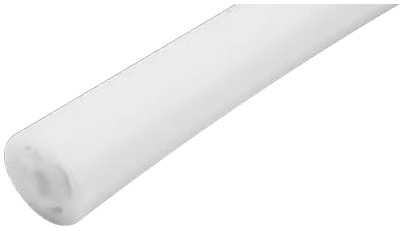

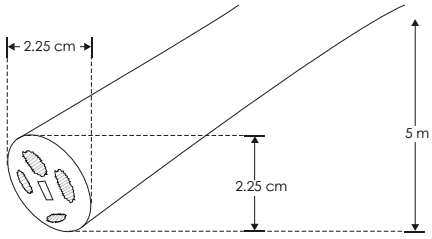

24 W x metro | IP 65 | FL 1380 lúmenes x m Blanco cálido | 24 V cc | 3 000 K Blanco cálido | FL 1620 lúmenes x m Blanco neutro | 4 100 K Blanco neutro | CRI 80 | 2-3 step MACADAM | IES Archivo Fotométrico | NOM

accesorios **Nota.** Se venden por separado, únicamente como refacción.

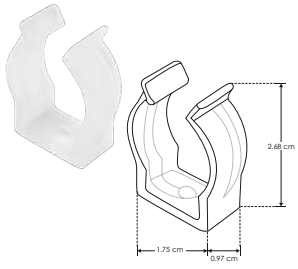

ILUGRAPANEON360

Grapa de acrílico para tira LED ILUNEON360WW e ILUNEON360NW

IP 65

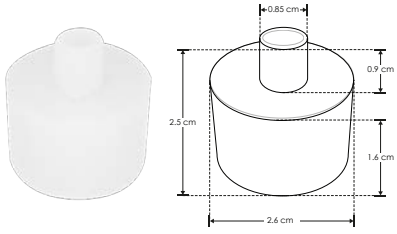

ILUENDCAHNEON360

Terminación de silicón con orificio para tira LED ILUNEON360WW e ILUNEON360NW

IP 65

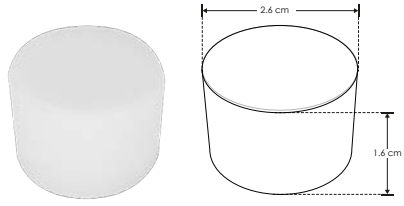

ILUENDCAPNEON360

Terminación de silicón sin orificio para tira LED ILUNEON360WW e ILUNEON360NW

IP 65

accesorios formato vertical **Nota.** Se venden por separado, únicamente como refacción.

ILUCASGOLD360

Kit que incluye dos casquillos de acero acabado dorado pulido (uno superior con orificios y uno inferior sin orificios), un cable de acero de 2 m de largo con dos soportes para fijación y 2 m de cable transparente calibre 18

IP 20

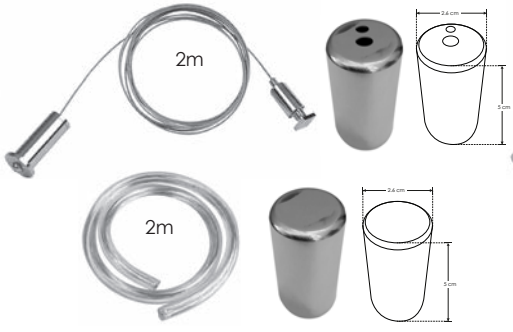

ILUCASCHROME360

Kit que incluye dos casquillos de acero acabado cromo pulido (uno superior con orificios y uno inferior sin orificios), un cable de acero de 2 m de largo con dos soportes para fijación y 2 m de cable transparente calibre 18

IP 20

ILUCASBRUSH360

Kit que incluye dos casquillos aluminio acabado cepillado (uno superior con orificios y uno inferior sin orificios), un cable de acero de 2 m de largo con dos soportes para fijación y 2 m de cable transparente calibre 18

IP 20

Ilumileds S.A. de C. V e Ingeniería electrodigital, audio, video, iluminación S.A de C.V. se reserva el derecho de modificar la información sin previo aviso y no se hace responsable por errores u omisiones en este documento.

ILUTGOLD1.5M360	[1.5 m]
ILUTGOLD2M360	[2 m]
ILUTGOLD3M360	[3 m]

Kit que incluye:
Tubo de latón acabado dorado pulido con protección de laca (1.5 m, 2 m o 3 m dependiendo el modelo), 2 cables de suspensión de 2 m con 4 soportes y 2 m de cable transparente calibre 18

IP 20

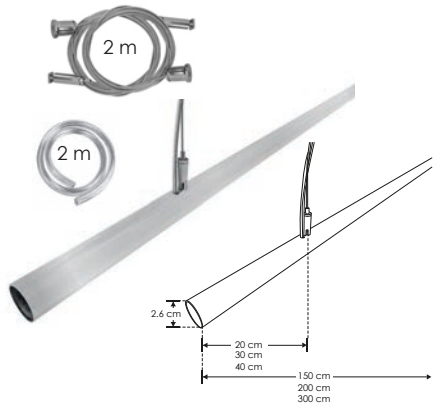

ILUTBRUSH1.5M360	[1.5 m]
ILUTBRUSH2M360	[2 m]
ILUTBRUSH3M360	[3 m]

Kit que incluye:
Tubo de acero inoxidable acabado cepillado (1.5 m, 2 m o 3 m dependiendo el modelo), 2 cables de suspensión de 2 m con 4 soportes y 2 m de cable transparente calibre 18

IP 20

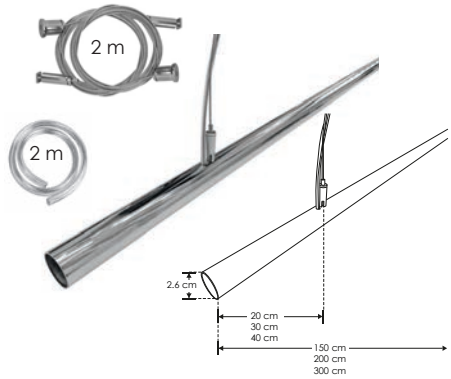

ILUTCHROME1.5360	[1.5 m]
ILUTCHROME2M360	[2 m]
ILUTCHROME3M360	[3 m]

Kit que incliuye:
Tubo galvanizado acabado cromo pulido (1.5 m, 2 m o 3 m dependiendo el modelo), 2 cables de suspensión de 2 m con 4 soportes y 2 m de cable transparente calibre 18

IP 20

ACCESORIO NUEVO ACABADO NEGRO FORMATO HORIZONTAL

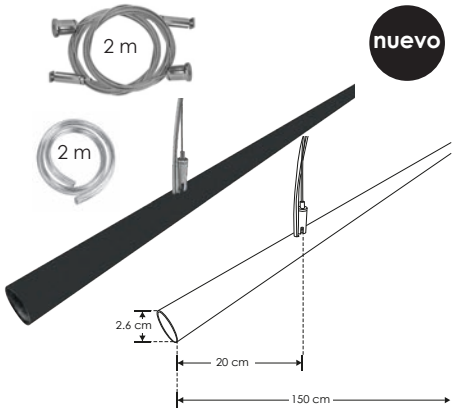

ILUTBLACK1.5M360	[1.5 m]

Kit que incluye:
Tubo de acero inoxidable de 1.5 m acabado negro mate con protección de laca, 2 cables de suspensión de 2 m con 4 soportes y 2 m de cable transparente calibre 18

IP 20

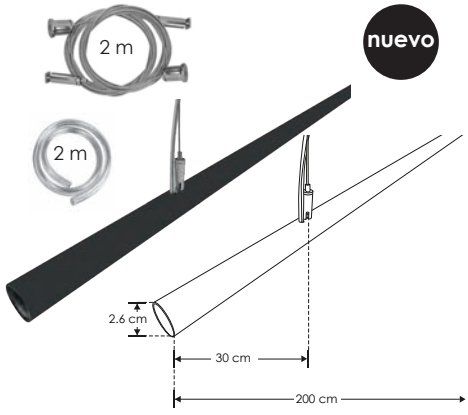

ILUTBLACK2M360	[2 m]

Kit que incluye:
Tubo de acero inoxidable de 2 m acabado negro mate con protección de laca, 2 cables de suspensión de 2 m con 4 soportes y 2 m de cable transparente calibre 18

IP 20

ILUTBLACK3M360	[3 m]

Kit que incliuye:
Tubo de acero inoxidable de 3 m acabado negro mate con protección de laca, 2 cables de suspensión de 2 m con 4 soportes y 2 m de cable transparente calibre 18

IP 20

ACCESORIOS NEON 360 / FORMATO OLAS

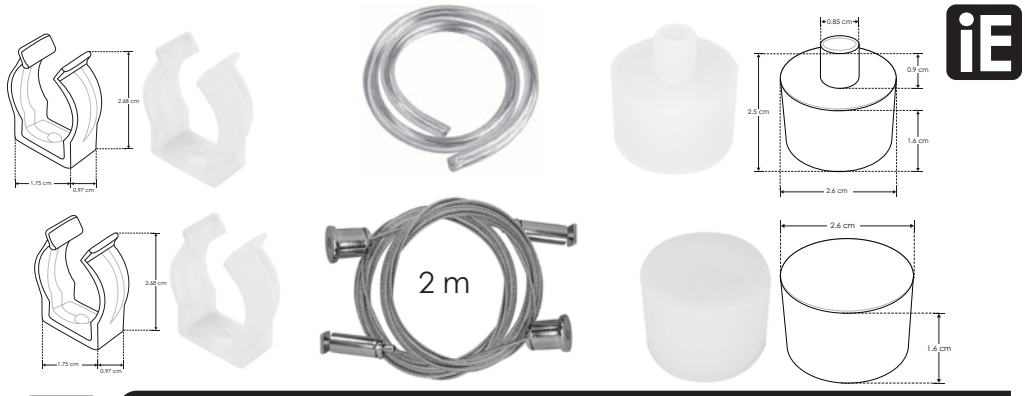

IP 20

ILUKITOLAS360

Kit que incluye: 2 grapas de acrílico, dos cables de suspensión de 2 m con 4 soportes, 2 m de cable transparente calibre 18, 1 terminación con orificio y 1 terminación sin orificio.

 Ilumileds S.A. de C. V e Ingeniería electrodigital, audio, video, iluminación S.A de C.V. se reserva el derecho de modificar la información sin previo aviso y no se hace responsable por errores u omisiones en este documento.

nuevo

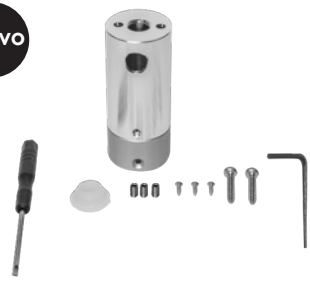

ILUKITSOB360

Kit para sobreponer tira de LED tipo NEON, aluminio acabado natural. Incluye 1 soporte superior y accesorios.

IP 20

nuevo

ILUKITSOBVER360

Kit para sobreponer vertical tira de LED tipo NEON, aluminio acabado natural. Incluye: 1 soporte superior, 1 casquillo inferior y accesorios. (El tubo de policarbonato se vende por separado 1m y 2m largo)

IP 20

nuevo

ILUKITSUSPVER360

Kit de suspensión vertical para tira de LED tipo NEON, aluminio acabado natural. Incluye: 1 soporte superior, 1 casquillo inferior, cable de acero ajustable de 0 a 95 cm y accesorios. (El tubo de policarbonato se vende por separado 1m y 2m largo).

IP 20

NOTA: Se venden por separado, únicamente como refacción.

ACCESORIOS NEON 360 FORMATO HORIZONTAL

nuevo

ILUKITSUSPHOR360

Kit de suspensión horizontal para tira de LED tipo NEON, aluminio acabado natural. Incluye: 2 soportes laterales con cable de acero ajustable de 0 a 95 cm cada uno y accesorios. (El tubo de policarbonato se vende por separado 1m y 2m largo).

IP 20

nuevo

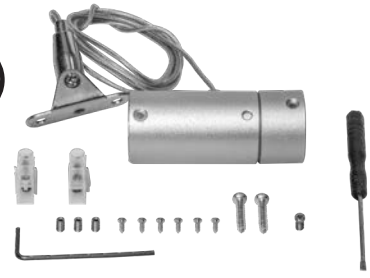

ILUKITSPLICE360

Kit de cople para suspender y unir tira de LED tipo NEON, aluminio acabado natural. Incluye: 1 soporte con cable de acero ajustable de 0 a 95 cm y accesorios.

IP 20

NOTA: Se venden por separado, únicamente como refacción.

ACCESORIOS

nuevo

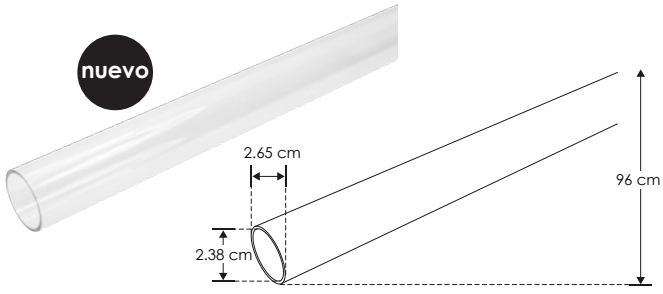

ILUTUB1MNEON360

Tubo de acrílico transparente de 1m de largo para tira de LED tipo NEON. Compatible con ILUKITSUSPHOR360, ILUKITSUSPVER360 e ILUKITSOBVER360

IP 20

nuevo

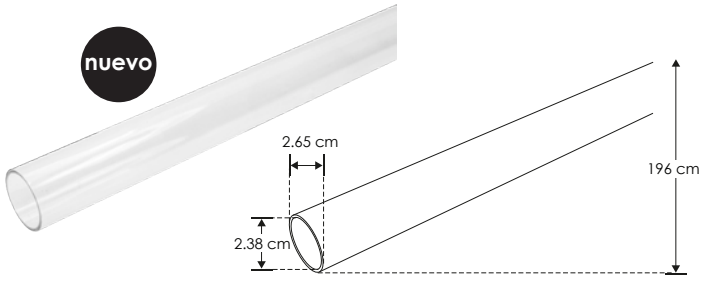

ILUTUB2MNEON360

Tubo de acrílico transparente de 2m de largo para tira de LED tipo NEON. Compatible con ILUKITSUSPHOR360, ILUKITSUSPVER360 e ILUKITSOBVER360

IP 20

Ilumileds S.A. de C. V e Ingeniería electrodigital, audio, video, iluminación S.A de C.V. se reserva el derecho de modificar la información sin previo aviso y no se hace responsable por errores u omisiones en este documento.

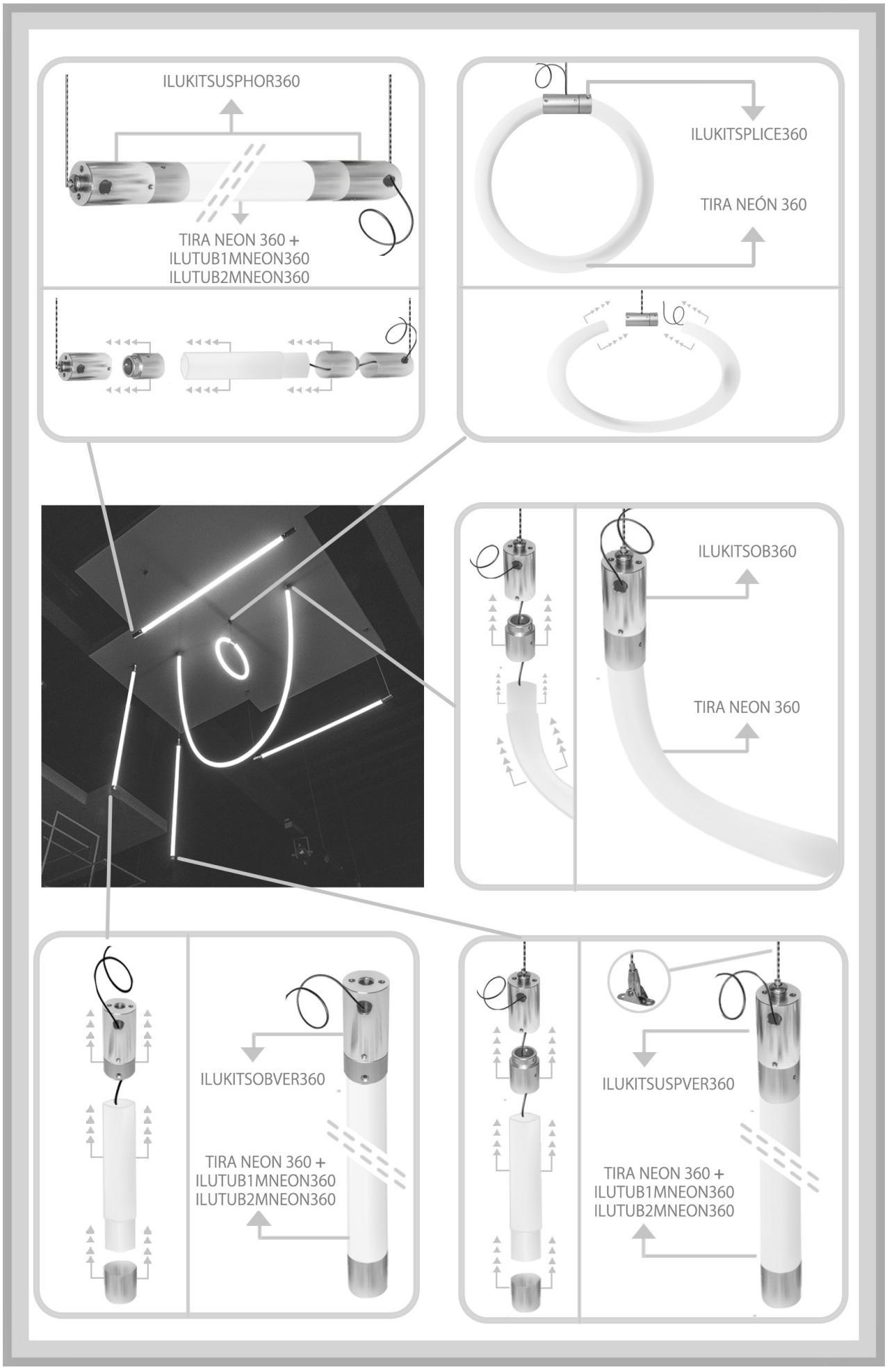

 Ilumileds S.A. de C. V e Ingeniería electrodigital, audio, video, iluminación S.A de C.V. se reserva el derecho de modificar la información sin previo aviso y no se hace responsable por errores u omisiones en este documento.

Ilumileds S.A. de C. V e Ingeniería electrodigital, audio, video, iluminación S.A de C.V. se reserva el derecho de modificar la información sin previo aviso y no se hace responsable por errores u omisiones en este documento.

LINEA PROFESIONAL

ACTLPB2835WW60R	[Blanco cálido 2 700 K]
ACTLPB2835NW60R	[Blanco neutro 4 100 K]
ACTLPB2835W60R	[Blanco 5 500 K]

Manguera convencional wire

Material	Encapsulado TPU
Descripción	Tira de 60 LEDs por metro, tipo 2835 marca Edison de ultra brillo, pista blanca 5 capas, sin soldaduras de empalme intermedias por cada 25 m de longitud, arreglo de conexión paralelo/serie en tramos de 100 cm y 60 LEDs lo que le da la propiedad en caso de que un LED falle los otros 59 sigan encendidos, se pueden conectar hasta 50 m con un solo conector de alimentación, atenuable con cualquier dimmer de tecnología TRIAC. Cortes cada 100 cm. Rollo de 50 m
Color de luz	Blanco cálido / Blanco neutro / Blanco
Ángulo de apertura	120°
Alimentación	127 V ca
Potencia	5 W / metro
CRI	80
PCB	2 oz
Flujo Luminoso	840 - 1 020 lm / metro

NOTA: LED con tono de color controlado.
Tiempo de uso continuo recomendado 8 horas continuas máximo.

TIRA NONWIRE™ PISTA DE COBRE DE 5 CAPAS

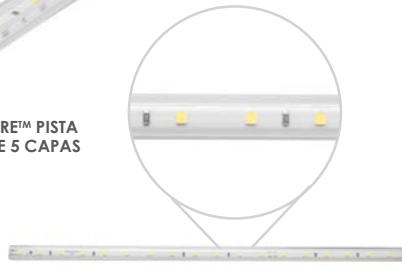

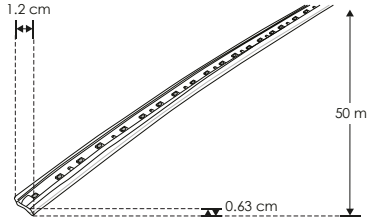

5 W x metro | 127 | IP 65 | 2 700 K Blanco cálido | 4 100 K Blanco neutro | 5 500 K Blanco | FL 14-17 lúmenes x LED | CRI 80 | 2-3 step MACADAM | IES Archivo Fotométrico | NOM

TIRA DE LED NONWIRE™

LINEA PROFESIONAL

Material	Encapsulado TPU
Descripción	Tira de 120 LEDs por metro, tipo 2835 marca Edison de ultra brillo, pista blanca 5 capas, sin soldaduras de empalme intermedias por cada 25 m de longitud, arreglo de conexión paralelo/serie en tramos de 50 cm y 60 LEDs lo que le da la propiedad en caso de que un LED falle los otros 59 sigan encendidos, se pueden conectar hasta 50 m con un solo conector de alimentación, atenuable con cualquier dimmer de tecnología TRIAC. Cortes cada 50 cm. Rollo de 50 m
Color de luz	Blanco cálido / Blanco neutro / Blanco
Ángulo de apertura	120°
Alimentación	127 V ca
Potencia	8 W / metro
CRI	80
PCB	2 oz
Flujo Luminoso	1 200 - 1 680 lm / metro

[Blanco cálido 2 700 K]	ACTLPB2835WW120R
[Blanco neutro 4 100 K]	ACTLPB2835NW120R
[Blanco 5 500 K]	ACTLPB2835W120R

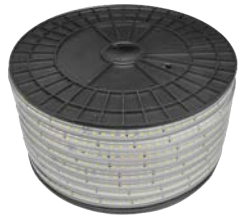

NOTA: LED con tono de color controlado.
Tiempo de uso continuo recomendado 8 horas continuas máximo.

Manguera convencional wire

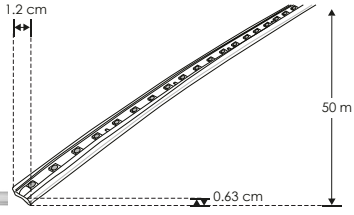

8 W x metro | 127 | IP 65 | 2 700 K Blanco cálido | 4 100 K Blanco neutro | 5 500 K Blanco | FL 10-14 lúmenes x LED | CRI 80 | 2-3 step MACADAM | IES Archivo Fotométrico | NOM

TIRA NONWIRE™ PISTA DE COBRE DE 5 CAPAS

 Ilumileds S.A. de C. V e Ingeniería electrodigital, audio, video, iluminación S.A de C.V. se reserva el derecho de modificar la información sin previo aviso y no se hace responsable por errores u omisiones en este documento.

LINEA PROFESIONAL

ACTL2835CCT120R

[2 700-5 500 K]

Manguera convencional wire

TIRA NONWIRE™ PISTA DE COBRE DE 5 CAPAS

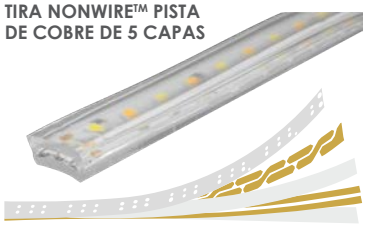

Material	Encapsulado TPU
Descripción	Tira de 120 LEDs por metro, tipo 2835, pista blanca 5 capas, sin soldaduras de empalme intermedias por cada 25 m de longitud, arreglo de conexión paralelo/serie en tramos de 100 cm y 120 LEDs lo que le da la propiedad en caso de que un LED falle los otros 119 sigan encendidos, se pueden conectar hasta 30 m con un solo controlador. Cortes cada 100 cm. Cambio de temperatura de color y atenuación mediante controlador WIFI ACCONCCT127V. Rollo de 30 m
Color de luz	Blanco cálido / Blanco neutro / Blanco
Ángulo de apertura	120°
Alimentación	127 V ca (Requiere controlador ACCONCCT127V no incluido)
Potencia	7 W / metro
CRI	80
PCB	2 oz
Flujo Luminoso / m	Blanco cálido 480 lm / Blanco neutro 600 lm / Blanco 720 lm

NOTA: LED con tono de color controlado.
Tiempo de uso continuo recomendado 8 horas continuas máximo.

2 700 K 4 100 K 5 500 K

7 W x metro

Wi Fi

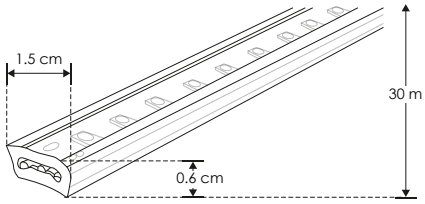

127 | IP 65 | 2 700 K - 5 500 K Color de luz | atenuable | FL 4-6 lúmenes x LED | CRI 80 | 2-3 step MACADAM | IES Archivo Fotométrico | NOM

accesorios **Nota.** Se venden por separado, únicamente como refacción.

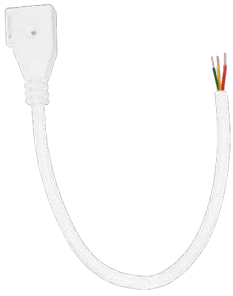

ACCABTLCCT
Conector con cable para tira de LED NONWIRE™ ACTL2835CCT120R
IP 20

ACOPLTLC2835CCT
Cople con cable para tira de LED NONWIRE™ ACTL2835CCT120R
IP 20

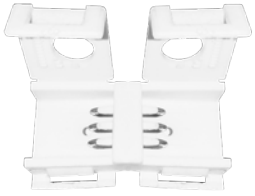

ACCOPTLCCT
Cople para tira de LED NONWIRE™ ACTL2835CCT120R
IP 20

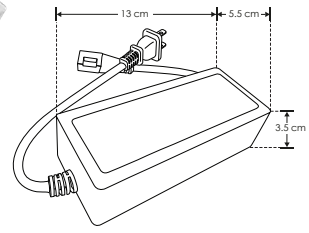

ACCONCCT127V
Controlador de LEDs WIFI para tira de LED NONWIRE™ ACTL2835CCT120R
IP 20

TIRAS DE LEDS

Ilumileds S.A. de C. V e Ingeniería electrodigital, audio, video, iluminación S.A de C.V. se reserva el derecho de modificar la información sin previo aviso y no se hace responsable por errores u omisiones en este documento.

LINEA PROFESIONAL

ACTLPB5050WW60R [Blanco cálido 2 700 K]

ACTLPB5050NW60R [Blanco neutro 4 100 K]

ACTLPB5050W60R [Blanco 5 500 K]

Material	Encapsulado TPU
Descripción	Tira de 60 LEDs por metro, tipo 5050 marca Edison de ultra brillo, pista blanca 5 capas, sin soldaduras de empalme intermedias por cada 25 m de longitud, se pueden conectar hasta 50 m con un solo conector de alimentación, atenuable con cualquier dimmer de tecnología TRIAC. Cortes cada 50 cm. Rollo de 50 m
Color de luz	Blanco cálido / Blanco neutro / Blanco
Ángulo de apertura	120°
Alimentación	127 V ca
Potencia	8 W / metro
CRI	80
PCB	2 oz
Flujo Luminoso	840 - 1 020 lm / metro

NOTA: LED con tono de color controlado.
Tiempo de uso continuo recomendado 8 horas continuas máximo.

Manguera convencional wire

TIRA NONWIRE™ PISTA DE COBRE DE 5 CAPAS

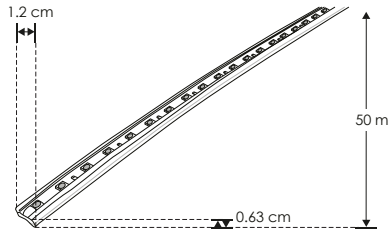

8 W x metro | 127 | IP 65 | 2 700 K Blanco cálido | 4 100 K Blanco neutro | 5 500 K Blanco | FL 14-17 lúmenes x LED | CRI 80 | 2-3 step MACADAM | IES Archivo Fotométrico | NOM

TIRA DE LED NONWIRE™

LINEA PROFESIONAL

[RGB] **ACTLPB5050RGB60R**

Material	Encapsulado TPU
Descripción	Tira de 60 LEDs por metro, tipo 5050 marca Edison de ultra brillo, pista blanca de 5 capas sin soldaduras de empalme intermedias por cada 25 m de longitud. Rollo de 50 m, cortes cada 50 cm, se pueden conectar hasta 50 m con un controlador RF de control remoto o un controlador tipo DMX
Color de luz	RGB
Alimentación	127 V ca entrada
Potencia	8 W / metro
PCB	2 oz

NOTA: LED con tono de color controlado.
Tiempo de uso continuo recomendado 8 horas continuas maximo, RGB requiere de un controlador (No incluido). Consultar en la sección de Drivers y controles.

Manguera convencional wire

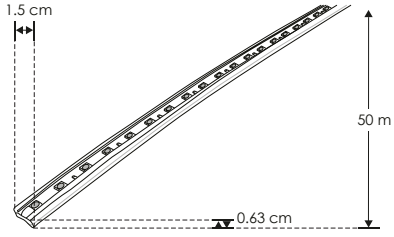

TIRA NONWIRE™ PISTA DE COBRE DE 5 CAPAS

127 | 8 W x metro | RGB | IP 65 | NOM

Ilumileds S.A. de C. V e Ingeniería electrodigital, audio, video, iluminación S.A de C.V. se reserva el derecho de modificar la información sin previo aviso y no se hace responsable por errores u omisiones en este documento.

ILUBOXFORGB

[Caja de luz para fibra óptica]

Características	Proyector de luz para fibra óptica de LEDs 3x3 RGBW
Lámpara	Rueda de efectos tipo estrellas Control remoto Fuente de alimentación 100 - 240 V ca

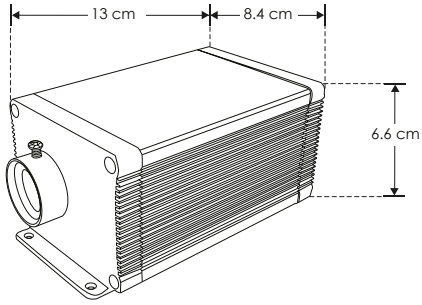

9 W

100-240

IP 20

RGBW 4 en 1

accesorios **Nota. Se vende por separado caja de luz y concentrado de fibra óptica.**

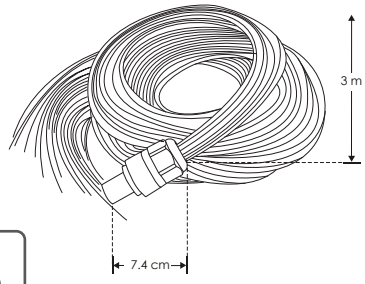

ILUFO400P3M075

IP 20

Concentrado de 400 piezas de fibra optica desnuda de 3 m c/u ensambladas a un conector mecánico

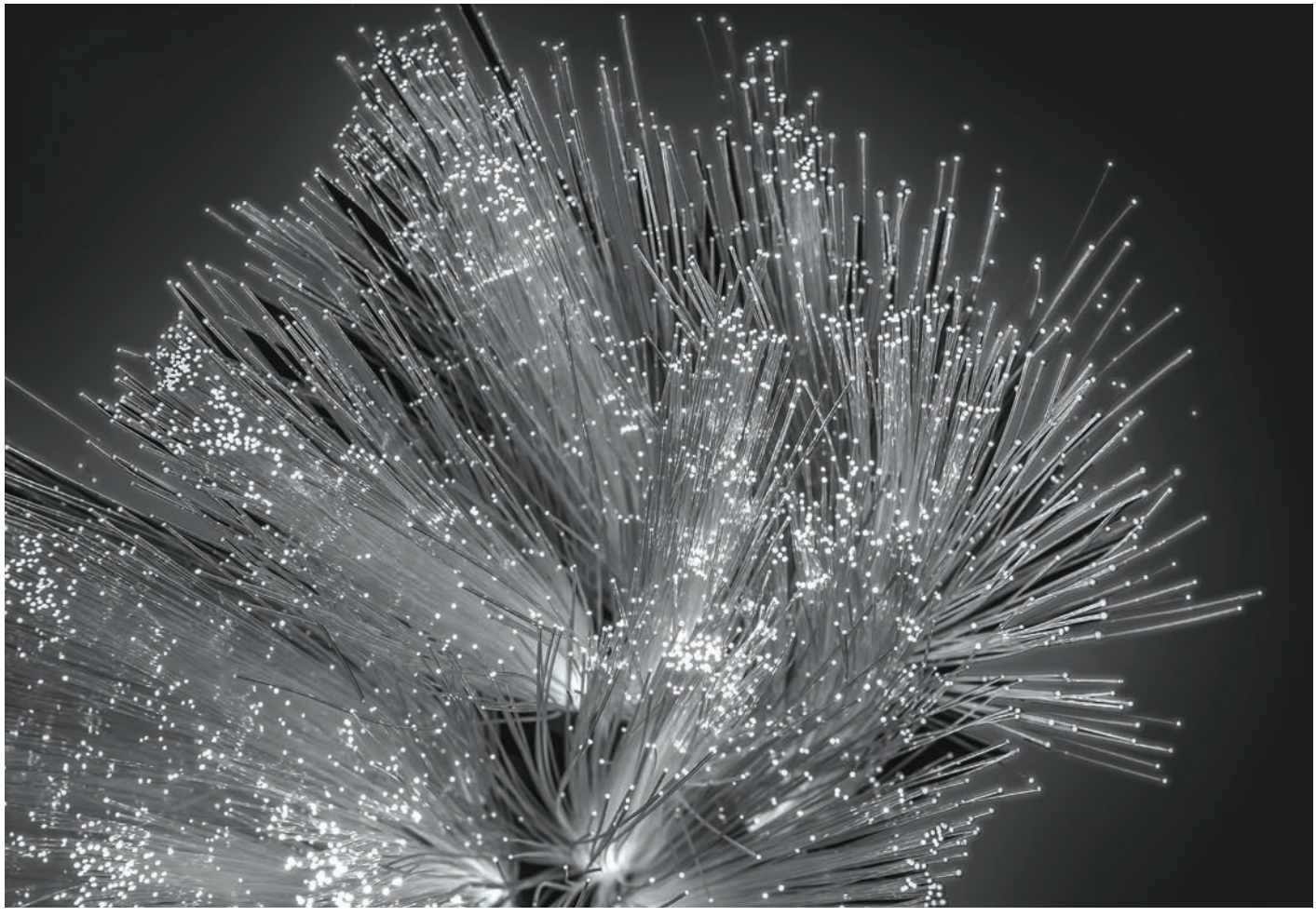

Ilumileds S.A. de C. V e Ingeniería electrodigital, audio, video, iluminación S.A de C.V. se reserva el derecho de modificar la información sin previo aviso y no se hace responsable por errores u omisiones en este documento.

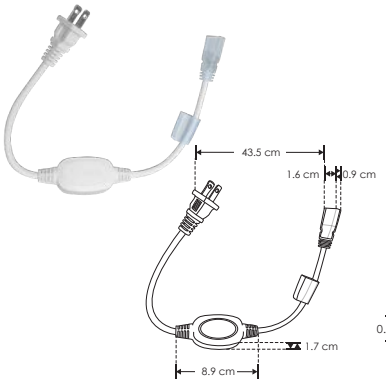

ACCONTL28355050

Adaptador V ca de 43.5 cm para tira LED NONWIRE™ 2835 o 5050 de 127 V ca

IP 20

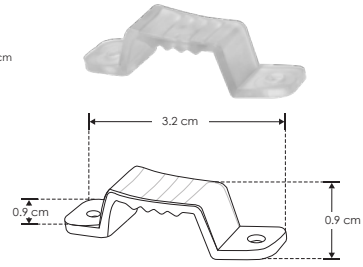

ACGRAPTL28355050

Grapa de PVC para tira LED NONWIRE™ 2835 o 5050 de 127V ca

IP 65

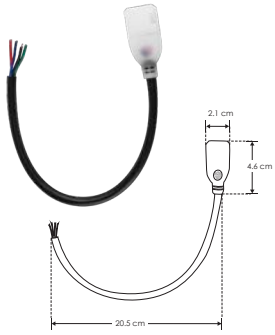

ACCAB4WTLRGB

Conector con cable para tira LED NONWIRE™ 5050 RGB de 127 V ca

IP 20

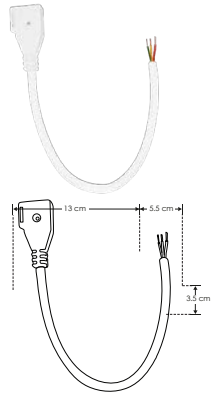

ACCABTLCCT

Conector con cable para tira de LED NONWIRE™ ACTL2835CCT120R

IP 20

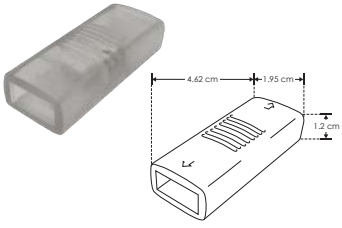

ACOPLTLF28355050

Cople de silicón para tira LED NONWIRE™ 2835 o 5050 de 127 V ca

IP 65

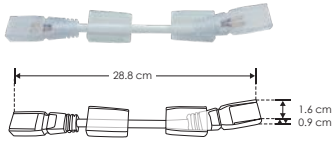

ACOPLTLC28355050

Cople con cable para tira LED NONWIRE™ 2835 o 5050 de 127 V ca

IP 65

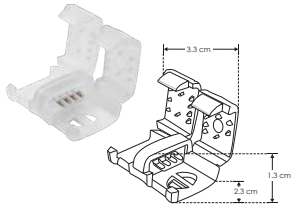

ACCOPTLRGB

Cople para tira de LED NONWIRE™ 5050 RGB de 127 V ca

IP 20

ACCOPTLCCT

Cople para tira de LED NONWIRE™ ACTL2835CCT120R

IP 20

ACOPLTLC2835CCT

Cople con cable para tira de LED NONWIRE™ ACTL2835CCT120R

IP 20

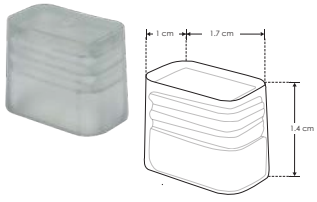

ECAPACTL28355050

Terminación de silicón para tira LED NONWIRE™ 2835 o 5050 de 127 V ca

IP 65

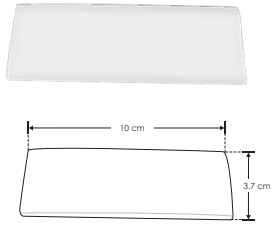

TERMOTL28355050

Tramo de termofit para tira LED NONWIRE™ 2835 o 5050 de 127 V ca

IP 65

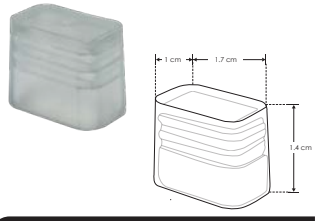

ACENDCAPTLRGB

Terminación de silicón para tira LED NONWIRE™ 5050 RGB de 127 V ca

IP 65

 Ilumileds S.A. de C. V e Ingeniería electrodigital, audio, video, iluminación S.A de C.V. se reserva el derecho de modificar la información sin previo aviso y no se hace responsable por errores u omisiones en este documento.

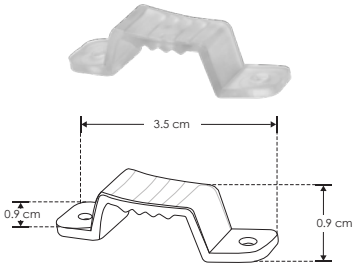

ACGRAPATLRGB

Grapa de PVC para tira LED NONWIRE™ 5050 RGB de 127 V ca, incluye dos tornillos

IP 65

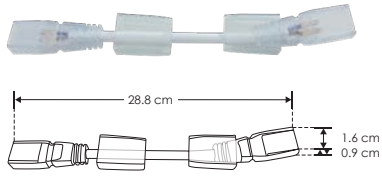

ACCOPTLCRGB

Cople con cable para tira LED NONWIRE™ 5050 RGB de 127 V ca

IP 65

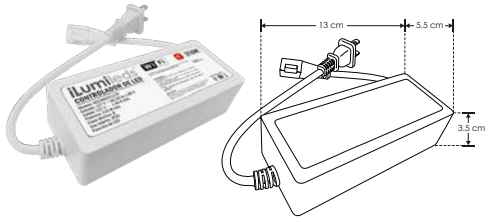

ACCONCCT127V

Controlador de LEDs WIFI para tira de LED NONWIRE™ ACTL2835CCT120R

IP 20

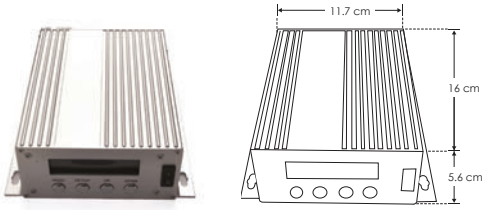

ACLEDKH1RGBDMX

Controlador para tira de LED NONWIRE™ RGB V ca con escenas pre-programadas y señal DMX, display digital entrada 127 V ca, salida 127 V cc, 720 W máximo en los 3 canales hasta 50 m

IP 20

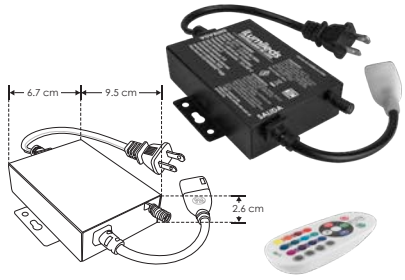

ACCONTLRGBRF

Controlador de señal para tira de LED NONWIRE™ RGB V ca, con escenas pre-programadas y control remoto RF

IP 20

CONCAJA5050

Conector rápido tipo caja para tira extraplana monocromática 5050 de interiores con 14 cm de cable no. 22

IP 20

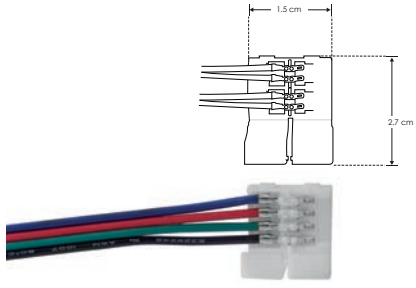

CONCAJARGB

Conector rápido tipo caja para tira extraplana RGB 5050 de interiores con 19 cm de cable no. 22

IP 20

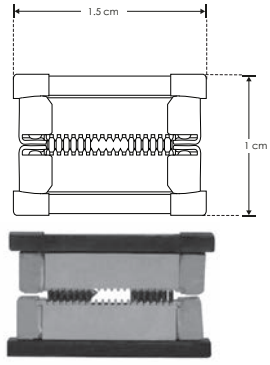

COPLER5050

Cople rápido para tira extraplana 5050

IP 20

TIRAS DE LEDS

Ilumileds S.A. de C. V e Ingeniería electrodigital, audio, video, iluminación S.A de C.V. se reserva el derecho de modificar la información sin previo aviso y no se hace responsable por errores u omisiones en este documento.

INSTITUTO DE FORMACIÓN ILUMILEDS

Capítulo 10

WALL-WASHER

iLumileds®

LINEA PROFESIONAL

ILURESMD10WWWN	[Acabado negro (Blanco cálido)]
ILURESMD10WWN	[Acabado negro (Blanco)]
ILURESMD10WWWB	[Acabado blanco (Blanco cálido)]
ILURESMD10WWB	[Acabado blanco (Blanco)]

Material	Aluminio acabado blanco / negro
Lámpara	Reflector plano
Ángulo de apertura	120°
Color de luz	Blanco cálido / Blanco
Alimentación	100 - 240 V ca
Potencia	10 W

NOTA: Producto DOB, controlador y fuente luminosa comparten la misma placa, sensible a variaciones de voltaje o corriente, consulte manual de operación.

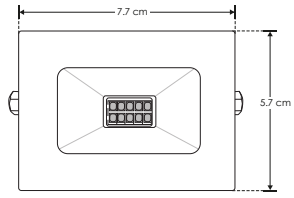

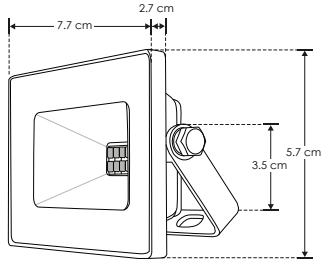

10 W | 100-240 | IP 65 | 120° | FL 700 lúmenes Blanco cálido | FL 800 lúmenes Blanco | IES Archivo Fotométrico | CRI 80 | 3-4 step MACADAM | 6 000 K Blanco | 3 000 K Blanco cálido | NOM

REFLECTORES

LINEA PROFESIONAL

Material	Aluminio acabado blanco / negro
Lámpara	Reflector plano
Ángulo de apertura	120°
Color de luz	Blanco cálido / Blanco
Alimentación	100 - 240 V ca
Potencia	20 W

NOTA: Producto DOB, controlador y fuente luminosa comparten la misma placa, sensible a variaciones de voltaje o corriente, consulte manual de operación.

[Acabado negro (Blanco cálido)]	**ILURESMD20WWWN**
[Acabado negro (Blanco)]	**ILURESMD20WWN**
[Acabado blanco (Blanco cálido)]	**ILURESMD20WWWB**
[Acabado blanco (Blanco)]	**ILURESMD20WWB**

20 W | 100-240 | IP 65 | 120° | FL 1 400 lúmenes Blanco cálido | FL 1 600 lúmenes Blanco | IES Archivo Fotométrico | CRI 80 | 3-4 step MACADAM | NOM | 3 000 K Blanco cálido | 6 000 K Blanco

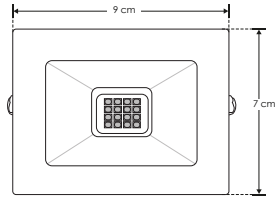

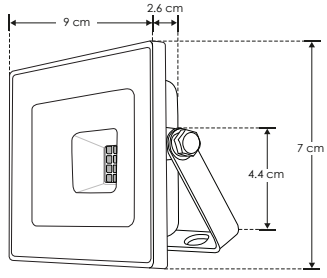

 Ilumileds S.A. de C. V e Ingeniería electrodigital, audio, video, iluminación S.A de C.V. se reserva el derecho de modificar la información sin previo aviso y no se hace responsable por errores u omisiones en este documento.

LINEA PROFESIONAL

ILURESMD30WWWN	[Acabado negro (Blanco cálido)]
ILURESMD30WWN	[Acabado negro (Blanco)]
ILURESMD30WWWB	[Acabado blanco (Blanco cálido)]
ILURESMD30WWB	[Acabado blanco (Blanco)]

Material	Aluminio acabado blanco / negro
Lámpara	Reflector plano
Ángulo de apertura	120°
Color de luz	Blanco cálido / Blanco
Alimentación	100 - 240 V ca
Potencia	30 W

NOTA: Producto DOB, controlador y fuente luminosa comparten la misma placa, sensible a variaciones de voltaje o corriente, consulte manual de operación.

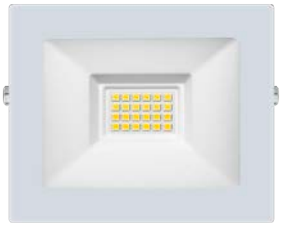

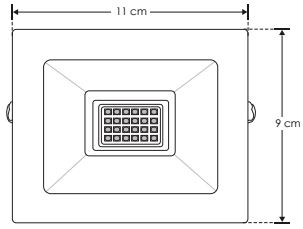

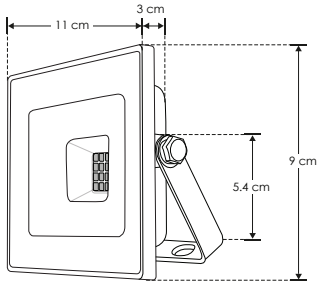

30 W | 100-240 | IP 65 | 120° | FL 2 100 lúmenes Blanco cálido | FL 2 400 lúmenes Blanco | IES Archivo Fotométrico | CRI 80 | 3-4 step MACADAM | 6 000 K Blanco | 3 000 K Blanco cálido | NOM

REFLECTORES

LINEA PROFESIONAL

Material	Aluminio acabado blanco / negro
Lámpara	Reflector plano
Ángulo de apertura	120°
Color de luz	Blanco cálido / Blanco
Alimentación	100 - 240 V ca
Potencia	50 W

NOTA: Producto DOB, controlador y fuente luminosa comparten la misma placa, sensible a variaciones de voltaje o corriente, consulte manual de operación.

[Acabado negro (Blanco cálido)]	**ILURESMD50WWWN**
[Acabado negro (Blanco)]	**ILURESMD50WWN**
[Acabado blanco (Blanco cálido)]	**ILURESMD50WWWB**
[Acabado blanco (Blanco)]	**ILURESMD50WWB**

50 W | 100-240 | IP 65 | 120° | FL 3 500 lúmenes Blanco cálido | FL 4 000 lúmenes Blanco | IES Archivo Fotométrico | CRI 80 | 3-4 step MACADAM | NOM | 3 000 K Blanco cálido | 6 000 K Blanco

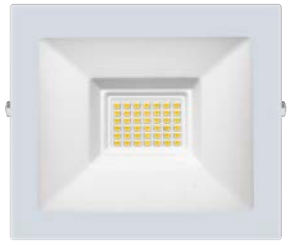

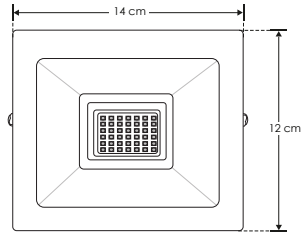

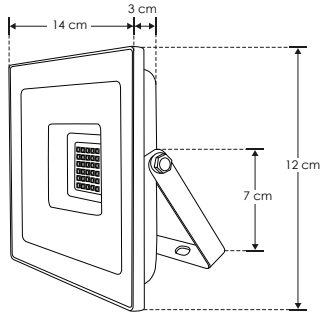

WALL-WASHER

Ilumileds S.A. de C. V e Ingeniería electrodigital, audio, video, iluminación S.A de C.V. se reserva el derecho de modificar la información sin previo aviso y no se hace responsable por errores u omisiones en este documento.

LINEA PROFESIONAL

ILURESMD100WWWN [Acabado negro (Blanco cálido)]
ILURESMD100WWN [Acabado negro (Blanco)]
ILURESMD100WWWB [Acabado blanco (Blanco cálido)]
ILURESMD100WWB [Acabado blanco (Blanco)]

Material	Aluminio acabado blanco / negro
Lámpara	Reflector plano
Ángulo de apertura	120º
Color de luz	Blanco cálido / Blanco
Alimentación	100 - 240 V ca
Potencia	100 W

NOTA: Producto DOB, controlador y fuente luminosa comparten la misma placa, sensible a variaciones de voltaje o corriente, consulte manual de operación.

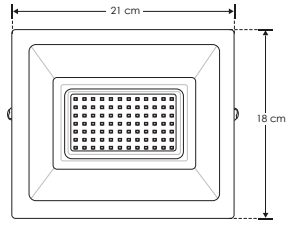

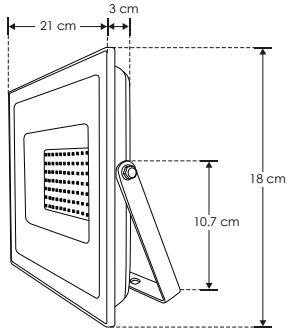

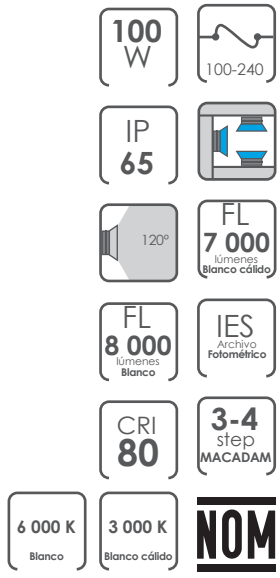

REFLECTORES

LINEA PROFESIONAL

ILURESMD150WWN [Acabado negro (Blanco)]

Material	Aluminio acabado negro
Lámpara	Reflector plano
Ángulo de apertura	120º
Color de luz	Blanco
Alimentación	100 - 240 V ca
Potencia	150 W

NOTA: Producto DOB, controlador y fuente luminosa comparten la misma placa, sensible a variaciones de voltaje o corriente, consulte manual de operación.

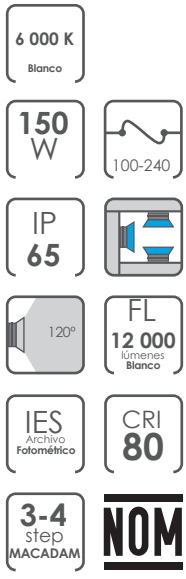

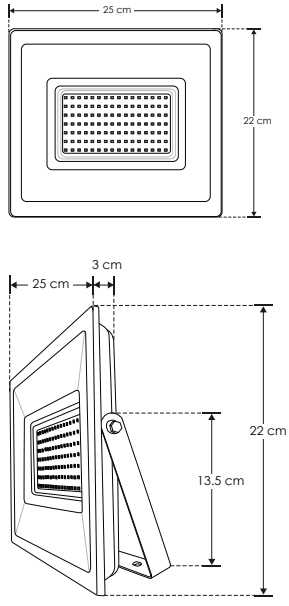

 Ilumileds S.A. de C. V e Ingeniería electrodigital, audio, video, iluminación S.A de C.V. se reserva el derecho de modificar la información sin previo aviso y no se hace responsable por errores u omisiones en este documento.

LINEA PROFESIONAL

ILURESMD200WWWN [Acabado negro (Blanco cálido)]

ILURESMD200WWN [Acabado negro (Blanco)]

Material	Aluminio acabado negro
Lámpara	Reflector plano
Ángulo de apertura	120°
Color de luz	Blanco cálido / Blanco
Alimentación	100 - 240 V ca
Potencia	200 W

NOTA: Producto DOB, controlador y fuente luminosa comparten la misma placa, sensible a variaciones de voltaje o corriente, consulte manual de operación.

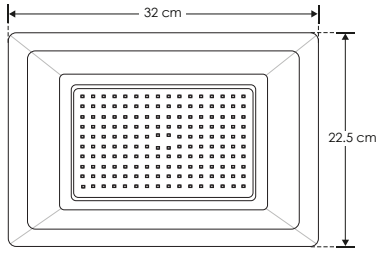

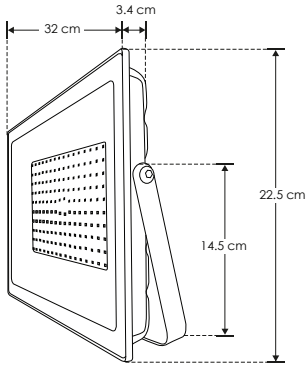

REFLECTORES

LINEA PROFESIONAL

[Acabado negro (Blanco)] **ILURESMD300WWN**

Material	Aluminio acabado negro
Lámpara	Reflector plano
Ángulo de apertura	120°
Color de luz	Blanco
Alimentación	100 - 240 V ca
Potencia	300 W

NOTA: Producto DOB, controlador y fuente luminosa comparten la misma placa, sensible a variaciones de voltaje o corriente, consulte manual de operación.

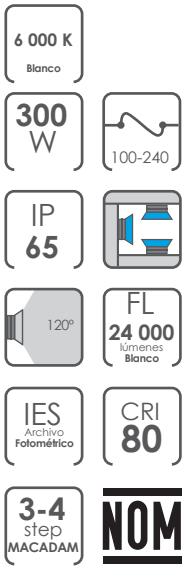

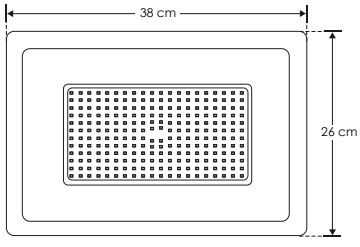

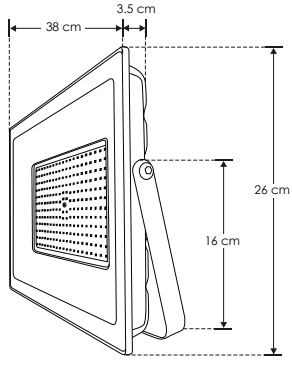

WALL-WASHER

Ilumileds S.A. de C. V e Ingeniería electrodigital, audio, video, iluminación S.A de C.V. se reserva el derecho de modificar la información sin previo aviso y no se hace responsable por errores u omisiones en este documento.

LINEA PROFESIONAL

ILURESMD400WWN [Acabado negro (Blanco)]

Material	Aluminio acabado negro
Lámpara	Reflector plano
Ángulo de apertura	120º
Color de luz	Blanco
Alimentación	100 - 240 V ca
Potencia	400 W

NOTA: Producto DOB, controlador y fuente luminosa comparten la misma placa, sensible a variaciones de voltaje o corriente, consulte manual de operación.

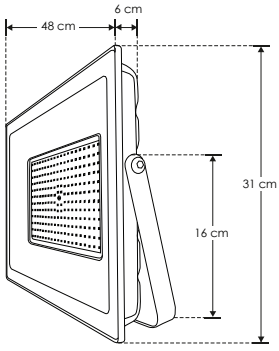

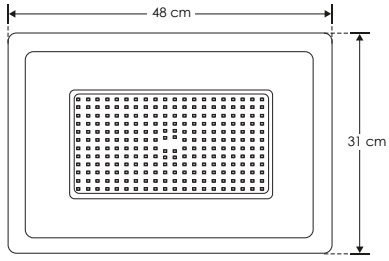

6 000 K Blanco
400 W
100-240
IP 65
120º
FL 32 000 lúmenes Blanco
IES Archivo Fotométrico
CRI 80
3-4 step MACADAM
NOM

SPOT

LINEA PROFESIONAL

Material	Aluminio acabado gris
Lámpara	Spot con visera
Ángulo de apertura	30º
Color de luz	Blanco cálido
Alimentación	85 - 265 V ca
Potencia	6 W

[Acabado gris (Blanco cálido)] **ILUSPOT6WWW**

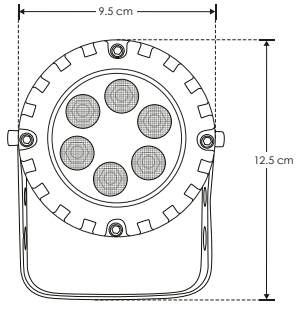

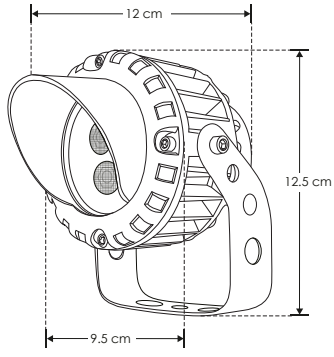

3 000 K Blanco cálido
6 W
85-265
IP 65
30º
FL 480 lúmenes Blanco cálido
IES Archivo Fotométrico
CRI 80
3-4 step MACADAM
NOM

Ilumileds S.A. de C. V e Ingeniería electrodigital, audio, video, iluminación S.A de C.V. se reserva el derecho de modificar la información sin previo aviso y no se hace responsable por errores u omisiones en este documento.

LINEA PROFESIONAL

ILUSPOT9WWW [Acabado gris (Blanco cálido)]

Material	Aluminio acabado gris
Lámpara	Spot con visera
Ángulo de apertura	30º
Color de luz	Blanco cálido
Alimentación	85 - 265 V ca
Potencia	9 W

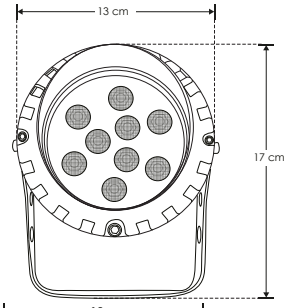

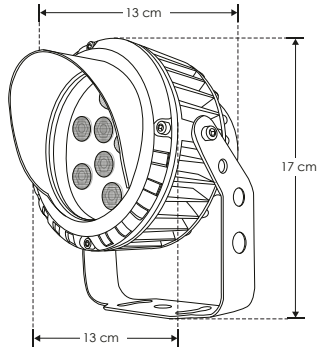

3 000 K Blanco cálido

9 W

85-265

IP 65

30º

FL 720 lúmenes Blanco cálido

IES Archivo Fotométrico

CRI 80

3-4 step MACADAM

NOM

SPOT

LINEA PROFESIONAL

Material	Aluminio acabado gris
Lámpara	Spot con visera
Ángulo de apertura	30º
Color de luz	Blanco cálido
Alimentación	85 - 265 V ca
Potencia	12 W

[Acabado gris (Blanco cálido)] **ILUSPOT12WWW**

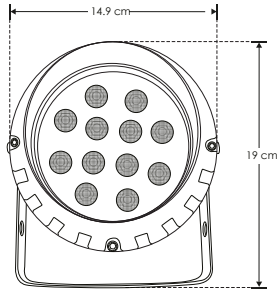

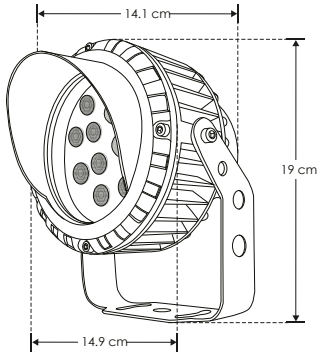

3 000 K Blanco cálido

12 W

85-265

IP 65

30º

FL 960 lúmenes Blanco cálido

IES Archivo Fotométrico

CRI 80

3-4 step MACADAM

NOM

WALL-WASHER

Ilumileds S.A. de C. V e Ingeniería electrodigital, audio, video, iluminación S.A de C.V. se reserva el derecho de modificar la información sin previo aviso y no se hace responsable por errores u omisiones en este documento.

LINEA PROFESIONAL

TYLWWW118RWWI [Blanco cálido]

TYLWWW118RWI [Blanco]

Material	Aluminio anodizado
Lámpara	Luminario recto, 18 LEDs de 1 W de alta potencia c/u
Ángulo de apertura	45°
Color de luz	Blanco cálido / Blanco
Alimentación	85 - 265 V ca
Potencia	18 W

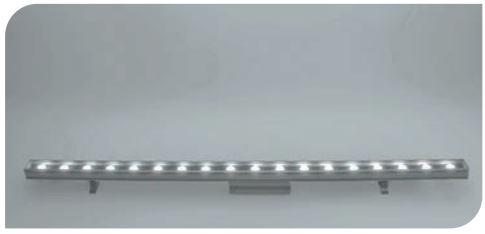

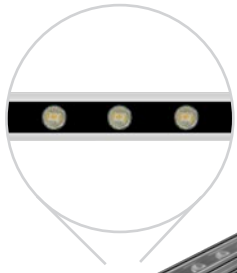

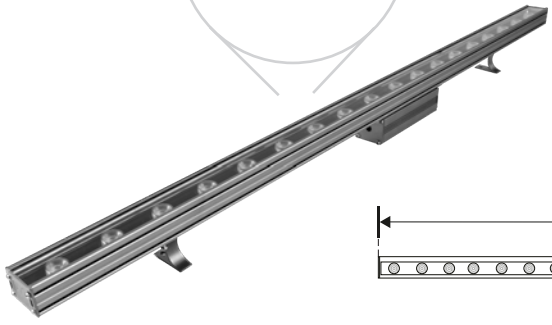

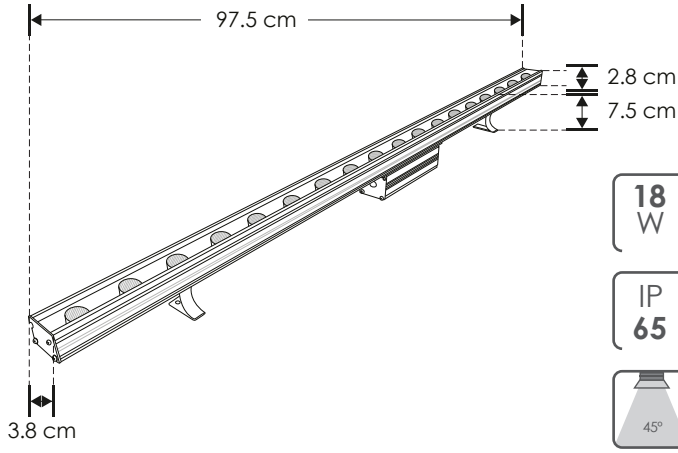

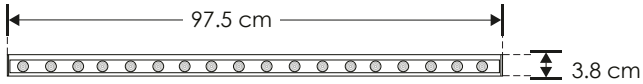

85-265

18 W

IP 65

FL 1 080 lúmenes Blanco cálido

45°

IES Archivo Fotométrico

6 000 K Blanco

FL 1 260 lúmenes Blanco

3-4 step MACADAM

3 000 K Blanco cálido

CRI 80

NOM

Ilumileds S.A. de C. V e Ingeniería electrodigital, audio, video, iluminación S.A de C.V. se reserva el derecho de modificar la información sin previo aviso y no se hace responsable por errores u omisiones en este documento.

LINEA PROFESIONAL

TYLWWW124RWWI [Blanco cálido]

TYLWWW124RWI [Blanco]

Material	Aluminio anodizado
Lámpara	Luminario recto, 24 LEDs de 1 W de alta potencia c/u
Ángulo de apertura	45°
Color de luz	Blanco cálido / Blanco
Alimentación	85 - 265 V ca
Potencia	24 W

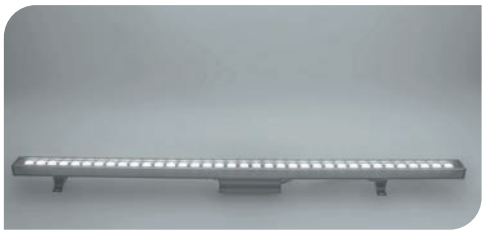

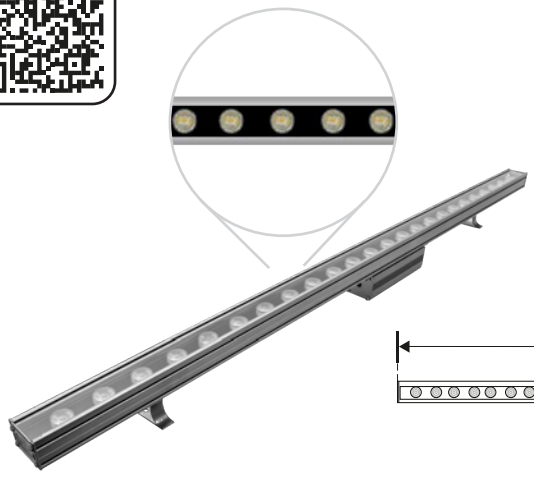

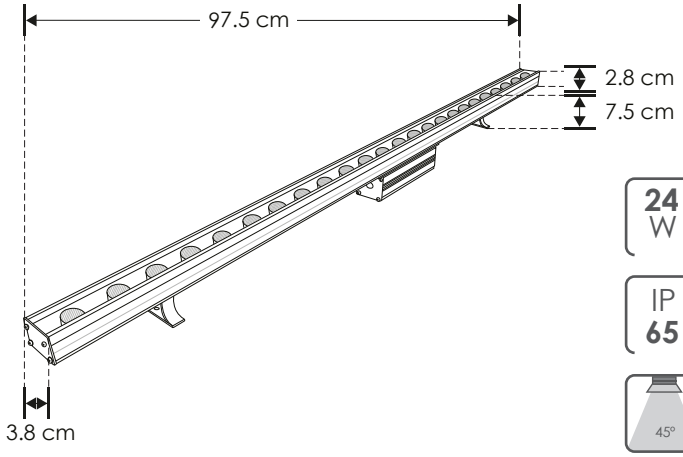

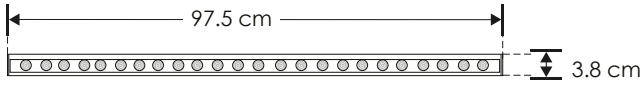

85-265 | 24 W | IP 65 | FL 1 440 lúmenes Blanco cálido | 45° | IES Archivo Fotométrico | 6 000 K Blanco | FL 1 680 lúmenes Blanco | 3-4 step MACADAM | 3 000 K Blanco cálido | CRI 80 | NOM

WALL-WASHER

LINEA PROFESIONAL

Material	Aluminio anodizado
Lámpara	Luminario recto, 36 LEDs de 1 W alta potencia c/u
Ángulo de apertura	45°
Color de luz	Blanco cálido / Blanco
Alimentación	85 - 265 V ca
Potencia	36 W

[Blanco cálido] **TYLWWW136RWWI**

[Blanco] **TYLWWW136RWI**

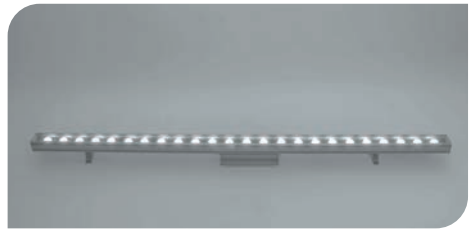

6 000 K Blanco | 36 W | 3 000 K Blanco cálido | IP 65 | 85-265 | 45° | FL 2 520 lúmenes Blanco | FL 2 160 lúmenes Blanco cálido | CRI 80 | IES Archivo Fotométrico | NOM | 3-4 step MACADAM

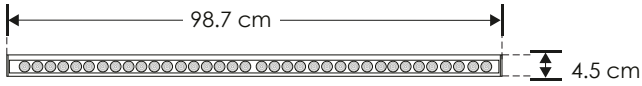

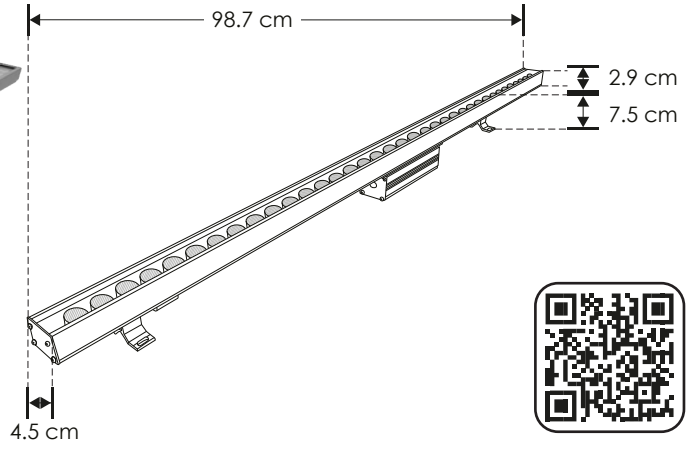

Ilumileds S.A. de C. V e Ingeniería electrodigital, audio, video, iluminación S.A de C.V. se reserva el derecho de modificar la información sin previo aviso y no se hace responsable por errores u omisiones en este documento.

INSTITUTO DE FORMACIÓN ILUMILEDS

ÍNDICE

iLumileds®

A

ACBOARD2L20WNW	233	IE
ACBOARD2L20WW	233	IE
ACBOARD2L20WWW	233	IE
ACBOARD50NW	232	IE
ACBOARD50W	232	IE
ACBOARD50WW	232	IE
ACCAB4WTLRGB	402	IE
ACCABTLCCT	402	IE
ACCABTLCCT	402	IE
ACCONCCT127V	131	IE
ACCONCCT127V	399	IE
ACCONCCT127V	403	IE
ACCONTL28355050	402	IE
ACCONTLRGBRF	133	IE
ACCONTLRGBRF	403	IE
ACCOPTLCCT	399	IE
ACCOPTLCCT	402	IE
ACCOPTLCRGB	403	IE
ACCOPTLRGB	402	IE
ACCP606040WWE	82	IL
ACDIFILUDXA1812	34	IE
ACDIFILUDXA2512	35	IE
ACENDCAPTLRGB	402	IE
ACGRAPATLRGB	403	IE
ACGRAPTL28355050	402	IE
ACLECHDXAP01	17	IE
ACLECHDXAP01N	11	IE
ACLECHDXAP02	18	IE
ACLECHDXAP02N	11	IE
ACLEDKH1RGBDMX	133	IE
ACLEDKH1RGBDMX	403	IE
ACLEDXA010206CO	17	IE
ACLEDXA010206CON	11	IE
ACOPLTLC28355050	402	IE
ACOPLTLC2835CCT	399	IE
ACOPLTLC2835CCT	402	IE
ACOPLTLF28355050	402	IE
ACRDIFDXAP06	18	IE
ACTL2835CCT120R	399	IE
ACTLPB2835NW120R	398	IE
ACTLPB2835NW60R	398	IE
ACTLPB2835W120R	398	IE
ACTLPB2835W60R	398	IE
ACTLPB2835WW120R	398	IE
ACTLPB2835WW60R	398	IE
ACTLPB5050NW60R	400	IE
ACTLPB5050RGB60R	400	IE
ACTLPB5050W60R	400	IE
ACTLPB5050WW60R	400	IE

B

BASINFHMZBD	62	IE
BASLATHMZBD	62	IE
BASUPHMZBD	62	IE
BELDENCAT5301FE	136	IE

C

CAB3WWNHMZBD	62	IE
CABSUB4X18	363	IL
CABT22	41	IE
CI180LED048BKIT	72	IE
CL135LED048PCB	72	IE
CL150LED048PCB	72	IE
CL60LED048PCB	72	IE
CL90LED048B	72	IE
CL90LED048PCB	72	IE
CON0004	101	IE
CON0007	102	IE
CON5.1HEMBRA	136	IE
CON5.1MACHO	136	IE
CONCAJA5050	403	IE
CONCAJARGB	403	IE
CONECTOR 4 P-H	137	IE
CONECTOR 4 P-M	137	IE
CONPAR30AR111	103	IE
CONTIPONEUTRIKHE	137	IE
CONTIPONEUTRIKMA	137	IE
COP512COB90HW	389	IE
COP512COB90HWW	389	IE
COP512COB90HZ	389	IE
COPLE120PA1911	41	IE
COPLE120PA240304	36	IE
COPLE120PA240304	37	IE
COPLE180DXA19	21	IE
COPLE180PA1911	41	IE
COPLE180PA240304	36	IE
COPLE180PA240304	37	IE
COPLE90PA1911	41	IE
COPLE90PA240304	36	IE
COPLE90PA240304	37	IE
COPLER5050	403	IE
CP100W	112	IE
CP150W	112	IE
CP200W	113	IE
CP240W	114	IE
CP24100WHPFMV	113	IE
CP24150WHPFMV	113	IE
CP24200WHPFMV	114	IE
CP360WE	114	IE
CP60W.	42-43	IE
CP60W	112	IE
CPA1202E	116	IE
CPA241.5E	116	IE

D

DD15A244584300E	124	IE
DD204030012W	126	IE
DD204060020W	127	IE
DD254230010W	125	IE
DD3W24600E	122	IE
DD3W911300E	122	IE
DD406025022W	124	IE
DD406050035W	127	IE
DD407030018W	126	IE
DD5A18W1562300E	124	IE
DD6123003W	125	IE

Ilumileds S.A. de C. V e Ingeniería electrodigital, audio, video, iluminación S.A de C.V. se reserva el derecho de modificar la información sin previo aviso y no se hace responsable por errores u omisiones en este documento.

DD9243007W	125	IE
DD92660015W	126	IE
Diagramas de instalación	138	*
DXA19KIT.	19	IE
DXAP01KIT.	17	IE
DXAP01NKIT.	11	IE
DXAP02KIT.	18	IE
DXAP02NKIT.	11	IE
DXAP06KIT.	18	IE
E		
ECAPACTL28355050	402	IE
ENCAP2835	391	IE
ENCAPDXA19	19	IE
ENCAPHOLE2835	391	IE
ENDCAP1612	22	IE
ENDCAP1612N	16	IE
ENDCAP2624SS	322	IE
ENDCAP2651SS	322	IE
ENDCAP6246EMP	323	IE
ENDCAP6246ETRIM	323	IE
ENDCAPDXAP01.	17	IE
ENDCAPDXAP01N	11	IE
ENDCAPDXAP02.	18	IE
ENDCAPDXAP02N	11	IE
ENDCAPDXAP06.	18	IE
F		
FP100W24EXT	117	IE
FP200W24EXT	117	IE
FP30W12EXT	117	IE
FP30W24EXT	117	IE
G		
G41.5WWWCLE	225	IL
G92.5WWCE	225	IL
G92.5WWWCE	225	IL
G95WDIMWWC	226	IL
GRAPA1616	31	IE
GRAPA1616	32	IE
GRAPA1616N	12	IE
GRAPA1722	13	IE
GRAPA1722	32	IE
GRAPA1806	22	IE
GRAPA1806N	13	IE
GRAPA1911P	41	IE
GRAPA2213	23	IE
GRAPA3535	39	IE
GRAPA3551	14	IE
GRAPA3551	33	IE
GRAPA5175	16	IE
GRAPA525	26	IE
GRAPADXA1812	34	IE
GRAPADXA19	19	IE
GRAPADXA2512	35	IE
GRAPADXAP01	17	IE
GRAPADXAP01N	11	IE
GRAPADXAP02	18	IE
GRAPADXAP02N	11	IE
GRAPADXAP06	18	IE
GRAPAILUPA07	25	IE
GRAPAILUPA07A	26	IE
GRAPAILUPA1005	24	IE
GRAPAILUPA1009	25	IE
GRAPAILUPA1205	27	IE
GRAPAILUPA1402	30	IE
GRAPAILUPA191	17	IE
GRAPAILUPA191	29	IE
GRAPAILUPA2310	27	IE
GRAPAILUPA2403CO	36	IE
GRAPAILUPA2404CO	37	IE
GRAPAPA1612	16	IE
GRAPAPA1612	22	IE
GU105WDNWE	222	IL
GU105WDWE	222	IL
GU105WDWWE	222	IL
GU107WNWE	222	IL
GU107WWE	222	IL
GU107WWWE	222	IL
H		
HYLED350MA03SN	121	IE
HYLED350MA06SN	121	IE
HYLED350MA32V11W	121	IE
HYLED700MA03SN	122	IE
I		
ILU038GU10B	104	IE
ILU038GU10W	104	IE
ILU038RGU10B	105	IE

Ilumileds S.A. de C. V e Ingeniería electrodigital, audio, video, iluminación S.A de C.V. se reserva el derecho de modificar la información sin previo aviso y no se hace responsable por errores u omisiones en este documento.

ILU038RGU10W	105	IE
ILU107IP54	167	IL
ILU2650BPC2WB	210	IL
ILU2650BPC2WW	210	IL
ILU2810PC1WB	209	IL
ILU2810PC1WW	209	IL
ILU2830PC2WB	209	IL
ILU2830PC2WW	209	IL
ILU2840PC3WB	210	IL
ILU2840PC3WW	210	IL
ILU2917GU10DG	211	IL
ILU366079B	174	IL
ILU366081B	175	IL
ILU366130SB	176	IL
ILU372012B	181	IL
ILU372524W	249	IL
ILU426012WB	246	IL
ILU426012WW	246	IL
ILU506010WBIP54	179	IL
ILU50766WBIP54	180	IL
ILU50766WWIP54	180	IL
ILU510110WB	73	IL
ILU510110WW	73	IL
ILU51347WDB	304	IL
ILU51347WDW	304	IL
ILU603WCABSE	98	IE
ILU603WRABSE	96	IE
ILU60875WB	253	IL
ILU60875WW	253	IL
ILU60886WW	254	IL
ILU608BCDIRE	98	IE
ILU608BRDIRE	97	IE
ILU608WCDIRE	98	IE
ILU610WRE	96	IE
ILU611WCDIRE	98	IE
ILU611WRDIRE	96	IE
ILU612BRE	96	IE
ILU612WRE	96	IE
ILU613BRE	96	IE
ILU613WRE	96	IE
ILU713712WBIP54	178	IL
ILU8010B	265	IL
ILU8010W	267	IL
ILU8020B	265	IL
ILU8020W	267	IL
ILU8030B	265	IL
ILU8030W	267	IL
ILU8032IP54	166	IL
ILU8040B	265	IL
ILU8040W	267	IL
ILU8050B	265	IL
ILU8050W	267	IL
ILU8060B	265	IL
ILU8060W	267	IL
ILU830WDIRE	97	IE
ILU903214	362	IL
ILU904414	362	IL
ILU9081ALW120N	242	IL
ILU9081ALW60N	241	IL
ILU9081ALW90N	242	IL
ILU9081ASW120N	240	IL
ILU9081ASW60N	238	IL
ILU9081ASW90N	238	IL
ILU9081B1ESF	288	IL
ILU9081B3ESF	289	IL
ILU9081BCOL2	285	IL
ILU9081BCOL37	286	IL
ILU9081BCOL60	290	IL
ILU9081BCOL72	287	IL
ILU9081BCOLN	282	IL
ILU9081PIE	292	IL
ILU9081SBN	282	IL
ILU9081W60N	245	IL
ILU9081W90N	245	IL
ILUAMPRGBW	132	IE
ILUB0116W60DG	213	IL
ILUB0126W60SG	213	IL
ILUB103710W60DG	211	IL
ILUB1271M19DG	214	IL
ILUB1272M18DG	214	IL
ILUB19172GU10DG	212	IL
ILUB1917GU10DG	212	IL
ILUBAS7WWW	162	IL
ILUBASPC5WWW	161	IL
ILUBOXFORGB	401	IE
ILUBULKPC8W	191	IL
ILUCAB12V2WNWB	58	IE
ILUCAB12V2WNWN	58	IE
ILUCAB12V2WWWB	57	IE
ILUCAB12V2WWWN	57	IE
ILUCAB130V4WNWB	57	IE
ILUCAB130V4WNWN	57	IE
ILUCASBRUSH360	393	IE
ILUCASCHROME360	393	IE
ILUCASGOLD360	393	IE
ILUCIL2GU10IP54B	187	IL
ILUCIL2GU10IP54W	187	IL
ILUCOMAG180EMP	325	IE
ILUCOMAG180SS	325	IE
ILUCOMAGHOR2624	322	IE
ILUCOMAGHOR2651	322	IE
ILUCOMAGHOREMP	323	IE
ILUCOMAGHORTRIM	323	IE
ILUCOMAGVER2651	322	IE
ILUCOMAGVEREMP	323	IE
ILUCOMAGVERTRIM	323	IE
ILUCON2GRGBW	132	IE
ILUCONCRE4.5W06	278	IE
ILUCONCRE4.5W07	278	IE
ILUCONCREE1402	273	IE

 Ilumileds S.A. de C. V e Ingeniería electrodigital, audio, video, iluminación S.A de C.V. se reserva el derecho de modificar la información sin previo aviso y no se hace responsable por errores u omisiones en este documento.

ILUCONCREE1403	273	IE
ILUCOPLE90RIELB	344	IE
ILUCOPLE90RIELW	344	IE
ILUCOPLETLARIELB	344	IE
ILUCOPLETLARIELW	344	IE
ILUCOPLETRIELB	344	IE
ILUCOPLETRIELW	344	IE
ILUCOPLEXRIELB	344	IE
ILUCOPLEXRIELW	344	IE
ILUCOPMAG180	324	IE
ILUCOPMAGCAB	324	IE
ILUCOPMAGMMCAB	324	IE
ILUCOPMAGMMCABS	325	IE
ILUDA5EN11001267	119	IE
ILUDA5EN11002467	119	IE
ILUDA5EN1100W24	118	IE
ILUDA5EN1100W48	118	IE
ILUDA5EN1100W48	327	IE
ILUDA5EN12001267	119	IE
ILUDA5EN12002467	120	IE
ILUDA5EN1200W24	119	IE
ILUDA5EN1200W48	327	IE
ILUDA5EN130W12	118	IE
ILUDA5EN130W24	118	IE
ILUDA5EN160W1267	119	IE
ILUDA5EN160W24	118	IE
ILUDA5EN160W2467	119	IE
ILUDIM002HOLD	134	IE
ILUDMX512RGBW	132	IE
ILUDOWN12W24DNW	108	IL
ILUDOWN12W24DW	108	IL
ILUDOWN12W24DWW	108	IL
ILUDOWN21ACBW	313	IL
ILUDOWN21ACBWW	313	IL
ILUDOWN21ACWW	313	IL
ILUDOWN21ACWWW	313	IL
ILUDOWN22ARBW	313	IL
ILUDOWN22ARBWW	313	IL
ILUDOWN22ARWW	313	IL
ILUDOWN22ARWWW	313	IL
ILUDOWNCPC12WNW	109	IL
ILUDOWNCPC12WWW	109	IL
ILUDOWNDUAL15WW	314	IL
ILUDOWNDUAL15WWW	314	IL
ILUDOWNDUAL22WW	315	IL
ILUDOWNDUAL22WWW	315	IL
ILUDOWNDUAL32WW	315	IL
ILUDOWNDUAL32WWW	315	IL
ILUDOWNDUAL9WW	314	IL
ILUDOWNDUAL9WWW	314	IL
ILUDOWNOP18WWE	310	IL
ILUDOWNOP18WWWE	310	IL
ILUDOWNOP24WWE	311	IL
ILUDOWNOP24WWWE	311	IL
ILUDOWNOP8WWE	310	IL

ILUDOWNOP8WWWE	310	IL
ILUDOWNP12WNWDE	309	IE
ILUDOWNP12WWDE	309	IE
ILUDOWNP12WWE	306	IE
ILUDOWNP12WWWDE	309	IE
ILUDOWNP12WWWE	306	IE
ILUDOWNP6WWDE	307	IE
ILUDOWNP6WWE	305	IE
ILUDOWNP6WWWDE	307	IE
ILUDOWNP6WWWE	305	IE
ILUDOWNP9WNWDE	308	IE
ILUDOWNP9WWDE	308	IE
ILUDOWNP9WWE	306	IE
ILUDOWNP9WWWDE	308	IE
ILUDOWNP9WWWE	306	IE
ILUDOWNPB12WWDE	309	IE
ILUDOWNPB12WWE	307	IE
ILUDOWNPB12WWWDE	309	IE
ILUDOWNPB12WWWE	307	IE
ILUDOWNPB6WWDE	308	IE
ILUDOWNPB6WWE	305	IE
ILUDOWNPB6WWWDE	308	IE
ILUDOWNPB6WWWE	305	IE
ILUDOWNPQ24WWWE	312	IE
ILUDOWNR12WW	107	IL
ILUDOWNR12WWW	107	IL
ILUDOWNR18WWW	107	IL
ILUDOWNRPC12WNW	108	IL
ILUDOWNRPC12WWW	108	IL
ILUDOWNTH337WWE	312	IL
ILUDOWNTH337WWWE	312	IL
ILUDRIVEME40W	127	IE
ILUDXA1812KIT.	34	IE
ILUDXA2512KIT.	35	IE
ILUDXB60911	251	IL
ILUDXB90131	252	IL
ILUDXX331W	268	IE
ILUDXX7215W	268	IE
ILUDXX72317W	269	IE
ILUDXX72320W	269	IE
ILUDXX72327W	270	IE
ILUDXX72368W	270	IE
ILUDXX7336W	271	IE
ILUDXX801W	271	IE
ILUEDTDFC6143	164	IL
ILUEDTDYP06	165	IL
ILUEDY21	52	IL
ILUEMPC24WW	317	IL
ILUEMPC24WWW	317	IL
ILUEMPLE10455WWW	154	IL
ILUEMPLE10459WWW	155	IL
ILUEMPLENS3WWW	152	IL
ILUEMPR12WW	316	IL
ILUEMPR12WWW	316	IL
ILUEMPR24WW	317	IL

Ilumileds S.A. de C. V e Ingeniería electrodigital, audio, video, iluminación S.A de C.V. se reserva el derecho de modificar la información sin previo aviso y no se hace responsable por errores u omisiones en este documento.

ILUEMPR24WWW	317	IL
ILUEMPRGB3IN1	156	IL
ILUEMPT5WWW	153	IL
ILUENDCAHNEON360	393	IE
ILUENDCAPNEON360	393	IE
ILUEP1WWW	151	IL
ILUEP3WWW	151	IL
ILUEP5WHONWW	153	IL
ILUEPL05W	150	IL
ILUEPL1W	150	IL
ILUEST2051	163	IL
ILUEST205130CM	163	IL
ILUEST205150CM	164	IL
ILUEST5WWW	160	IL
ILUEST7WWW	161	IL
ILUESTGU10	162	IL
ILUESTPC5WWW	160	IL
ILUFO400P3M075	401	IE
ILUG9103	250	IL
ILUGRAPANEON360	393	IE
ILUINT12027WW20W	69	IL
ILUINT120NW20WA	70	IL
ILUINT150NW24WA	71	IL
ILUINT6027WW09WA	68	IL
ILUINT60NW10WA	68	IL
ILUINT90NW14WA	69	IL
ILUIR003HAND	133	IE
ILUIR004DOOR	134	IE
ILUJDDM75E	358	IL
ILUJDDMS42E	358	IL
ILUK300MA03W	120	IE
ILUK605ABA	56	IE
ILUK605ABNWA	56	IE
ILUK605ASNWA	56	IE
ILUKITCASINTFLEA	42	IE
ILUKITCASINTFLEB	42	IE
ILUKITCASINTFLEN	43	IE
ILUKITCASINTFLEO	43	IE
ILUKITOLAS360	394	IE
ILUKITREGFLEXA	42	IE
ILUKITREGFLEXB	43	IE
ILUKITREGFLEXN	42	IE
ILUKITREGFLEXO	43	IE
ILUKITSOB360	395	IE
ILUKITSOBVER360	395	IE
ILUKITSPLICE360	395	IE
ILUKITSUJSKYLINB	44	IE
ILUKITSUJSKYLINB	46	IE
ILUKITSUJSKYLINB	48	IE
ILUKITSUJSKYLINE	44	IE
ILUKITSUJSKYLINE	46	IE
ILUKITSUJSKYLINE	48	IE
ILUKITSUSPHOR360	395	IE
ILUKITSUSPVER360	395	IE
ILULD07252NRE	294	IL
ILULD07446CE	296	IL
ILULD07446RE	295	IL
ILULDE001G80NW	60	IE
ILULDE003GNW	59	IE
ILULED048B12040W	72	IE
ILULED114212WB	177	IL
ILULED114212WW	177	IL
ILULED117220WB	177	IL
ILULED117220WW	177	IL
ILULED34504WB	191	IL
ILULED34504WW	191	IL
ILULED3WB	168	IL
ILULED3WW	168	IL
ILULED6WB	169	IL
ILULED6WW	169	IL
ILULENS2410W	88	IE
ILULENS2420W	88	IE
ILULENS242W	87	IE
ILULENS244W	87	IE
ILULENS3610W	88	IE
ILULENS3620W	88	IE
ILULENS362W	87	IE
ILULENS364W	87	IE
ILULWE13WNW50	60	IE
ILULWE5061CNWT3W	61	IE
ILUMOD12WNW	95	IE
ILUMOD12WNW	224	IE
ILUMOD12WW	95	IE
ILUMOD12WW	224	IE
ILUMOD12WWW	95	IE
ILUMOD12WWW	224	IE
ILUMOD5WWIP54	94	IL
ILUMOD5WWIP54	223	IL
ILUMOD5WWWIP54	94	IL
ILUMOD5WWWIP54	223	IL
ILUMOD9WNW	95	IE
ILUMOD9WNW	224	IE
ILUMOD9WW	95	IE
ILUMOD9WW	224	IE
ILUMOD9WWW	95	IE
ILUMOD9WWW	224	IE
ILUMXD1001GU10	152	IL
ILUNCC1509W	154	IL
ILUNEON360NW	393	IE
ILUNEON360WW	393	IE
ILUNOV3WWDIR	56	IL
ILUNOV3WWWDIR	56	IL
ILUP1252G	207	IL
ILUP1252W	207	IL
ILUP2302G	208	IL
ILUPA07AKIT.	26	IE
ILUPA07KIT.	25	IE
ILUPA1005KIT.	24	IE
ILUPA1009KIT.	25	IE
ILUPA109KIT.	23	IE

 Ilumileds S.A. de C. V e Ingeniería electrodigital, audio, video, iluminación S.A de C.V. se reserva el derecho de modificar la información sin previo aviso y no se hace responsable por errores u omisiones en este documento.

ILUPA109NKIT.	12	IE
ILUPA1205KIT.	27	IE
ILUPA1401KIT.	29	IE
ILUPA1402KIT.	30	IE
ILUPA1722NUGRCKI	14	IE
ILUPA1722NUGRKIT	13	IE
ILUPA1722UGRCKIT	33	IE
ILUPA1722UGRKIT	32	IE
ILUPA1806FLEKIT	22	IE
ILUPA1806NFLEKIT	13	IE
ILUPA191BKIT.	17	IE
ILUPA191WKIT.	29	IE
ILUPA2216KIT.	35	IE
ILUPA2310KIT.	27	IE
ILUPA2403COKIT.	36	IE
ILUPA2404COKIT.	37	IE
ILUPA30KIT.	39	IE
ILUPA3535KIT.	39	IE
ILUPA3551NUGRCKI	15	IE
ILUPA3551NUGRKIT	14	IE
ILUPA3551UGRCKIT	34	IE
ILUPA3551UGRKIT	33	IE
ILUPA3830KIT.	38	IE
ILUPA5032KIT.	38	IE
ILUPA5175N	16	IE
ILUPA5175NKIT	16	IE
ILUPA525KIT.	26	IE
ILUPA60KIT.	40	IE
ILUPA646KIT.	28	IE
ILUPA647KIT.	28	IE
ILUPAV04	30	IE
ILUPC10WRB	183	IL
ILUPC10WSB	183	IL
ILUPC119DIRE	96	IE
ILUPC1271B	188	IL
ILUPC1271SB	188	IL
ILUPC1271SW	188	IL
ILUPC1271W	188	IL
ILUPC1272B	189	IL
ILUPC1272SB	190	IL
ILUPC1272SW	190	IL
ILUPC1272W	189	IL
ILUPC160DIRWE	97	IE
ILUPC161DIRWE	98	IE
ILUPC166DIRWE	100	IE
ILUPC166SDIRWE	100	IE
ILUPC167DIRWE	101	IE
ILUPC22WE	97	IE
ILUPC27204WBE	170	IL
ILUPC27205WBE	170	IL
ILUPC276008WBE	172	IL
ILUPC278012WBE	173	IL
ILUPC2LENS4WB	199	IL
ILUPC30SDIRWE	97	IE
ILUPC31DIRWE	97	IE

ILUPC4LENS8WB	199	IL
ILUPC610BRE	96	IE
ILUPC610SRE	96	IE
ILUPC610SWE	97	IE
ILUPC610WRE	96	IE
ILUPC612BRE	96	IE
ILUPC612WRE	96	IE
ILUPC7WRB	182	IL
ILUPC7WSB	182	IL
ILUPC8663BE	205	IL
ILUPC8663WE	205	IL
ILUPCAR111BE	102	IE
ILUPCAR111WE	102	IE
ILUPCBAFLECBE	99	IE
ILUPCBAFLECWE	99	IE
ILUPCBAFLEDCBE	99	IE
ILUPCBAFLEDCWE	99	IE
ILUPCBAFLEDRBE	98	IE
ILUPCBAFLEDRWE	98	IE
ILUPCBAFLERBE	98	IE
ILUPCBAFLERWE	98	IE
ILUPCDIRBE	97	IE
ILUPCDIRDBE	97	IE
ILUPCDIRDWE	97	IE
ILUPCDIRWE	97	IE
ILUPCE27WRE	104	IE
ILUPCPAR30BE	103	IE
ILUPCPAR30WE	103	IE
ILUPCPINBE	97	IE
ILUPCPINWE	97	IE
ILUPCSOBREDBE	99	IE
ILUPCSOBREDWE	99	IE
ILUPCSOBSQBE	99	IE
ILUPCSOBSQWE	99	IE
ILUPCSQ1DIRBE	98	IE
ILUPCSQ1DIRWE	98	IE
ILUPCSQ2DIRBE	98	IE
ILUPCSQ2DIRWE	98	IE
ILUPCSTEPSWE	301	IE
ILUPCSTEPWE	301	IE
ILUPCWALLBE	97	IE
ILUPCWALLWE	97	IE
ILUPIEESQA	291	IE
ILUPIEESQB	291	IE
ILUPIEESQW	291	IE
ILUPIRSW001	134	IE
ILUPISO13WWW	149	IL
ILUPISO23WWW	149	IL
ILUPISO2832	148	IL
ILUPISO2833	148	IL
ILUPISO2836	149	IL
ILUPISO43WWW	149	IL
ILUPS48V100W	326	IE
ILUPS48V200W	326	IE
ILUPZS284-B	137	IE

Ilumileds S.A. de C. V e Ingeniería electrodigital, audio, video, iluminación S.A de C.V. se reserva el derecho de modificar la información sin previo aviso y no se hace responsable por errores u omisiones en este documento.

ILURASOB10WBNW	92	IE
ILURASOB10WBWW	92	IE
ILURASOB20WBNW	93	IE
ILURASOB20WBWW	93	IE
ILURASOB4WBNW	92	IE
ILURASOB4WBWW	92	IE
ILURAST10WBNW	88	IE
ILURAST10WBWW	88	IE
ILURAST10WNW	88	IE
ILURAST10WWW	88	IE
ILURAST20WBNW	88	IE
ILURAST20WBWW	88	IE
ILURAST20WNW	88	IE
ILURAST20WWW	88	IE
ILURAST2WBNW	87	IE
ILURAST2WBWW	87	IE
ILURAST2WNW	87	IE
ILURAST2WWW	87	IE
ILURAST30WBNW	89	IE
ILURAST30WBWW	89	IE
ILURAST30WNW	89	IE
ILURAST30WWW	89	IE
ILURAST4WBNW	87	IE
ILURAST4WBWW	87	IE
ILURAST4WNW	87	IE
ILURAST4WWW	87	IE
ILURASTA10WBNW	91	IE
ILURASTA10WBWW	91	IE
ILURASTA20WBNW	91	IE
ILURASTA20WBWW	91	IE
ILURASTDIRMAG12W	339	IE
ILURASTDIRMAG6W	339	IE
ILURASTF10WBNW	90	IE
ILURASTF10WBWW	90	IE
ILURASTF20WBNW	90	IE
ILURASTF20WBWW	90	IE
ILURASTMAG12W	336	IE
ILURASTMAG18W	338	IE
ILURASTMAG24W	338	IE
ILURESMD100WWB	408	IE
ILURESMD100WWN	408	IE
ILURESMD100WWWB	408	IE
ILURESMD100WWWN	408	IE
ILURESMD10WWB	406	IE
ILURESMD10WWN	406	IE
ILURESMD10WWWB	406	IE
ILURESMD10WWWN	406	IE
ILURESMD150WWN	408	IE
ILURESMD200WWN	409	IE
ILURESMD200WWWN	409	IE
ILURESMD20WWB	406	IE
ILURESMD20WWN	406	IE
ILURESMD20WWWB	406	IE
ILURESMD20WWWN	406	IE
ILURESMD300WWN	409	IE
ILURESMD30WWB	407	IE
ILURESMD30WWN	407	IE
ILURESMD30WWWB	407	IE
ILURESMD30WWWN	407	IE
ILURESMD400WWN	410	IE
ILURESMD50WWB	407	IE
ILURESMD50WWN	407	IE
ILURESMD50WWWB	407	IE
ILURESMD50WWWN	407	IE
ILURGBWWIFI	130	IE
ILURM17E	53	IL
ILUS1415WNW	248	IL
ILUS1415WWW	248	IL
ILUS148WNW	247	IL
ILUS148WWW	247	IL
ILUSKYLINE10MNW	46	IE
ILUSKYLINE10MNWB	46	IE
ILUSKYLINE10MW	46	IE
ILUSKYLINE10MWB	46	IE
ILUSKYLINE10MWW	46	IE
ILUSKYLINE10MWWB	46	IE
ILUSKYLINE20MNW	48	IE
ILUSKYLINE20MNWB	48	IE
ILUSKYLINE20MW	48	IE
ILUSKYLINE20MWB	48	IE
ILUSKYLINE20MWW	48	IE
ILUSKYLINE20MWWB	48	IE
ILUSKYLINE5MNW	44	IE
ILUSKYLINE5MNWB	44	IE
ILUSKYLINE5MNWBD	50	IE
ILUSKYLINE5MNWD	50	IE
ILUSKYLINE5MW	44	IE
ILUSKYLINE5MWB	44	IE
ILUSKYLINE5MWBD	50	IE
ILUSKYLINE5MWD	50	IE
ILUSKYLINE5MWW	44	IE
ILUSKYLINE5MWWB	44	IE
ILUSKYLINE5MWWBD	50	IE
ILUSKYLINE5MWWD	50	IE
ILUSOBDIRBE	292	IE
ILUSOBDIRWE	292	IE
ILUSOL3W	217	IE
ILUSOL4WB	217	IE
ILUSOL4WW	217	IE
ILUSOLAL3W	215	IL
ILUSOLB300006DG	219	IL
ILUSOLBAL3W	215	IL
ILUSOLCUB4W	218	IE
ILUSOLEST2W	218	IE
ILUSOLEST9W	219	IE
ILUSOLPISO2WWW	157	IL
ILUSOLPISO4WWW	157	IL
ILUSOPDUAL9Y32	316	IL
ILUSP852WWWG	208	IL
ILUSPOT12WWW	411	IE

 Ilumileds S.A. de C. V e Ingeniería electrodigital, audio, video, iluminación S.A de C.V. se reserva el derecho de modificar la información sin previo aviso y no se hace responsable por errores u omisiones en este documento.

ILUSPOT6WWW	410	IE
ILUSPOT9WWW	411	IE
ILUSPOTDIRMAG10W	341	IE
ILUSPOTDIRMAG15W	341	IE
ILUSPOTDIRMAG7W	340	IE
ILUSPOTFOCMAG7W	340	IE
ILUSS01E	297	IL
ILUSS03E	297	IL
ILUSS04E	297	IL
ILUSS05E	297	IL
ILUSS06E	297	IL
ILUSTANKA2X18WW	86	IL
ILUSUB9WRGBE	359	IL
ILUSUSPCONOMAG6W	333	IE
ILUSUSPESFCMAG6W	334	IE
ILUSUSPESFMAG6W	333	IE
ILUSUSPMAG10W	335	IE
ILUSUSPMAG6W	334	IE
ILUT004E	299	IL
ILUT014E	54	IL
ILUT1501E	394	IE
ILUT205E	61	IE
ILUT206E	61	IE
ILUT227E	63	IE
ILUT228E	63	IE
ILUT237E	63	IE
ILUT310BK10WWE	105	IL
ILUT310BK10WWWE	105	IL
ILUT310WH10WWE	105	IL
ILUT310WH10WWWE	105	IL
ILUT314E	106	IL
ILUT701E	54	IE
ILUT804E	55	IE
ILUTBLACK1.5M360	394	IE
ILUTBLACK2M360	394	IE
ILUTBLACK3M360	394	IE
ILUTBRUSH1.5M360	394	IE
ILUTBRUSH2M360	394	IE
ILUTBRUSH3M360	394	IE
ILUTCHROME1.5360	394	IE
ILUTCHROME2M360	394	IE
ILUTCHROME3M360	394	IE
ILUTFLOOD20WNWB	346	IE
ILUTFLOOD20WWWB	346	IE
ILUTFLOOD30WNWB	346	IE
ILUTFLOOD30WWWB	346	IE
ILUTGOLD1.5M360	394	IE
ILUTGOLD2M360	394	IE
ILUTGOLD3M360	394	IE
ILUTLA120WNWB	351	IE
ILUTLA120WNWW	351	IE
ILUTLA12WNWB	350	IE
ILUTLA12WNWW	350	IE
ILUTLA12WWWB	350	IE
ILUTLA12WWWW	350	IE
ILUTLA130WNWB	351	IE
ILUTLA130WNWW	351	IE
ILUTLA1ELICOR30W	354	IE
ILUTLA5WWWB	350	IE
ILUTLA5WWWW	350	IE
ILUTLAGU1001B	352	IE
ILUTLAGU1001W	352	IE
ILUTLAGU1018B	352	IE
ILUTLAGU1018W	352	IE
ILUTMAG2624SS	322	IE
ILUTMAG2651SS	322	IE
ILUTMAG6246EMP	323	IE
ILUTMAG6246ETRIM	323	IE
ILUTRAC1MTLAB	343	IE
ILUTRAC1MTLAW	343	IE
ILUTRAC2MTLAB	343	IE
ILUTRAC2MTLAW	343	IE
ILUTRAST20WNWB	347	IE
ILUTRAST20WWWB	347	IE
ILUTRAST30WNWB	347	IE
ILUTRAST30WWWB	347	IE
ILUTRASTD10WNWB	348	IE
ILUTRASTD10WWWB	348	IE
ILUTRASTD20WNWB	348	IE
ILUTRASTD20WWWB	348	IE
ILUTRASTD30WNWB	349	IE
ILUTRASTD30WWWB	349	IE
ILUTRIM1	98	IE
ILUTRIM2	98	IE
ILUTRIM3	99	IE
ILUTT001E	298	IL
ILUTT002E	298	IL
ILUTT003E	298	IL
ILUTT004E	298	IL
ILUTT006E	52	IE
ILUTTUB40CM10WB	353	IE
ILUTUB1MNEON360	395	IE
ILUTUB23CMBG	291	IL
ILUTUB2MNEON360	395	IE
ILUTUB30CMBG	291	IL
ILUTUB40CMBG	291	IL
ILUVIB100W	272	IE
ILUWALLPC122WB	185	IL
ILUWALLPC122WW	185	IL
ILUWALLPC8WB	184	IL
ILUWALLPC8WW	184	IL
ILUWALLPCA122WB	186	IL
ILUWALLPCA122WW	186	IL
ILUWWMAG10W	335	IE
ILUWWMAG20W	336	IE
KITCOL1911	41	IE
KITCOL19180	13	IE
KITCOL19180	22	IE
KITCOL2404CO	37	IE
KITCOL30	39	IE

K

Ilumileds S.A. de C. V e Ingeniería electrodigital, audio, video, iluminación S.A de C.V. se reserva el derecho de modificar la información sin previo aviso y no se hace responsable por errores u omisiones en este documento.

KITCOL3535	39	IE
KITCOL3551	14	IE
KITCOL3551	33	IE
KITCOL5175N	16	IE
KITCOL525	26	IE
KITCOL60	40	IE
KITCOLDXA19	19	IE
KITCOLMAG	322	IE
KITDXA19120	20	IE
KITDXA19120SIDE	21	IE
KITDXA1960	19	IE
KITDXA1960SIDE	21	IE
KITDXA1990	19	IE
KITDXA1990SIDE	21	IE
KITDXA19T	20	IE
KITDXA19X	20	IE
KITDXA19Y	20	IE
KITLFLEX1806ANW	42	IE
KITLFLEX1806AW	42	IE
KITLFLEX1806AWW	42	IE
KITLFLEX1806BNW	43	IE
KITLFLEX1806BW	43	IE
KITLFLEX1806BWW	43	IE
KITLFLEX1806NNW	42	IE
KITLFLEX1806NW	42	IE
KITLFLEX1806NWW	42	IE
KITLFLEX1806ONW	43	IE
KITLFLEX1806OW	43	IE
KITLFLEX1806OWW	43	IE
KITSOBMAGSS	329	IE
KITSUSPMAG	329	IE
LA28351202720X45	391	IE
LA28351202730R	391	IE
LA2835120W20X45R	391	IE
LA2835120W30R	391	IE
LA3528IP66WW24R	381	IE
LA5050IP66NW12R	378	IE
LA5050IP66RGB12R	378	IE
LA5050IP66W12R	378	IE
LA5050IP66WW24R	379	IE
LA5050IP66WW24RS	379	IE
LA5050IP68RGB24R	379	IE
LA5050IP68WW24R	379	IE
LA6622162224120R	374	IE
LA66221622242105	375	IE
LA6622162224240R	375	IE
LA6622162224300R	376	IE
LA6622162724120R	374	IE
LA6622162724240R	375	IE
LA6622162724300R	376	IE
LA662216W241205R	374	IE
LA662216W24120R	374	IE
LA662216W242105R	375	IE
LA662216W24240R	375	IE
LA662216W24300R	376	IE
LA662216WW241205	374	IE
LA662216WW24120R	374	IE
LA662216WW242105	375	IE
LA662216WW24240R	375	IE
LA662216WW24300R	376	IE
LA662216Z24120R	374	IE
LA662216Z242105R	375	IE
LA662216Z24240R	375	IE
LA662216Z24300R	376	IE
LA662835WW2460R	387	IE
LA664040RGB24120	380	IE
LDAM12X-A	129	IE
LDAP06	129	IE
LDPB22162224120R	370	IE
LDPB22162224240R	371	IE
LDPB22162224300R	372	IE
LDPB22162724120R	370	IE
LDPB22162724240R	371	IE
LDPB22162724300R	372	IE
LDPB2216DTW24240	372	IE
LDPB2216W241205R	370	IE
LDPB2216W24120R	370	IE
LDPB2216W242105R	371	IE
LDPB2216W24240R	371	IE
LDPB2216W243003	42	IE
LDPB2216W243003	42	IE
LDPB2216W243003	43	IE
LDPB2216W243003	43	IE
LDPB2216W24300R	372	IE
LDPB2216WW241205	370	IE
LDPB2216WW24120R	370	IE
LDPB2216WW242105	371	IE
LDPB2216WW24240R	371	IE
LDPB2216WW243003	42	IE
LDPB2216WW243003	42	IE
LDPB2216WW243003	43	IE
LDPB2216WW243003	43	IE
LDPB2216WW24300R	372	IE
LDPB2216Z241205R	370	IE
LDPB2216Z24120R	370	IE
LDPB2216Z242105R	371	IE
LDPB2216Z24240R	371	IE
LDPB2216Z243003	42	IE
LDPB2216Z243003	42	IE
LDPB2216Z243003	43	IE
LDPB2216Z243003	43	IE
LDPB2216Z24300R	372	IE
LDPB2835272410R	384	IE
LDPB28352724120R	384	IE
LDPB2835272420R	385	IE
LDPB2835W1260R	382	IE
LDPB2835W2410R	384	IE
LDPB2835W24120R	384	IE
LDPB2835W2420R	385	IE
LDPB2835Z2410R	384	IE

L

 Ilumileds S.A. de C. V e Ingeniería electrodigital, audio, video, iluminación S.A de C.V. se reserva el derecho de modificar la información sin previo aviso y no se hace responsable por errores u omisiones en este documento.

LDPB2835Z24120R	384	IE
LDPB2835Z2420R	385	IE
LDPB4040RGB24120	380	IE
LDPB50502200126R	377	IE
LDPB5050RGB126R	377	IE
LDPB5050RGBW246R	377	IE
LDPB5050W1260R	377	IE
LDPB5050WW1260RS	377	IE
LDPB5050WW126RSE	378	IE
LDPB5050Z1260R	377	IE
LDPB5050Z126RSE	378	IE
LDPBCOBRGB24160	390	IE
LDPBCOBW24480R5	388	IE
LDPBCOBW24512R	389	IE
LDPBCOBWW24480R5	388	IE
LDPBCOBWW24512R	389	IE
LDPBCOBZ24480R5	388	IE
LDPBCOBZ24512R	389	IE
LE28352724120R	386	IE
LE2835272460R	386	IE
LE2835W24120R	386	IE
LE2835W2460R	386	IE
LE2835Z24120R	386	IE
LE2835Z2460R	386	IE
LE3528W1260R	381	IE
LE3528WW1260R	381	IE
LED004CHW	53	IL
LED004SHW	55	IL
LED010W	303	IL
LED035	206	IL
LED092	302	IL
LED11011GAW	260	IL
LED11012GAW	261	IL
LED1871MAW	192	IL
LED1872MAW	193	IL
LED1874MAW	194	IL
LED310GABE	198	IL
LED310GAGE	198	IL
LED310GAWE	198	IL
LED3568WAGE	259	IL
LED60101E	263	IL
LED60102E	262	IL
LED604	302	IL
LED60481E	257	IL
LED60482E	258	IL
LED6051AE	200	IL
LED6051BE	200	IL
LED6066BE	255	IL
LED6066E	256	IL
LED6066WE	255	IL
LED6806GAW	201	IL
LED803HBE	197	IL
LED803HE	197	IL
LED803HGE	197	IL
LED803PCSHBE	197	IL
LED803PCSHE	197	IL
LED816GABE	203	IL
LED818GAW	202	IL
LED8201GAW	195	IL
LED8202GAW	196	IL
LED8663LGABE	206	IL
LED8663LGAWE	206	IL
LED8663SGABE	204	IL
LED8663SGAWE	204	IL
LED900HE	254	IL
LT12DIM10V	128	IE
LT70112A010V	129	IE
LTCTR I - A	130	IE
LUMINT100W12W	58	IE
LUMINT100WW12W	58	IE
LUMLIN12036WWWX	86	IL
LUMLIN12036WWX	86	IL
LUMLIN6018WWWX	85	IL
LUMLIN6018WWX	85	IL

M

MARCO3012048WNW	83	IL
MARCO3012048WW	83	IL
MARCO303020WNW	82	IL
MARCO303020WW	82	IL
MARCO306030WNW	82	IL
MARCO306030WW	82	IL
MARCO6012060WNW	84	IL
MARCO6012060WW	84	IL
MARCO6012060WWW	84	IL
MARCO606036WCCT	84	IL
MARCO606048WNW	83	IL
MARCO606048WW	83	IL
MARCO606048WWW	83	IL
MICDIF1616	31	IE
MICDIF1616B	32	IE
MICDIF1616N	12	IE
MICDIF1722	32	IE
MICDIF1722C	33	IE
MICDIF1722N	13	IE
MICDIF1722NC	14	IE
MICDIF1806	22	IE
MICDIF1806.	42	IE
MICDIF1806CO	22	IE
MICDIF1806CON	13	IE
MICDIF1806N	13	IE
MICDIF1911P	41	IE
MICDIF2213	23	IE
MICDIF2216	35	IE
MICDIF2411	24	IE
MICDIF3006	31	IE
MICDIF3535	39	IE
MICDIF3551	33	IE
MICDIF3551C	34	IE
MICDIF3551N	14	IE
MICDIF3551NC	15	IE
MICDIF5032	38	IE

Ilumileds S.A. de C. V e Ingeniería electrodigital, audio, video, iluminación S.A de C.V. se reserva el derecho de modificar la información sin previo aviso y no se hace responsable por errores u omisiones en este documento.

MICDIF5175	16	IE
MICDIF5175UGR	16	IE
MICDIFDXA19	19	IE
MICDIFILUPA07	25	IE
MICDIFILUPA07A	26	IE
MICDIFILUPA1005	24	IE
MICDIFILUPA1005C	24	IE
MICDIFILUPA1009	25	IE
MICDIFILUPA109	23	IE
MICDIFILUPA109N	12	IE
MICDIFILUPA1205	27	IE
MICDIFILUPA1401	29	IE
MICDIFILUPA1402	30	IE
MICDIFILUPA191	17	IE
MICDIFILUPA191	29	IE
MICDIFILUPA2310	27	IE
MICDIFILUPA30	39	IE
MICDIFILUPA3830	38	IE
MICDIFILUPA525	26	IE
MICDIFILUPA60	40	IE
MICDIFILUPA646	28	IE
MICDIFILUPA647	28	IE
MICDIFPA1612	22	IE
MICDIFPA1612N	16	IE
MICILUPA240304	36	IE
MICILUPA240304	37	IE
MICILUPA240304N	36	IE
MICILUPA240304N	37	IE
MINIAMPHEMBRA	137	IE
MINIAMPHEMBRA130	137	IE
MINIAMPMACHO	137	IE
MINIAMPMACHO130	137	IE
MR113WWE	223	IL
MR113WWWE	223	IL
MR165WDNWE	222	IL
MR165WDWE	222	IL
MR165WDWWE	222	IL
MR167WNWE	222	IL
MR167WWE	222	IL
MR167WWWE	222	IL
P12W130VWWZ	231	IL
P12W130VWZ	231	IL
P15W130VWWC	232	IL
P15W130VWWZ	231	IL
P15W130VWZ	231	IL
P5W130VWWZ	227	IL
P5W130VWZ	227	IL
P7W130VWWZ	230	IL
P7W130VWZ	230	IL
P8W130VWWC	230	IL
PA1004048WCBNW	81	IE
PA1004048WCBWW	81	IE
PA1004048WCNNW	81	IE
PA1004048WCNWW	81	IE
PA1612KIT.	22	IE
PA1612NKIT.	16	IE
PA1616BKIT.	32	IE
PA1616KIT.	31	IE
PA1616NKIT.	12	IE
PA1806A.	42	IE
PA1806B.	43	IE
PA1806N.	42	IE
PA1806O.	43	IE
PA1911P100WAC	74	IE
PA1911P100WNAC	74	IE
PA1911P100WWAC	74	IE
PA1911P150WAC	74	IE
PA1911P150WNAC	74	IE
PA1911P150WWAC	74	IE
PA1911P200WAC	74	IE
PA1911P200WNAC	74	IE
PA1911P200WWAC	74	IE
PA1911PKIT.	41	IE
PA2213KIT	23	IE
PA2411KIT.	24	IE
PA3006KIT.	31	IE
PA3535100NWAC	74	IE
PA3535100WAC	74	IE
PA3535100WWAC	74	IE
PA3535150NWAC	74	IE
PA3535150WAC	74	IE
PA3535150WWAC	74	IE
PA3535200NWAC	74	IE
PA3535200WAC	74	IE
PA3535200WWAC	74	IE
PA3551NUGR1MWAC	76	IE
PA3551NUGR1MWNAC	76	IE
PA3551NUGR1MWWAC	76	IE
PA3551NUGR2MWAC	76	IE
PA3551NUGR2MWNAC	76	IE
PA3551NUGR2MWWAC	76	IE
PA3551UGR1MWAC	76	IE
PA3551UGR1MWNAC	76	IE
PA3551UGR1MWWAC	76	IE
PA3551UGR2MWAC	76	IE
PA3551UGR2MWNAC	76	IE
PA3551UGR2MWWAC	76	IE
PA5175N1MWAC	77	IE
PA5175N1MWNAC	77	IE
PA5175N1MWWAC	77	IE
PA5175N2MWAC	77	IE
PA5175N2MWNAC	77	IE
PA5175N2MWWAC	77	IE
PA5270CBNW	78	IE
PA5270CBW	78	IE
PA704036WCBNW	80	IE
PA704036WCBWW	80	IE
PA704036WCNNW	80	IE
PA704036WCNWW	80	IE
PABYT03A	79	IE

 Ilumileds S.A. de C. V e Ingeniería electrodigital, audio, video, iluminación S.A de C.V. se reserva el derecho de modificar la información sin previo aviso y no se hace responsable por errores u omisiones en este documento.

PAR38SMD18W38NW	227	IL
PAR38SMD18W38W	227	IL
POSTE145HMZBD	62	IE
RS153.3	120	IE
SETBRAPILUPA1401	29	IE
SETBRATILUPA1401	29	IE
SETCLIP1722C	14	IE
SETCLIP1722C	33	IE
SETCLIP3551C	15	IE
SETCLIP3551C	34	IE
SETCLIPILUPA3830	38	IE
SETCLIPPA2403CO	36	IE
SETCLIPPA5032	38	IE
SETDIRBAS2310	27	IE
SETILUDXA1812	34	IE
SETILUDXA2512	35	IE
SETILUPA07	25	IE
SETILUPA07A	26	IE
SETILUPA1205	27	IE
SETILUPA1402	30	IE
SETILUPA191B	17	IE
SETILUPA191W	29	IE
SETILUPA2403CO	36	IE
SETILUPA2404CO	37	IE
SETILUPA3830	38	IE
SETMAG1722	13	IE
SETMAG1722	32	IE
SLESAU8	135	IE
SOLILUDXA	34	IE
SOLILUDXA	35	IE
STICKDE3	136	IE
STICKKE2	136	IE
SWTOUCH1224VDC	128	IE
T8CRISTAL120W	85	IL
TAPA1722	32	IE
TAPA1722C	33	IE
TAPA1722N	13	IE
TAPA1722NC	14	IE
TAPA3551	33	IE
TAPA3551C	34	IE
TAPA3551N	14	IE
TAPA3551NC	15	IE
TAPA5175N	16	IE
TAPLAT1616	31	IE
TAPLAT1616B	32	IE
TAPLAT1616N	12	IE
TAPLAT1806	22	IE
TAPLAT1806N	13	IE
TAPLAT1911P	41	IE
TAPLAT2213	23	IE
TAPLAT2216	35	IE
TAPLAT2411	24	IE
TAPLAT30	39	IE
TAPLAT3006	31	IE
TAPLAT3535	39	IE
TAPLAT5032	38	IE
TAPLAT525	26	IE
TAPLAT60	40	IE
TAPLAT646	28	IE
TAPLAT647	28	IE
TAPLATILUPA1005	24	IE
TAPLATILUPA1009	25	IE
TAPLATILUPA109	23	IE
TAPLATILUPA109N	12	IE
TAPLATILUPA1205	27	IE
TAPLATILUPA2310	27	IE
TAPSUPHMZBD	62	IE
TERMOTL28355050	402	IE
TOR15MM3006	31	IE
TYLWWW118RWI	412	IE
TYLWWW118RWWI	412	IE
TYLWWW124RWI	413	IE
TYLWWW124RWWI	413	IE
TYLWWW136RWI	413	IE
TYLWWW136RWWI	413	IE
WS-K1008-12	128	IE
WSCONIR24B	130	IE
WW12X2WW15X45	159	IL
WW18X2W15X45	159	IE
WW18X2WW15X45	159	IE
WW9X2W15X45	158	IE
WW9X2WW15X45	158	IE
YDC009	135	IE
YLC004	135	IE
YLC004S	135	IE
ZHPG12100WHPFMV	115	IE
ZHPG12150WHPFMV	115	IE
ZHPG12200WHPFMV	115	IE
ZHPG12360WE	116	IE

Ilumileds S.A. de C. V e Ingeniería electrodigital, audio, video, iluminación S.A de C.V. se reserva el derecho de modificar la información sin previo aviso y no se hace responsable por errores u omisiones en este documento.

ILUMILEDS.COM.MX